cardiostrong®

Montage- und Bedienungsanleitung

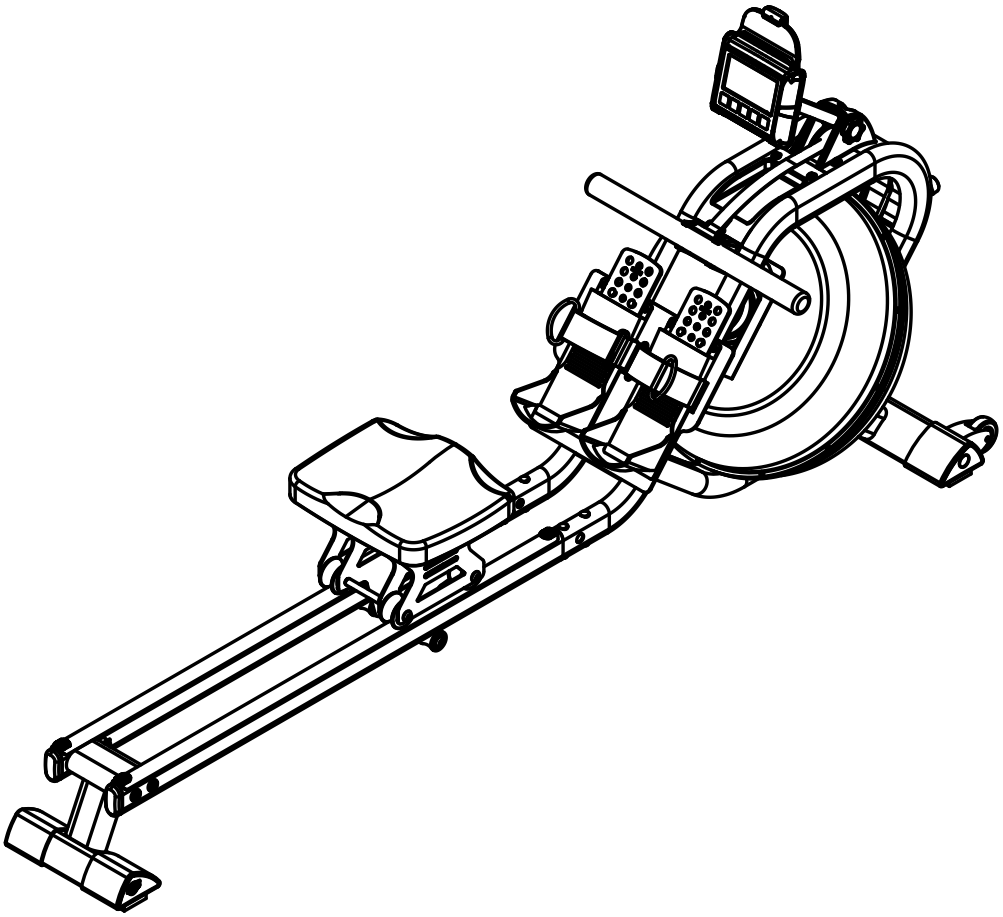

max. 170 kg

~ 60 Min.

35 kg

L 203 | B 51 | H 99

FSCSTBRPRO.04.06

Art.-Nr. CST-BRPRO

Rudergerät Baltic Pro

Inhaltsverzeichnis

1	ALLGEMEINE INFORMATIONEN	8
1.1	Technische Daten	8
1.2	Persönliche Sicherheit	9
1.3	Elektrische Sicherheit	10
1.4	Aufstellort	11
2	MONTAGEANLEITUNG	12
2.1	Allgemeine Hinweise	12
2.2	Lieferumfang	13
2.3	Aufbau	14
2.4	Einstellen / Einrichten des Rudergerätes	17
2.4.1	Einstellung der Fersenstütze und der Schlaufen	17
2.4.2	Befüllen und Entleeren des Tanks	18
3	BEDIENUNGSANLEITUNG	19
3.1	Konsolenanzeige	19
3.2	Tastenfunktionen	20
3.3	Batteriefach	20
3.4	Konsole einschalten	21
3.5	Standby Modus	22
3.6	Programme	22
3.6.1	Manuelle Programme	22
3.6.2	Rennprogramm	23
3.7	Drahtlosverbindung und Fitness-Apps	24
3.8	Hinweise für korrektes Rudern	25
4	LAGERUNG UND TRANSPORT	27
4.1	Allgemeine Hinweise	27
4.2	Transportrollen	28
5	FEHLERBEHEBUNG, PFLEGE UND WARTUNG	29
5.1	Allgemeine Hinweise	29
5.2	Störungen und Fehlerdiagnose	29
5.3	Wartungs- und Inspektionskalender	30
6	ENTSORGUNG	30

7 ZUBEHÖR-EMPFEHLUNG 31

8 ERSATZTEILBESTELLUNG 32

8.1 Seriennummer und Modellbezeichnung 32
8.2 Teileliste 33
8.3 Explosionszeichnung 36

9 GARANTIE 37

10 KONTAKT 39

Sehr geehrte Kundin, sehr geehrter Kunde,

vielen Dank, dass Sie sich für ein Fitnessgerät von cardiostrong® entschieden haben. cardiostrong bietet hochwertige Heimfitnessgeräte, die optimal an die Bedingungen zu Hause angepasst sind. Trainieren Sie zu Hause unabhängig von Wetter oder Tageszeit. cardiostrong Fitnessgeräte bieten Trainingsprogramme und ein Leistungsspektrum für alle Trainingsniveaus und alle Trainingsziele. Weitere Informationen finden Sie unter www.fitshop.com oder www.cardiostrong.de. Wir wünschen Ihnen viel Spaß beim Training!

Bestimmungsgemäßer Gebrauch

Das Gerät darf nur für seinen bestimmungsgemäßen Zweck verwendet werden.

Das Gerät ist für den Heimgebrauch und den semiprofessionellen (z. B. Krankenhäuser, Vereine, Hotels, Schulen usw.) Einsatz geeignet. Für gewerblichen bzw. professionellen Einsatz (z. B. Fitness-Studio) ist das Gerät nicht geeignet.

IMPRESSUM

Fitshop GmbH
Europas Nr. 1 für Heimfitness

International Headquarters
Flensburger Straße 55
24837 Schleswig
Deutschland

Geschäftsführer:
Christian Grau
Sebastian Campmann
Dr. Bernhard Schenkel

Handelsregister HRB 1000 SL
Amtsgericht Flensburg
Umsatzsteuer-IdNr.: DE813211547

HAFTUNGSAUSSCHLUSS

© cardiostrong ist eine eingetragene Marke der Firma Fitshop GmbH. Alle Rechte vorbehalten. Jegliche Verwendung dieser Marke ohne die ausdrückliche schriftliche Genehmigung von Fitshop ist untersagt.

Produkt und Handbuch können geändert werden. Die technischen Daten können ohne Vorankündigung geändert werden.

FITSHOP

Europas Nr.1 für Heimfitness

ZU DIESER ANLEITUNG

Bitte lesen Sie die gesamte Anleitung vor der Montage und der ersten Benutzung aufmerksam durch. Die Anleitung hilft Ihnen beim schnellen Aufbau und erläutert die sichere Handhabung. Tragen Sie dafür Sorge, dass alle mit dem Gerät trainierenden Personen (besonders Kinder und Personen mit körperlicher, sensorischer, geistiger oder motorischer Behinderung) unbedingt vorab über diese Anleitung und ihren Inhalt informiert werden. Im Zweifelsfall müssen verantwortliche Personen die Nutzung des Gerätes beaufsichtigen.

Durch laufende Änderungen und Softwareoptimierungen kann es vorkommen, dass die Anleitung angepasst werden muss. Sollten Sie während des Aufbaus oder der Nutzung eventuelle Abweichungen feststellen, dann rufen Sie im Zweifel die im Webshop hinterlegte Anleitung auf. Dort ist immer die aktuellste Anleitung hinterlegt.

Das Gerät wurde sicherheitstechnisch nach neuesten Erkenntnissen konstruiert. Mögliche Gefahrenquellen, die Verletzungen verursachen könnten, wurden bestmöglich ausgeschlossen. Stellen Sie sicher, dass die Aufbauanweisung korrekt befolgt wurde und dass alle Teile des Gerätes festsitzen. Im Bedarfsfall muss die Anleitung erneut durchgegangen werden, um eventuelle Fehler zu beheben.

Trainingsgeräte müssen nach Genauigkeit und Verwendung klassifiziert werden. Genauigkeitsklassen sind nur bei Geräten anwendbar, die Trainingsdaten anzeigen.

Genauigkeitsklassen

Klasse A: hohe Genauigkeit.
Klasse B: mittlere Genauigkeit.
Klasse C: geringe Genauigkeit.
.
Die Verwendungsklassen erläutern die vorgesehene Nutzung des Gerätes.

Verwendungsklassen

Klasse S (Studio): berufliche und/oder gewerbliche Verwendung.
Diese Trainingsgeräte sind für die Verwendung in Trainingsräumen von Einrichtungen wie Sportvereinen, Schuleinrichtungen, Hotels, Clubs und Studios, deren Zugang und Aufsicht vom Eigentümer (Person, die die gesetzliche Verantwortung trägt) speziell geregelt ist, vorgesehen.

Klasse H (Heimbereich): Verwendung im Heimbereich.
Diese stationären Trainingsgeräte sind für die Verwendung in privaten Heimstätten vorgesehen, in denen der Zugang zum Trainingsgerät durch den Eigentümer geregelt ist (Person, die die gesetzliche Verantwortung trägt).

Bitte halten Sie sich exakt an die angegebenen Sicherheits- und Wartungsanweisungen. Jegliche davon abweichende Nutzung kann Gesundheitsschäden, Unfälle oder Beschädigungen des Gerätes zur Folge haben, für die seitens des Herstellers und Vertreibers keine Haftung übernommen werden kann.

Die folgenden Sicherheitshinweise können in dieser Bedienungsanleitung vorkommen:

► **ACHTUNG**
Dieser Hinweis steht für mögliche schädliche Situationen, die bei Zuwiderhandlung zu Sachschäden führen können.

⚠ **VORSICHT**
Dieser Hinweis steht für mögliche schädliche Situationen, die bei Zuwiderhandlung zu leichten bzw. geringfügigen Verletzungen führen können!

⚠ **WARNUNG**
Dieser Hinweis steht für mögliche schädliche Situationen, die bei Zuwiderhandlung zu schwersten Verletzungen oder zum Tode führen können!

⚠ **GEFAHR**
Dieser Hinweis steht für mögliche schädliche Situationen, die bei Zuwiderhandlung zu schwersten Verletzungen oder zum Tode führen!

ⓘ **HINWEIS**
Dieser Hinweis steht für weitere nützliche Informationen.

Bewahren Sie diese Anleitung zur Information, für Wartungsarbeiten oder Ersatzteilbestellungen sorgfältig auf!

1 ALLGEMEINE INFORMATIONEN

1.1 Technische Daten

LCD-Anzeige von:

+ Ruderschläge, Schläge pro Minute
+ Trainingszeit in Minuten
+ Strecke in Metern
+ Zeit/500 m: durchschnittlich/aktuell
+ Kalorienverbrauch in kcal
+ Herzfrequenz (bei Verwendung eines Brustgurtes)
+ Watt

Widerstandssystem:	Wasserwiderstand
Trainingsprogramme insgesamt:	6
Manuelle Programme:	5
Rennprogramme:	1

Gewicht und Maße:

Artikelgewicht (brutto, inkl. Verpackung):	44,9 kg
Artikelgewicht (netto, ohne Verpackung):	34,7 kg
Verpackungsmaße (L x B x H):	
Box 1 (L x B x H):	ca. 114 cm x 56 cm x 65 cm
Box 2 (L x B x H):	ca. 123 cm x 10 cm x 9 cm
Aufstellmaße (L x B x H):	ca. 203 cm x 51 cm x 99 cm
Geklappte Maße (L x B x H):	ca. 89 cm x 51 cm x 203 cm
Maximales Benutzergewicht:	170 kg
Verwendungsklasse:	S

1.2 Persönliche Sicherheit

⚠ **GEFAHR**

+ Bevor Sie mit der Nutzung des Gerätes beginnen, sollten Sie durch Ihren Hausarzt klären, ob das Training für Sie aus gesundheitlicher Sicht geeignet ist. Betroffen hiervon sind vor allem Personen, die eine vererbungsbedingte Anlage zu Bluthochdruck oder Herzleiden haben, über 45 Jahre alt sind, rauchen, überhöhte Cholersterinwerte aufweisen, übergewichtig sind und/oder im letzten Jahr nicht regelmäßig Sport getrieben haben. Wenn Sie unter medikamentöser Behandlung stehen, die Ihre Herzfrequenz beeinträchtigt, so ist ärztlicher Rat absolut unabdinglich.
+ Beachten Sie, dass exzessives Training Ihre Gesundheit ernsthaft gefährden kann. Bitte nehmen Sie gleichermaßen zur Kenntnis, dass Systeme der Herzfrequenzüberwachung ungenau sein können. Sobald Sie Anzeichen von Schwäche, Übelkeit, Schwindelgefühle, Schmerzen, Atemnot oder andere abnormale Symptome erkennen, brechen Sie Ihr Training sofort ab und konsultieren Sie im Notfall Ihren Hausarzt.
+ Der Besitzer muss allen Nutzern sämtliche Warnhinweise und Anweisungen übermitteln.

⚠ **WARNUNG**

+ Die Benutzung dieses Gerätes ist für Kinder unter 14 Jahren nicht zulässig.
+ Kinder sollten nicht unbeaufsichtigt in die Nähe des Gerätes gelangen.
+ Personen mit Behinderungen müssen eine medizinische Genehmigung vorweisen und unter strenger Beobachtung stehen, wenn Sie jegliche Trainingsgeräte benutzen.
+ Das Gerät darf grundsätzlich nicht gleichzeitig von mehreren Personen genutzt werden.
+ Wenn Ihr Gerät über einen Safety Key verfügt, ist der Clip des Safety Keys vor Trainingsbeginn an Ihrer Kleidung anzubringen. Im Falle eines Sturzes kann somit der NOT-STOPP des Gerätes ausgelöst werden.
+ Halten Sie Hände, Füße und andere Körperteile, Haar, Kleidung, Schmuck und andere Gegenstände von den beweglichen Teilen fern, da sich diese in dem Gerät verfangen können.
+ Tragen Sie bei der Benutzung keine lose bzw. weite Kleidung, sondern geeignete Sportbekleidung. Achten Sie bei den Sportschuhen auf geeignete Sohlen, vorzugsweise sollten diese aus Gummi oder anderen rutschfesten Materialien sein. Ungeeignet sind Schuhe mit Absätzen, Ledersohlen, Stollen oder Spikes. Trainieren Sie niemals barfuß.
+ Das Gerät muss auf einem standsicheren und waagerechten Untergrund aufgestellt werden.

⚠ **VORSICHT**

+ Muss Ihr Gerät mit einem Netzkabel ans Stromnetz angeschlossen werden, stellen Sie sicher, dass das Kabel keine potentielle Stolpergefahr darstellt.
+ Achten Sie darauf, dass sich niemand während des Trainings im Bewegungsbereich des Gerätes befindet, um Sie und andere Personen nicht zu gefährden.
+ Achten Sie darauf, dass falls Verstellvorrichtungen vorstehen gelassen werden, da diese die Bewegung des Benutzers behindern können.

► **ACHTUNG**

+ Es dürfen keine Gegenstände jedweder Art in die Öffnungen des Gerätes gesteckt werden.
+ Das Sicherheitsniveau des Gerätes kann nur gehalten werden, wenn es regelmäßig auf Schäden und Verschleiß geprüft wird.
+ Um das Gerät vor der Benutzung durch unbefugte Dritte zu schützen, entfernen Sie bei Nichtgebrauch immer das Netzkabel (falls vorhanden) und verstauen Sie dieses an einem sicheren und für Unbefugte (z. B. Kinder) unzugänglichen Ort.

1.3 Elektrische Sicherheit

ⓘ **HINWEIS**

Hiermit erklärt die Fitshop GmbH, dass der Funkanlagentyp Drahtlosverbindung (2.402 – 2.480 GHz) der Richtlinie 2014/53/EU entspricht. Der vollständige Text der EU-Konformitätserklärung ist unter der folgenden Internetadresse verfügbar: www.fitshop.com.

1.4 Aufstellort

⚠ **WARNUNG**

+ Stellen Sie das Gerät nicht in Hauptdurchgängen oder Fluchtwegen auf.

⚠ **VORSICHT**

+ Wählen Sie den Aufstellort so, dass Sie zu allen Seiten genügend Platz zum Trainieren haben. Achten Sie darauf, als Trainingszone auf jeder Seite mindestens 30 cm sowie vor und hinter dem Gerät mindestens 15 cm Platz zu lassen. Dies ist die mindestens notwendige Fläche für eine sichere Benutzung des Gerätes. Die empfohlene Freizone um das Gerät sollte zu jeder Seite mindestens 60 cm betragen sowie vor und hinter dem Gerät jeweils 45 cm.
+ Stellen Sie sicher, dass der Trainingsraum während des Trainings gut durchlüftet und keiner Zugluft ausgesetzt ist.
+ Wählen Sie den Aufstellort so, dass sowohl vor als auch neben dem Gerät ausreichend Freiraum/Sicherheitszone bestehen bleibt.
+ Die Aufstell- und Anbaufläche des Gerätes sollten eben, belastbar und fest sein.

► **ACHTUNG**

+ Das Gerät darf nur in einem Gebäude, in ausreichend temperierten und trockenen Räumen (Umgebungstemperaturen zwischen 10°C und 35°C), genutzt werden. Die Nutzung im Freien oder Räumen mit hoher Luftfeuchtigkeit (über 70%) wie Schwimmbädern ist nicht zulässig.
+ Um hochwertige Bodenbeläge (Parkett, Laminat, Kork, Teppiche) vor Druckstellen und Schweiß zu schützen und leichte Unebenheiten auszugleichen, benutzen Sie eine Bodenschutzmatte.
+ Für die Verwendungsklasse S darf das Gerät nur in Bereichen benutzt werden, in denen Zugang, Beaufsichtigung und Kontrolle speziell vom Besitzer geregelt ist.

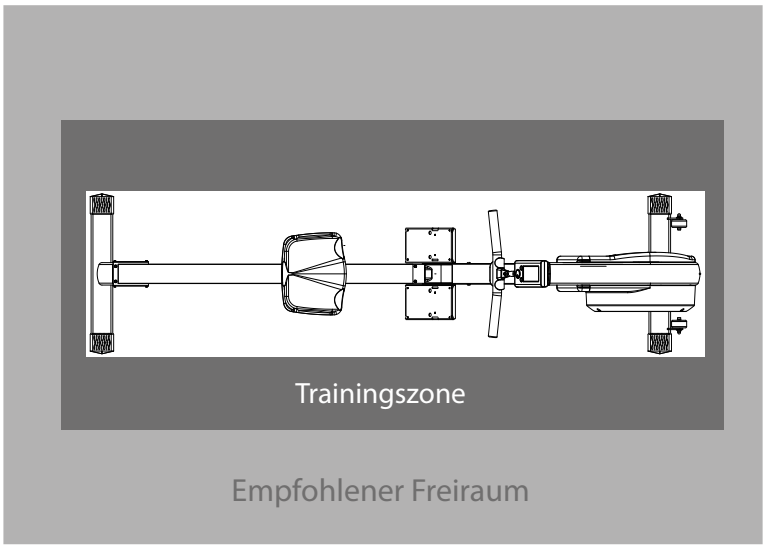

2.1 Allgemeine Hinweise

⚠ **GEFAHR**

+ Lassen Sie kein Werkzeug, Verpackungsmaterial wie Folien oder Kleinteile herumliegen, da ansonsten für Kinder Erstickungsgefahr besteht. Halten Sie Kinder während der Montage vom Gerät fern.

⚠ **WARNUNG**

+ Beachten Sie die am Gerät angebrachten Hinweise, um Verletzungsgefahren zu reduzieren.

⚠ **VORSICHT**

+ Öffnen Sie die Verpackung nicht, wenn sie auf der Seite liegt.
+ Achten Sie darauf, dass Sie während des Aufbaus in jede Richtung genügend Bewegungsfreiraum haben.
+ Der Aufbau des Gerätes muss von min. zwei Erwachsenen durchgeführt werden. Nehmen Sie im Zweifelsfall die Hilfe einer weiteren, technisch begabten Person in Anspruch.

► **ACHTUNG**

+ Um Beschädigungen am Gerät und dem Boden zu vermeiden, nehmen Sie den Aufbau auf einer Unterlegmatte oder dem Verpackungskarton vor.

ⓘ **HINWEIS**

+ Um den Aufbau so einfach wie möglich zu gestalten, können bereits einige zu verwendende Schrauben und Muttern vormontiert sein.
+ Führen Sie die Montage des Gerätes idealerweise an dem späteren Aufstellort durch.

2.2 Lieferumfang

Der Lieferumfang besteht aus den nachfolgend dargestellten Teilen. Prüfen Sie zu Beginn, ob alle zum Gerät gehörenden Teile und Werkzeuge im Lieferumfang enthalten sind und ob Schäden vorliegen. Bei Beanstandungen ist unmittelbar der Vertragspartner zu kontaktieren.

⚠ **VORSICHT**
Sollten Teile des Lieferumfangs fehlen oder beschädigt sein, darf der Aufbau nicht vorgenommen werden.

ⓘ **HINWEIS**
Batterien sind nicht im Lieferumfang enthalten. Folgende Batterien werden benötigt: 4x AA

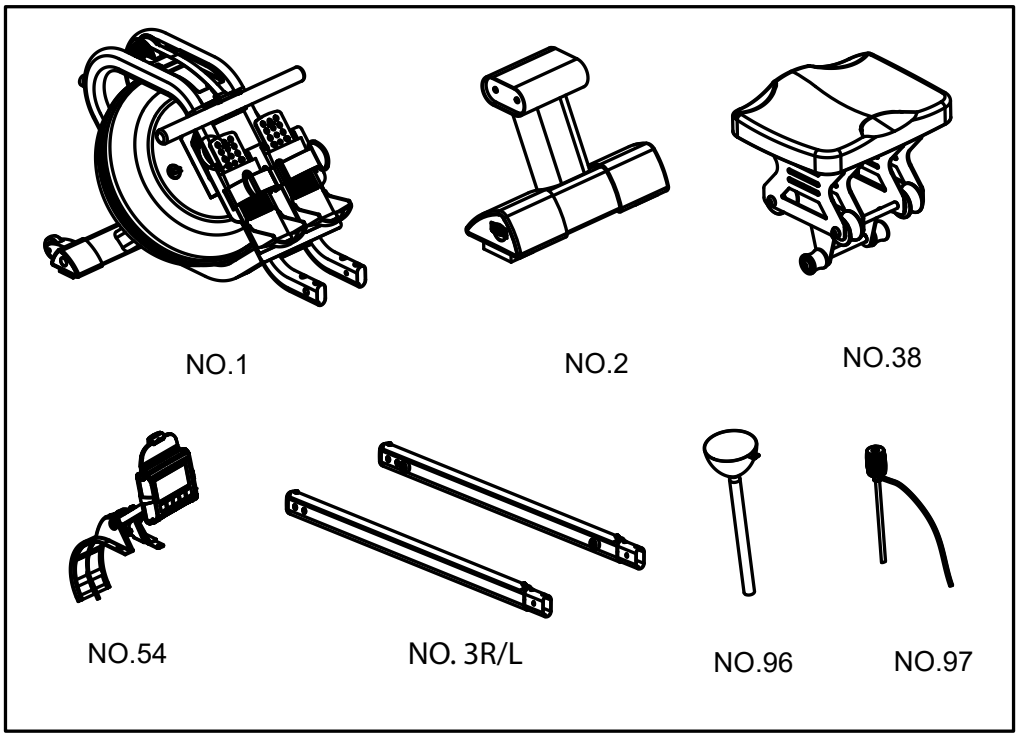

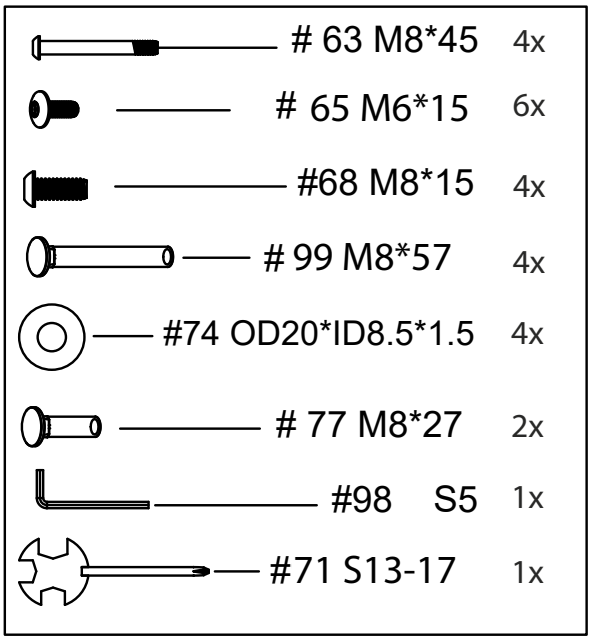

2.3 Aufbau

Sehen Sie sich vor dem Aufbau die einzelnen, dargestellten Montageschritte genau an und führen Sie die Montage gemäß der angegebenen Reihenfolge durch.

ⓘ **HINWEIS**

+ Verschrauben Sie zunächst alle Teile lose und kontrollieren Sie deren richtige Passform. Ziehen Sie die Schrauben mit Hilfe des Werkzeuges erst fest, wenn Sie dazu aufgefordert werden.
+ Ziehen Sie die Schrauben und Bolzen nicht mit Gewalt an, da diese sonst beschädigt werden könnten.
+ Falls Sie Schwierigkeiten haben, die Grafiken zu erkennen, empfehlen wir Ihnen, die im Webshop hinterlegte PDF-Anleitung auf Ihrem Endgerät (z.B. Smartphone, Tablet oder PC) zu öffnen. Dort haben Sie die Möglichkeit, näher heranzuzoomen. Bitte beachten Sie dabei, dass das Programm Adobe Acrobat Reader auf Ihrem Endgerät installiert sein muss, um die Datei öffnen zu können.
+ Die Montage ist zusätzlich als Video unter folgendem Link zu finden: https://www.fitshop.de/cardiostrong-baltic-rower-pro-rudergeraet-cst-brpro#product-assembly. Um direkt zum Aufbauvideo zu gelangen, können Sie alternativ auch den QR-Code einscannen.

Schritt 1: Montage der Gleitschienen

1. Legen Sie den Sitz mit den Rollen nach oben zeigend auf den Boden.
2. Legen Sie die Gleitschienen (3L/R) mit der Aluminiumplatte nach unten auf die Rollen des Sitzes (39) und drehen Sie die Gleitschienen (3L/R) in Pfeilrichtung und stellen Sie sicher, dass die Aluminiumplatten die Rollen berühren.
3. Befestigen Sie den hinteren Standfuß (2) an den Gleitschienen (3L/R) mit vier Unterlegscheiben (74) und vier Schrauben (63).
4. Ziehen Sie die Schrauben fest an.

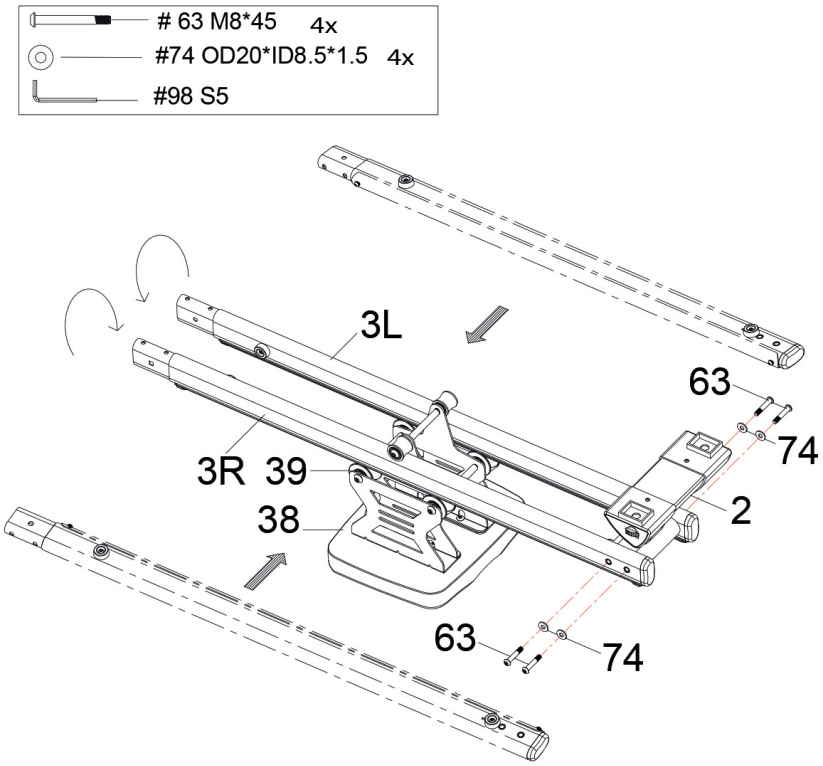

Schritt 2: Verbinden der Gleitschienen mit dem Hauptrahmen

1. Stellen Sie den Hauptrahmen (1) hochkant auf.
2. Befestigen Sie die Gleitschiene (3L/R) am Rahmen (1) mit vier Schrauben (99) an der Oberseite/Sitzseite, zwei Schrauben (77) an der Außenseite und sechs Schrauben (65) an der Unterseite.
3. Ziehen Sie die Schrauben fest an.

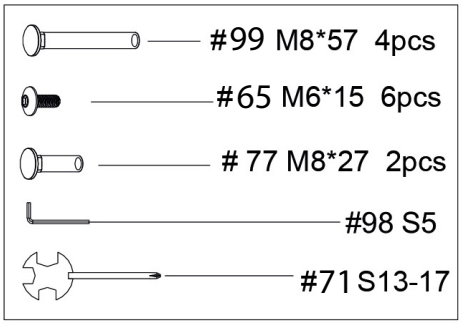

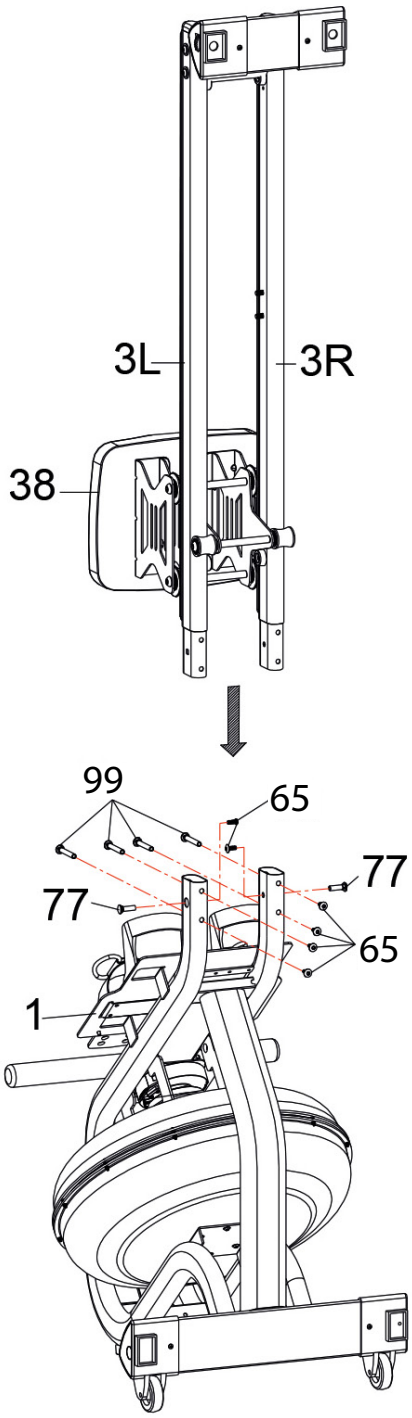

Schritt 3: Montage der Konsole Teil 1

1. Lösen und entfernen Sie die an der Konsolenhalterung (9) vormontierte Schraube (66), die Unterlegscheiben (74), die Federscheibe (86) und die Kontermutter (78).
2. Verbinden Sie die Kabel der Konsole (54) mit ihren entsprechenden Gegenstücken der Konsolenhalterung (9).
3. Stecken Sie das überschüssige Kabel in den Korpus der Konsolenhalterung (9).

► **ACHTUNG**
Achten Sie bei dem folgenden Schritt darauf die Kabel nicht einzuklemmen.

4. Befestigen Sie die Konsole (54) an der Konsolenhalterung (9) mit der zuvor gelösten Schraube (66), den Unterlegscheiben (74), der Federscheibe (86) und der Kontermutter (78).

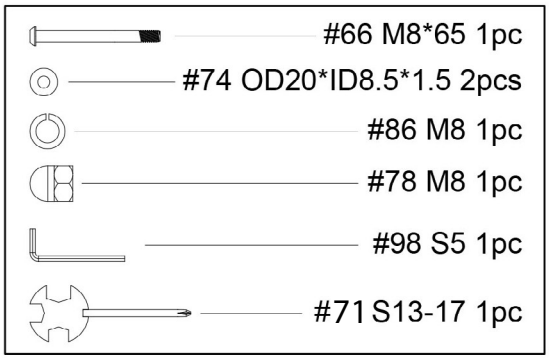

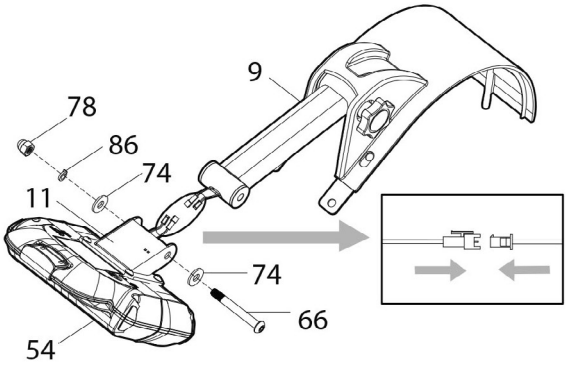

Schritt 4: Montage der Konsole Teil 2

1. Legen Sie die zwei AA-Batterien (1,5V) in das Batteriefach der Konsole (54) ein.

ⓘ **HINWEIS**
Das LCD-Display leuchtet zwei Sekunden lang nach dem Einlegen der Batterien auf. Danach ist das Intensitätslevel (Füllmenge 1-6) anzugeben (siehe Kapitel 2.4.2).

► **ACHTUNG**
Achten Sie bei dem nachfolgenden Schritt darauf, die Kabel nicht einzuklemmen.

2. Legen Sie den Hauptrahmen (1) wieder hin und verbinden Sie das Sensorkabel (56) mit dem Anschlusskabel (95) und legen Sie das übrige Kabel in den Hauptrahmen (1) ein.
3. Setzen Sie die Abdeckung (26) in die Aussparung des Hauptrahmens (1).
4. Befestigen Sie die Konsole (54) mit vier Schrauben (68) am Hauptrahmen (1).

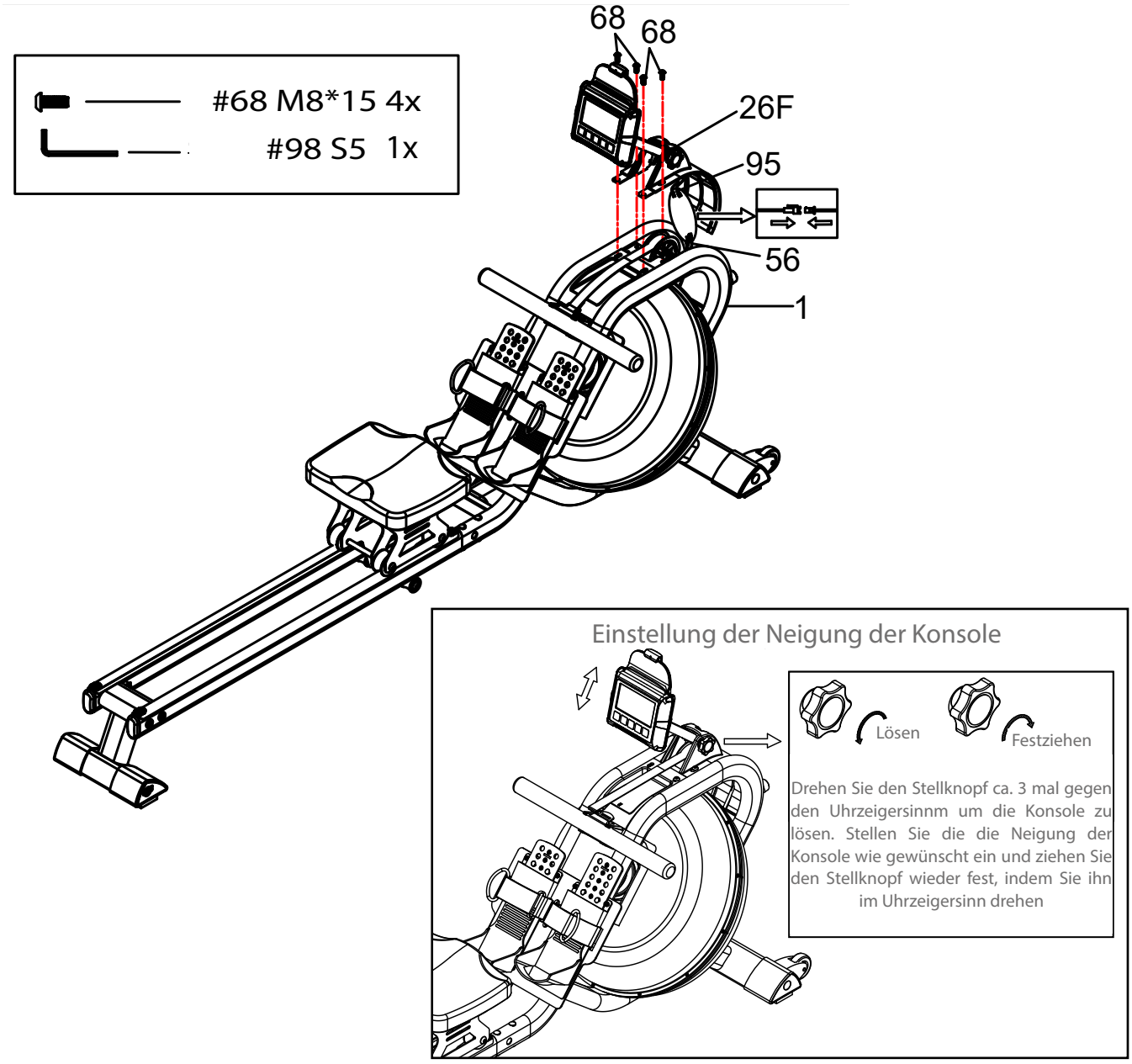

Schritt 5: Ausrichtung der Standfüße

Bei Unebenheiten des Bodens können Sie das Rudergerät durch Drehen der beiden verstellbaren Endkappen (19) am hinteren Standfuß (2) stabilisieren.

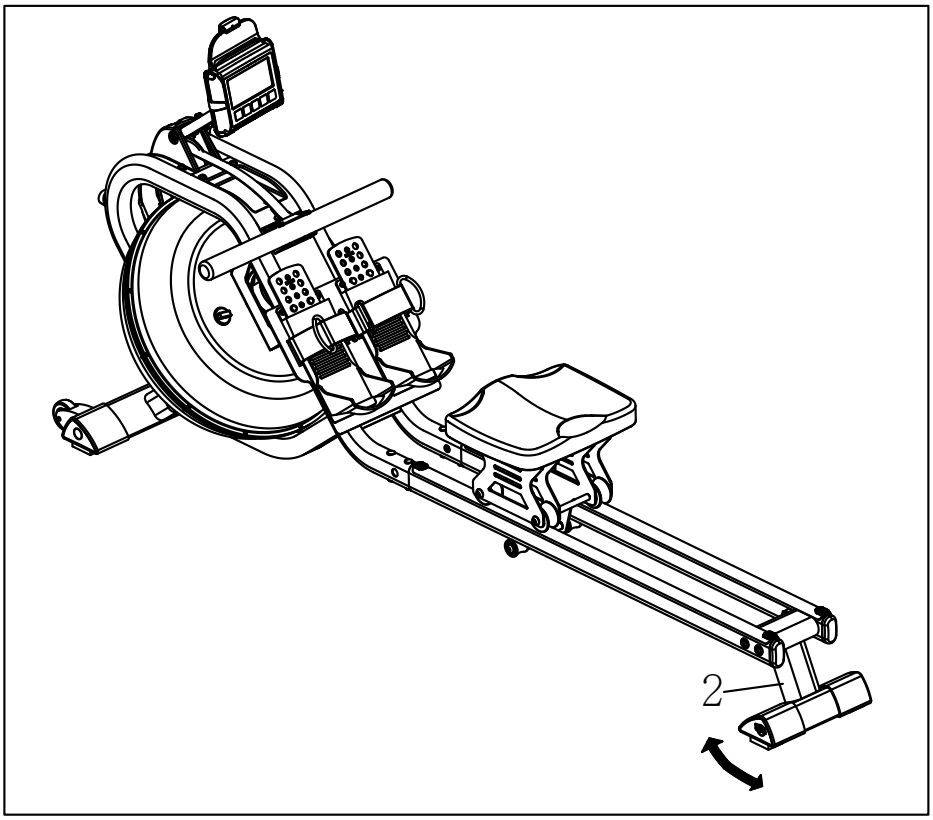

2.4 Einstellen / Einrichten des Rudergerätes

2.4.1 Einstellung der Fersenstütze und der Schlaufen

Es gibt mehrere Einstellungen für die Fersenstütze. Bevor Sie mit dem Training beginnen, stellen Sie die Fersenstütze korrekt ein.

1. Lösen Sie die Schlaufe durch öffnen des Klettverschlusses und stellen Sie Ihren Fuß auf die Fersenstütze durch die Schlaufe.
2. Ziehen Sie Lasche der Fersenstütze so weit nach oben, dass Ihre Ferse gestützt ist und die Fußschlaufe über der breitesten Stelle Ihres Fußes liegt.
3. Ziehen Sie die Fußschlaufe am gelösten Ende des Klettverschlusses fest und drücken Sie den Klettverschluss wieder an.

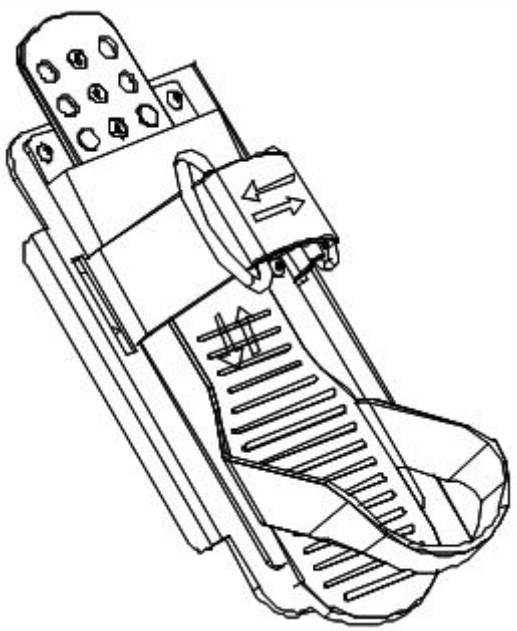

2.4.2 Befüllen und Entleeren des Tanks

⚠ **VORSICHT**

+ Das Wasser innerhalb des Tanks darf nicht getrunken werden und ist nach Verwendung zu entsorgen.

► **ACHTUNG**

+ Befüllen Sie den Tank ausschließlich mit Leitungswasser. Verwenden Sie kein destilliertes Wasser.
+ Befüllen Sie den Wassertank nicht oberhalb der maximalen Füllmenge, dies kann die Garantie nichtig machen. Die maximale Füllmenge ist dem Abschnitt zum Wasserstand in diesem Kapitel zu entnehmen.
+ Um Algenbildung und Kalk vorzubeugen und mögliche Schäden an dem Tank zu vermeiden, empfehlen wir Ihnen die Verwendung von Chlortabletten. Verwenden Sie dabei ausschließlich Chlortabletten für Rudergeräte.

1. Entfernen Sie den Füllstopfen (50) vom oberen Tank (24).
2. Befüllen: Stellen Sie den Trichter (96) in die Tanköffnung und befüllen Sie den Tank mithilfe der Saugpumpe (97) oder eines Messbechers und einem Eimer (siehe Abb. A).
3. Entleeren: Stellen Sie einen Eimer neben das Rudergerät und pumpen Sie das Wasser mit der Saugpumpe (97) aus dem Tank in den Eimer (siehe Abb. B).
4. Stecken Sie nach der Befüllung bzw. Entleerung des Tanks den Füllstopfen (50) wieder in den Tank (24) und wischen Sie überschüssiges Wasser vom Rahmen ab.

Wasserstand

Die Wasserfüllstandanzeige befindet sich an der Oberseite des Tanks (siehe Abb. A). Die Minimalstufe zur Befüllung ist 1, die Maximalstufe 6.

Der Widerstand wird von der Wasserfüllmenge im Tank vorgegeben.

Beispiel: Stufe 2 für leichten Widerstand, Stufe 6 für höchsten Widerstand.

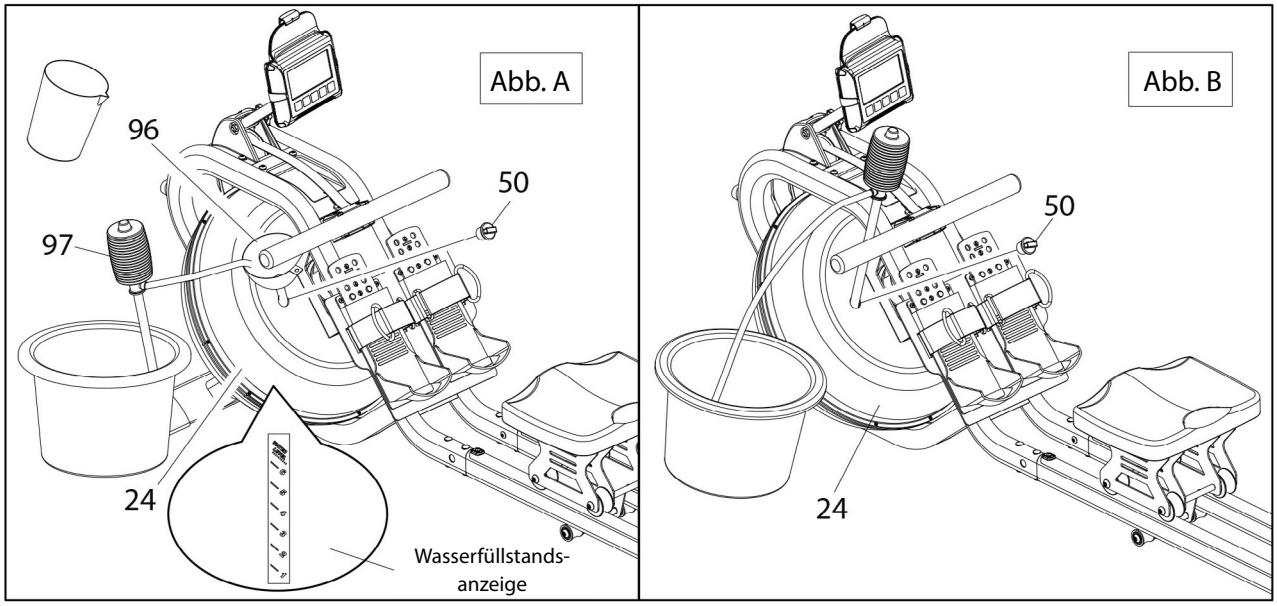

ⓘ **HINWEIS**

+ Verschrauben Sie zunächst alle Teile lose und kontrollieren Sie deren richtige Passform. Ziehen Sie die Schrauben mit Hilfe des Werkzeuges erst fest, wenn Sie dazu aufgefordert werden.
+ Falls Sie Schwierigkeiten haben, die Grafiken zu erkennen, empfehlen wir Ihnen, die im Webshop hinterlegte PDF-Anleitung auf Ihrem Endgerät (z.B. Smartphone, Tablet oder PC) zu öffnen. Dort haben Sie die Möglichkeit, näher heranzuzoomen. Bitte beachten Sie dabei, dass das Programm Adobe Acrobat Reader auf Ihrem Endgerät installiert sein muss, um die Datei öffnen zu können.

3.1 Konsolenanzeige

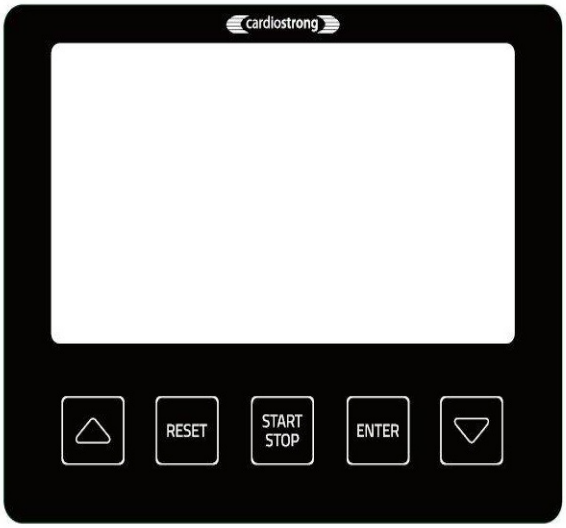

TIME	+ Anzeige der Trainingszeit. + Zielzeit mit den UP und DOWN Tasten einstellen (0:00 - 99:00). 1-Minute Schritte.
TIME/500M	Ihre durchschnittliche 500 m Zeit wird automatisch angezeigt und permanent aktualisiert.
SPM	Ruderschläge pro Minute.
DISTANCE	+ Anzeige der Distanz. + Zieldistanz mit den UP und DOWN Tasten einstellen (0 – 99900 m). 100m Schritte.
STROKES	+ Anzeige der derzeitigen Ruderschläge. + Zielwert mit den UP und DOWN Tasten einstellen (0 – 9990 Ruderschläge). 10-er Schritte.
TOTAL STROKES	Zählt Gesamtruderschläge.

CALORIES	+ Anzeige der verbrauchten Kalorien. + Kalorienzielwert mit den UP und DOWN Tasten einstellen (0 – 9990). 10-Cal Schritte.
PULSE	+ Anzeige der Herzfrequenz. + Zielwert mit den UP und DOWN Tasten einstellen (30 – 240). 1-er Schritte. ⓘ **HINWEIS** Die Messung der Herzfrequenz erfolgt ausschließlich mit einem Brustgurt.
DRAG FORCE	Anzeige der aktuellen Zugkraft.
WATT	Anzeige der Wattzahl.

3.2 Tastenfunktionen

RESET	In das Hauptmenü zurückkehren.
START / STOP	Ausgewähltes Trainingsprogramm starten oder stoppen.
ENTER	+ Programmauswahl oder Einstellungswerte bestätigen. + Während des Trainings drücken, um zwischen den Displayanzeigen zu wechseln.
UP/ DOWN	+ Einstellungen/Werte auswählen. + Funktionswert erhöhen oder verringern.

3.3 Batteriefach

Die Konsole wird von vier AA 1,5V-Batterien betrieben. Falls die Konsole nicht richtig funktioniert, sind die Batterien möglicherweise leer. Befolgen Sie die Anweisungen zum Austauschen der Batterien.

1. Öffnen Sie den Batteriefachdeckel und entnehmen Sie die Batterien.
2. Legen Sie vier neue AA 1,5V-Batterien ein und schließen Sie wieder den Deckel.

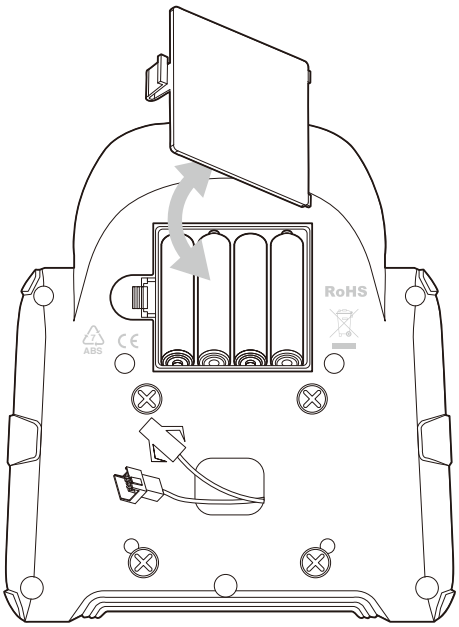

3.4 Konsole einschalten

Nach dem Einlegen der Batterien (vier AA-Batterien) ertönt für ca. 2 Sekunden ein Signalton, die Konsole schaltet sich ein und zeigt den Typ an (Abb. 1&2). Die Konsole befindet sich nun im Auswahlmodus für das Intensitätslevel (Abb. 3). Dieses ist abhängig von dem Wasserstandslevel des Tanks.

Um das Level (L1 - L6, Standardwert ist L1, Abb. 3&4) festzulegen, drücken Sie die Tasten ▲oder ▼ und bestätigen Sie die Eingabe mit der Enter-Taste.

Nach dem Bestätigen gelangen Sie ins Trainingsmenü (Abb. 5).

ⓘ **HINWEIS**

Dieser Vorgang muss nach jedem Batteriewechsel und Zurücksetzen der Konsole vorgenommen werden.

Um die Konsole im regulären Gebrauch einzuschalten, drücken Sie auf eine beliebige Taste oder ziehen Sie am Rudergriff.

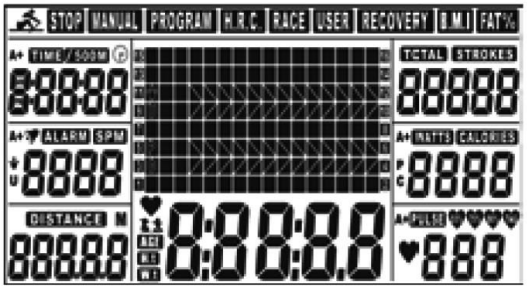

Abb. 1

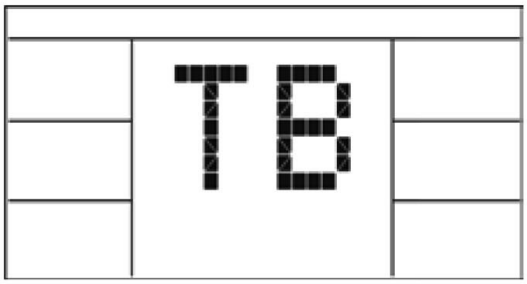

Abb. 2

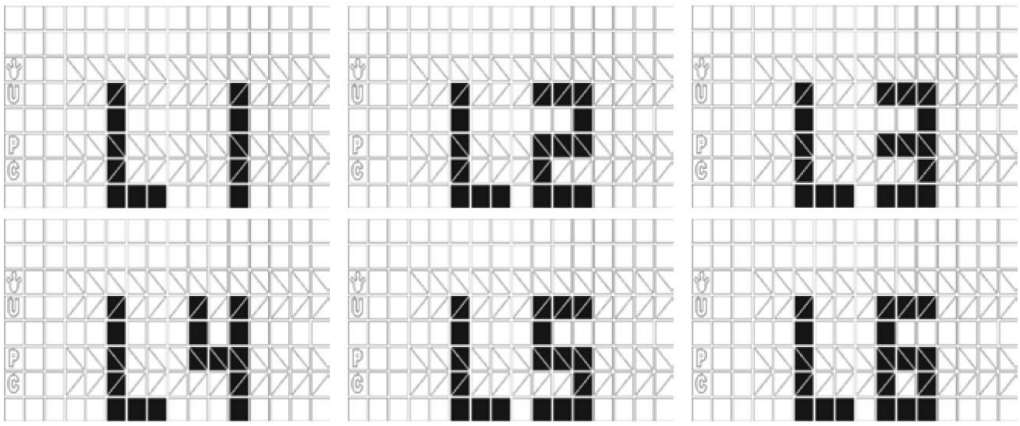

Abb. 3

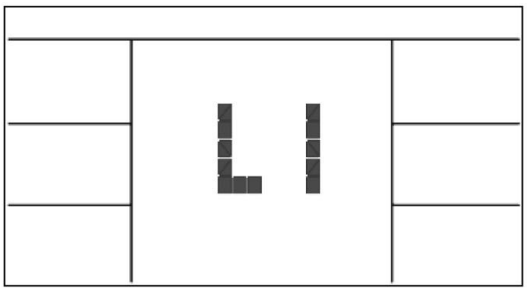

Abb. 4

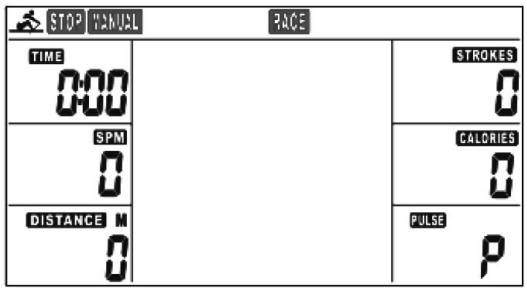

Abb. 5

3.5 Standby Modus

Nach drei Minuten ohne Eingabe oder Trainingsbewegung geht die Konsole in den Standby-Modus. Um den Standby-Modus wieder zu verlassen, starten Sie das Training oder drücken Sie eine beliebige Taste.

3.6 Programme

Es stehen Ihnen folgende Programme zur Verfügung:

+ Manuelle Programme: 5
+ Rennprogramm: 1

3.6.1 Manuelle Programme

In dem manuellen Modus (MANUAL) können Sie entweder direkt mit dem Training loslegen, indem Sie auf die START/STOP Taste drücken, oder Zielwerte für Distanz (Distance), Ruderschläge (Strokes), Kalorien (Calories), Herzfrequenz (Pulse) und Zeit (Time) festlegen.

⚠ **WARNUNG**
Ihr Trainingsgerät ist kein medizinisches Gerät. Die Herzfrequenzmessung dieses Geräts kann ungenau sein. Verschiedenste Faktoren können die Genauigkeit der Herzfrequenzanzeige beeinflussen. Die Herzfrequenzanzeige dient lediglich als Trainingshilfe.

1. Wählen Sie MANUAL aus (Abb. 6).
2. Um Zielwerte festzulegen, drücken Sie auf ▲ und bestätigen Sie die Eingabe mit der ENTER Taste.

ⓘ **HINWEIS**
Wenn Sie einen Zielwert für Zeit festgelegt haben, kann kein Zielwert für Distanz festgelegt werden und vice versa.

3. Um weitere Zielwerte festzulegen, drücken Sie wieder auf ▲ und bestätigen Sie die jeweiligen Eingaben mit der ENTER Taste.
4. Um das Training zu starten, drücken Sie die START/STOP Taste.

Das Programm startet.

Die Zugkraft wird im Display angezeigt.

Festgelegte Zielwerte werden runter, während die übrigen Werte hoch gezählt werden (Abb. 7).

Das Programm endet, wenn Sie einen Zielwert erreicht haben oder auf die START/STOP Taste drücken.

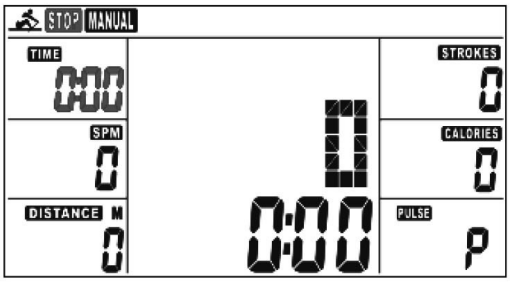

Abb. 6

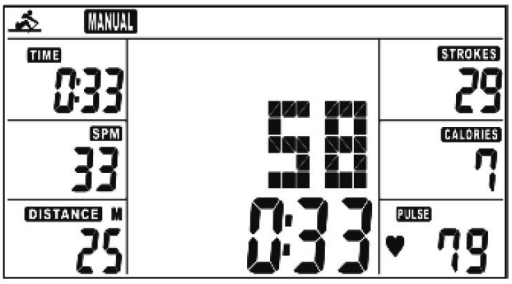

Abb. 7

3.6.2 Rennprogramm

1. Um das Rennprogramm auszuwählen, wählen Sie RACE im Trainingsmenü.
2. Bestätigen Sie die Eingabe mit der ENTER Taste.

Sie befinden sich nun im Auswahlmenü, um zwischen den Rennprogrammen L1 - L15 zu wählen.

ⓘ **HINWEIS**
Im Rennprogramm kann nur die Distanz eingestellt werden. Die Zeit pro 500m ist voreingestellt. Die Zeiten entnehmen Sie der nachfolgenden Tabelle:

L1	L2	L3	L4	L5	L6	L7	L8	L9	L10	L11	L12	L13	L14	L15
8:00	7:30	7:00	6:30	6:00	5:30	5:00	4:30	4:00	3:30	3:00	2:30	2:00	1:30	1:00

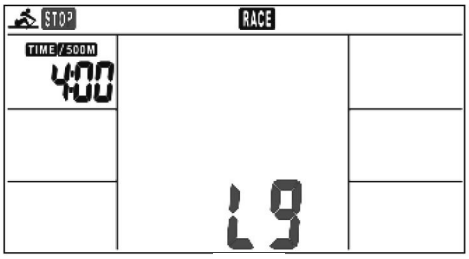

Abb. 8

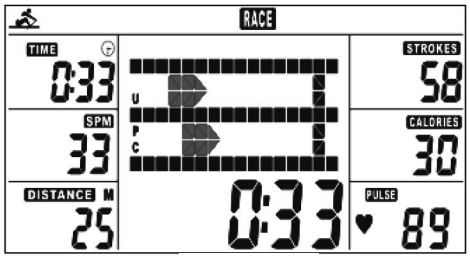

Abb. 9

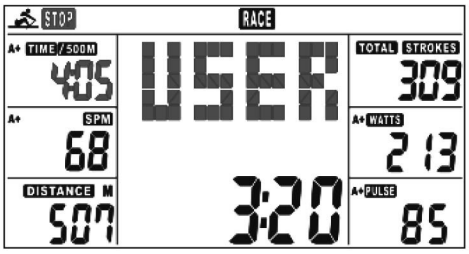

Abb. 10

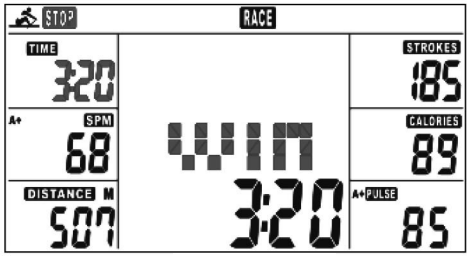

Abb. 11

3. Bestätigen Sie Ihre Wahl (L1 - L15) mit der ENTER Taste (Abb. 8).

Der Wert für die Distanz blinkt.

4. Um die Distanz einzustellen, drücken Sie die Tasten ▲ oder ▼ und bestätigen Sie mit der ENTER Taste.
5. Um das Rennen zu starten, drücken Sie die START/STOP Taste.

Das Rennen startet (Abb. 9).

Sobald Sie oder der PC das Ziel erreichen, stoppt das Programm und zeigt den Gewinner an (Abb. 10&11).

ⓘ **HINWEIS**
Drücken Sie die ENTER Taste, um die Anzeige in den verschiedenen Bereichen zu ändern:

+ TIME -> TIME/500M A+
+ SPM -> SPM A+
+ TOTAL STROKES -> STROKES
+ CALORIES -> WATT A+
+ PULSE -> PULSE A+

3.7 Drahtlosverbindung und Fitness-Apps

Die Konsole dieses Fitnessgeräts ist mit einer Drahtlos-Schnittstelle ausgestattet. Um Trainingsapps zu nutzen, müssen Sie zunächst das Gerät und Ihr Mobilgerät (Tablet oder Smartphone) koppeln. Schalten Sie dazu die Drahtlosverbindung an Ihrem Mobilgerät an und wählen Sie Ihr Fitnessgerät.

Bitte beachten Sie, dass Ihr Mobilgerät mit der Drahtlos-Schnittstelle des Fitnessgeräts kompatibel sein muss (4.0). Starten Sie danach die Fitness-App. Gegebenenfalls müssen Sie die App und das Gerät noch einmal zusätzlich verbinden. Folgen Sie hierzu den Anweisungen in der App.

Trainingsapps finden Sie in den App Stores von Google oder Apple. Dort finden Sie zum Beispiel die Apps „Kinomap“ oder „iconsole+“. Bitte beachten Sie hierbei, dass es sich um Apps externer Hersteller handelt. Fitshop übernimmt keine Verantwortung für die Verfügbarkeit, Funktionalität oder die Inhalte dieser Programme.

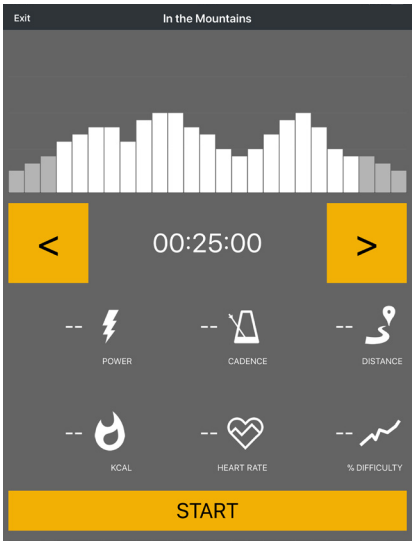

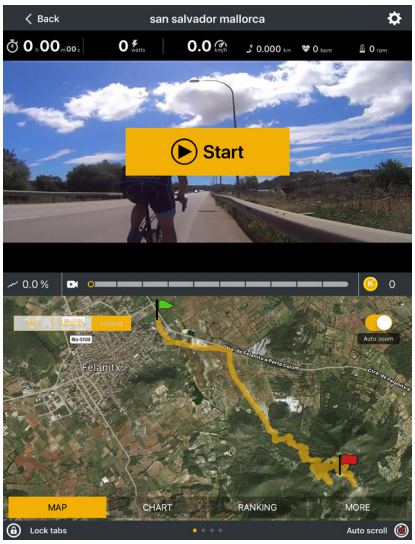

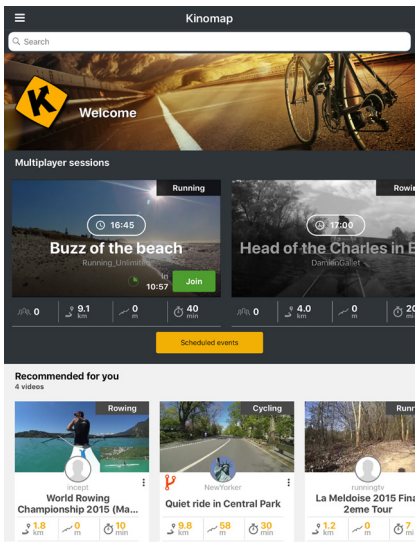

Beispiel: Kinomap

3.8 Hinweise für korrektes Rudern

Körper bewegt sich Richtung Handgriff

Falsch
Am Ende der Bewegung wird der Körper nach vorne Richtung Handgriff gezogen anstatt den Handgriff an den Körper heran zu ziehen.

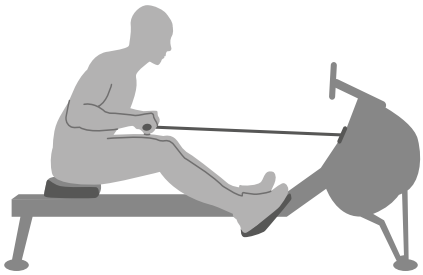

Richtig
Am Ende der Bewegung lehnt der Benutzer sich leicht zurück, hält die Beine unten, den Oberkörper gerade und zieht den Handgriff zum Körper.

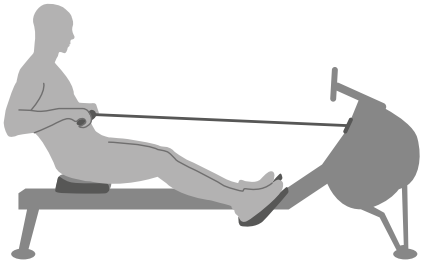

Gespreizte Ellbogen

Falsch
Die Ellbogen des Benutzers sind am Ende der Bewegung vom Körper abgespreizt und der Handgriff befindet sich auf Brusthöhe.

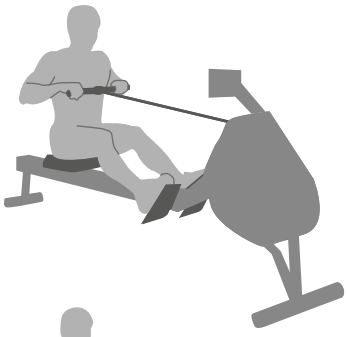

Richtig
Ziehen Sie den Handgriff zum Körper mit geraden Handgelenken und den Ellbogen dicht am Körper. Die Ellbogen werden hinter den Körper geführt während der Griff zur Taille gezogen wird.

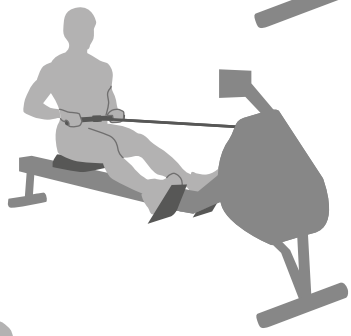

Knie durchstrecken

Falsch
Am Ende der Bewegung streckt der Benutzer das Bein und die Knie vollständig durch.

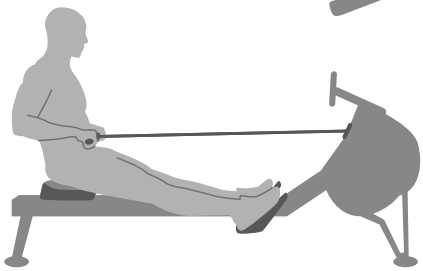

Richtig
Halten Sie auch am Ende der Bewegung die Knie immer leicht gebeugt anstatt sie vollständig durchzustrecken.

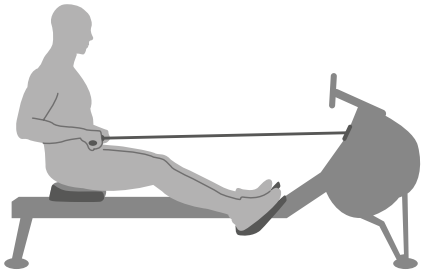

Zu weit nach vorne lehnen

Falsch
Der Körper wird zu weit nach vorne gebeugt. Die Schienbeine sind eventuell nicht mehr vertikal. Der Kopf und die Schultern richten sich in Richtung Füße. Der Körper ist somit in einer schwachen Position um die Bewegung durchzuführen.

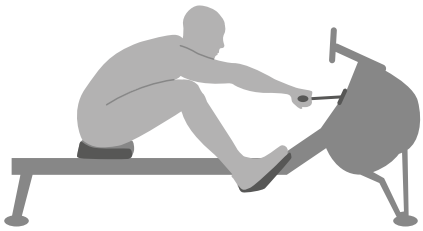

Richtig
Die Schienbeine sind vertikal. Der Körper ist an die Beine gedrückt, die Arme vollständig nach vorne ausgestreckt und der Körper leicht nach vorne gebeugt. Diese Position sollte angenehm sein

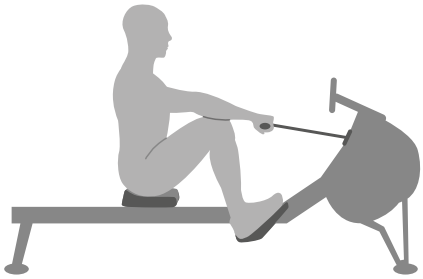

Rudern mit gebeugten Armen

Falsch
Der Benutzer beginnt die Bewegung mit den Armen anstatt zuerst mit den Beinen zu drücken.

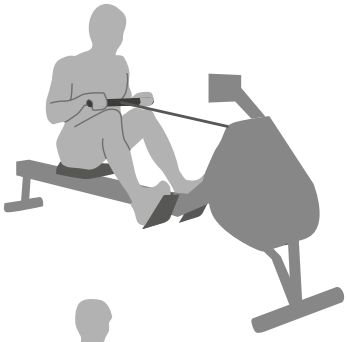

Richtig
Der Benutzer beginnt, indem er die Beine durchdrückt, den Rücken anspannt und die Arme gestreckt lässt.

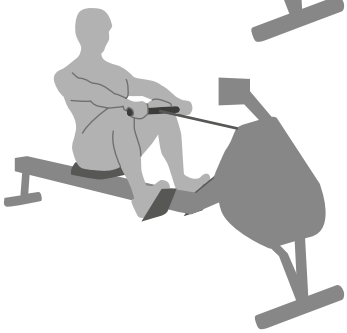

Gebeugte Handgelenke

Falsch
Der Benutzer beugt während der Bewegung die Handgelenke.

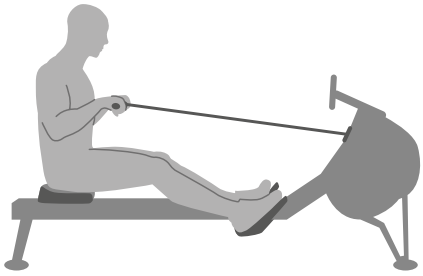

Richtig
Führen Sie die Ruderbewegung stets mit geraden Handgelenken durch.

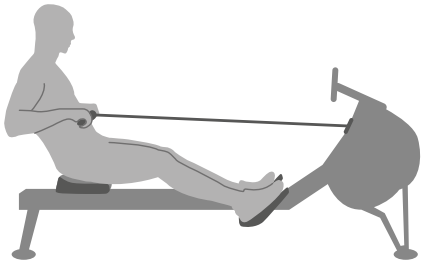

4.1 Allgemeine Hinweise

► **ACHTUNG**

+ Stellen Sie sicher, dass das Gerät im ausgewählten Lagerort vor Nässe, Staub und Schmutz geschützt ist. Der Lagerort sollte trocken und gut belüftet sein und eine konstante Umgebungstemperatur zwischen 5°C und 45°C aufweisen.

⚠ **WARNUNG**

+ Der Lagerort sollte so gewählt werden, dass ein Missbrauch durch Dritte oder Kinder ausgeschlossen werden kann.
+ Sollte Ihr Gerät über keine Transportrollen verfügen, ist das Gerät vor dem Transport zu demontieren.

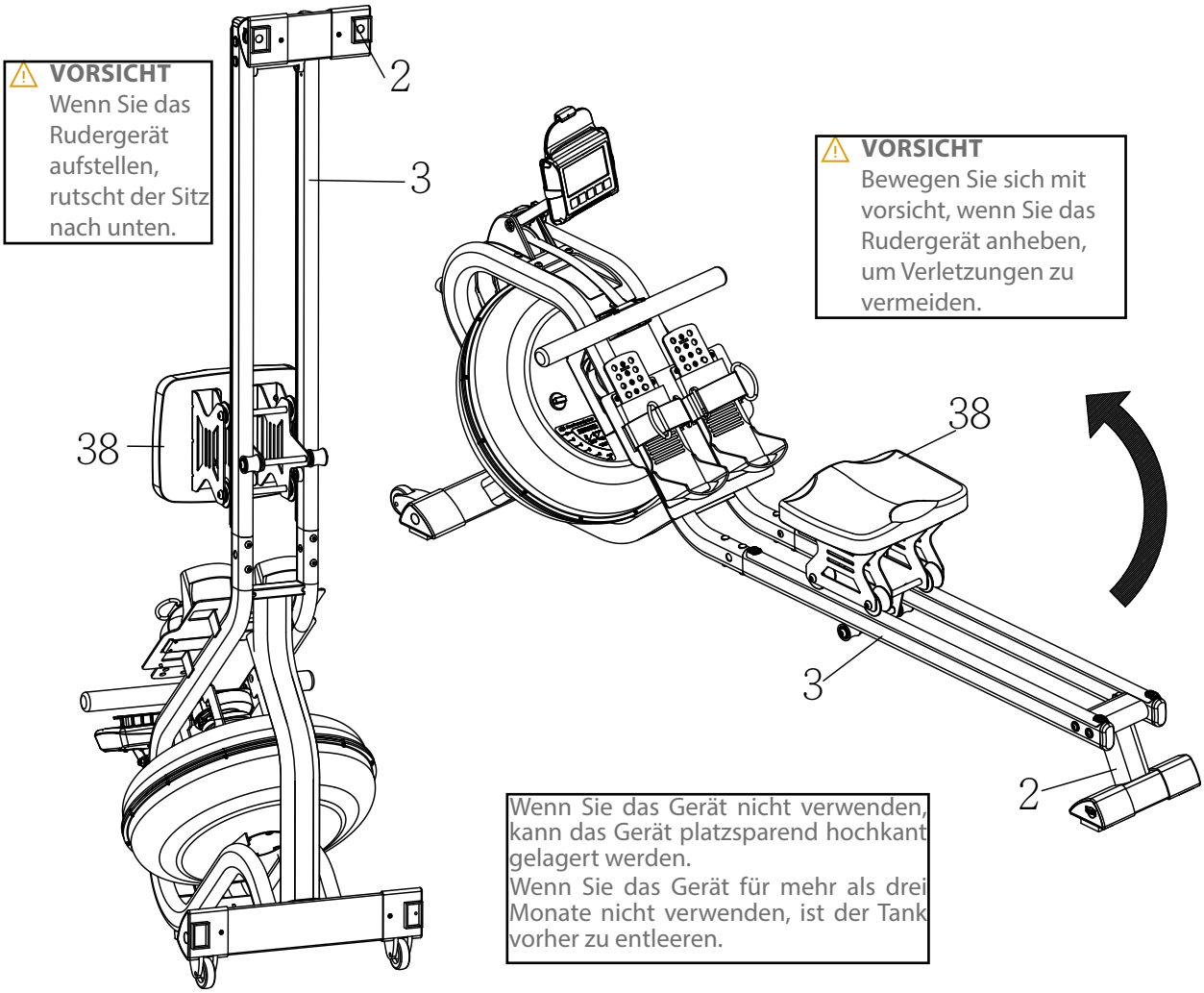

4.2 Transportrollen

► **ACHTUNG**
Sollten Sie Ihr Gerät über besonders empfindlichen und weichen Bodenbelag, wie Parkett, Dielen oder Laminat transportieren wollen, legen Sie den Transportweg beispielsweise mit Karton oder Ähnlichem aus, um eventuelle Bodenschäden zu vermeiden.

1. Stellen Sie sich hinter das Gerät und heben Sie es an, bis das Gewicht auf die Transportrollen verlagert ist. Anschließend können Sie das Gerät leicht an eine neue Position schieben. Für weitere Transportstrecken sollte das Gerät abgebaut und sicher verpackt werden.
2. Wählen Sie den neuen Standort unter Beachtung der Anweisungen im Abschnitt 1.4 dieser Bedienungsanleitung.

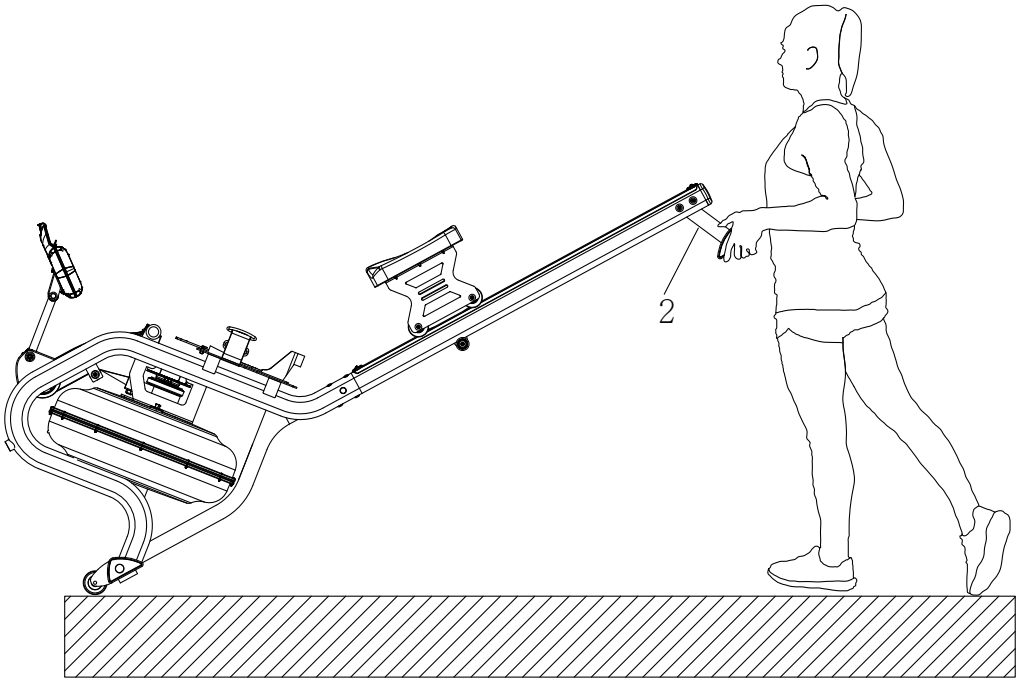

5 FEHLERBEHEBUNG, PFLEGE UND WARTUNG

5.1 Allgemeine Hinweise

⚠ **WARNUNG**

+ Nehmen Sie keine unsachgemäßen Veränderungen am Gerät vor.
+ Um das Sicherheitsniveau des Gerätes aufrechterhalten zu können, muss es regelmäßig auf Schäden und Verschleiß geprüft werden – insbesondere an Fußriemen, Verschlüssen, Griffschläuchen und am Sitz.

⚠ **VORSICHT**

+ Beschädigte oder abgenutzte Bauteile können Ihre Sicherheit und die Lebensdauer des Geräts beeinträchtigen. Tauschen Sie deshalb beschädigte oder verschlissene Bauteile sofort aus. Wenden Sie sich in einem solchen Fall an den Vertragspartner. Bis zur Instandsetzung darf das Gerät nicht weiter benutzt werden. Verwenden Sie im Bedarfsfall nur originale Ersatzteile.

► **ACHTUNG**

+ Neben den hier aufgeführten Anweisungen und Empfehlungen zur Wartung und Pflege können zusätzliche Service- und/oder Reparaturleistungen nötig sein; diese sind nur von autorisierten Service-Technikern durchzuführen.

5.2 Störungen und Fehlerdiagnose

Das Gerät durchläuft in der Produktion regelmäßig Qualitätskontrollen. Dennoch können Störungen oder Fehlfunktionen am Gerät auftreten. Häufig sind Einzelteile für diese Störungen verantwortlich, ein Austausch ist meist ausreichend. Die häufigsten Fehler und deren Behebung entnehmen Sie bitte aus folgender Übersicht. Sollte das Gerät dennoch nicht ordnungsgemäß funktionieren, wenden Sie sich an Ihren Vertragspartner.

Fehler	Ursache	Behebung
Display zeigt nichts an/ funktioniert nicht	Batterie leer oder Kabelverbindung lose	Batterien wechseln oder Kabelverbindungen prüfen
Knarzgeräusche	Schraubenverbindungen gelöst oder zu fest	Schraubenverbindungen kontrollieren
Schleifgeräusche an der Laufschiene	Laufschiene bzw. -rollen verschmutzt oder Laufschiene trocken	Laufschiene reinigen und anschließend Schmieren mit einem geeigneten Schmiermittel
Keine Pulsanzeige	+ Störquellen im Raum + ungeeigneter Brustgurt + Position des Brustgurtes falsch + Brustgurt defekt oder Batterie leer + Pulsanzeige defekt	+ Störquellen beseitigen (z.B. Handy, WLAN, Rasenmäher- und Staubsaugerroboter, etc. …) + Geeigneten Brustgurt verwenden (siehe ZUBEHÖR-EMPFEHLUNG) + Brustgurt neu positionieren und/oder Elektroden befeuchten + Batterien wechseln

5.3 Wartungs- und Inspektionskalender

Um Beschädigungen durch Körperschweiß zu vermeiden, muss das Gerät nach jeder Trainingseinheit mit einem feuchten Handtuch (keine Lösungsmittel!) gereinigt werden.

Folgende Routinearbeiten sind in den angegebenen Zeitabständen durchzuführen:

Teil	Wöchentlich	Monatlich	Halbjährlich
Display Konsole	R	I	
Reinigung und Schmierung der Laufschiene und der beweglichen Teile*		R/I	
Kunststoffabdeckungen	R	I	
Schrauben & Kabelverbindungen		I	
Wasserfarbe/Chlor**			I
Legende: R = Reinigen; I = Inspizieren			

*Achten Sie darauf, die Laufschienen und beweglichen Teile stets vor dem Nachschmieren zu reinigen.

**Um Algenbildungen und Ablagerungen im Tank zu vermeiden, müssen Sie in regelmäßigen Abständen Chlortabletten verwenden. Dies sollte ca. alle 3-6 Monate erfolgen und hängt u.a. von der direkten Sonneneinstrahlung ab. Generell gilt, je heller der Aufstellort, desto häufiger müssen Sie eine Chlortablette in den Tank werfen. Das Wasser muss dabei nicht ausgetauscht werden.

Wasserfarbe für Rudergeräte kann als optionales Zubehör erworben werden, um das Wasser in dem Wassertank zu färben. Bitte beachten Sie, dass die Wasserfarbe bereits mit einem Chloranteil versehen ist. Benutzen Sie daher keine Wasserfarbe zusammen mit zusätzlichen Chlortabletten, da diese die Farbe neutralisieren.

6 ENTSORGUNG

Dieses Gerät darf am Ende seiner Lebensdauer nicht über den normalen Haushaltsmüll entsorgt werden, sondern muss an einem Sammelpunkt für das Recycling von elektrischen und elektronischen Geräten abgegeben werden. Nähere Informationen erhalten Sie bei der zuständigen Entsorgungsstelle Ihrer Gemeindeverwaltung.

Die Werkstoffe sind gemäß ihrer Kennzeichnung wiederverwertbar. Mit der Wiederverwendung, der stofflichen Verwertung oder anderen Formen der Verwertung von Altgeräten leisten Sie einen wichtigen Beitrag zum Schutze der Umwelt.

7 ZUBEHÖR-EMPFEHLUNG

Um Ihr Trainingserlebnis noch angenehmer, effektiver und schöner zu gestalten, empfehlen wir Ihnen, Ihr Fitnessgerät um passendes Zubehör zu ergänzen. Für Rudergeräte kann das zum Beispiel eine **Bodenmatte** sein, die Ihr Fitnessgerät sicherer stehen lässt und den Boden vor Schweiß schützt oder auch ein **Silikonspray**, um bewegliche Teile gut in Schuss zu halten. Außerdem empfehlen wir Ihnen die Nutzung von **Ruderhandschuhen**. Bei Rudergeräten mit Wasserwiderstand sollten Sie unbedingt Chlortabletten dazukaufen.

Wenn Sie ein Fitnessgerät mit Pulstraining erworben haben und Sie herzfrequenzorier wollen, empfehlen wir Ihnen unbedingt die Nutzung eines kompatiblen **Brustgur** optimale Übertragung der Herzfrequenz gegeben ist.

Unser Sortiment an Zubehör bietet höchste Qualität und macht das Training noch besser. Wenn Sie sich über kompatibles Zubehör informieren möchten, gehen Sie am besten in unserem Webshop auf die Detailseite des Produktes (am einfachsten geben Sie dafür die Artikelnummer im Suchfeld oben ein) und fahren auf dieser Seite dann zum empfohlenen Zubehör. Alternativ können Sie den zur Verfügung gestellten QR-Code nutzen. Sie können sich natürlich auch an unseren Kundenservice wenden: telefonisch, per E-Mail, in einer unserer Filialen oder über unsere Social-Media-Kanäle. Wir beraten Sie gerne!

Bodenmatte

Brustgurt

Kontaktgel

Silikonspray

Ruderhandschuhe

8.1 Seriennummer und Modellbezeichnung

Um Ihnen den bestmöglichen Service bieten zu können, halten Sie bitte **Modellbezeichnung**, **Artikelnummer**, **Seriennummer**, **Explosionszeichnung** und **Teileliste** bereit. Die entsprechenden Kontaktmöglichkeiten finden Sie in Kapitel 10 dieser Bedienungsanleitung.

ⓘ **HINWEIS**
Die Seriennummer Ihres Geräts ist einmalig. Sie befindet sich auf einem weißen Aufkleber. Die genaue Position dieses Aufklebers entnehmen Sie bitte der folgenden Abbildung.

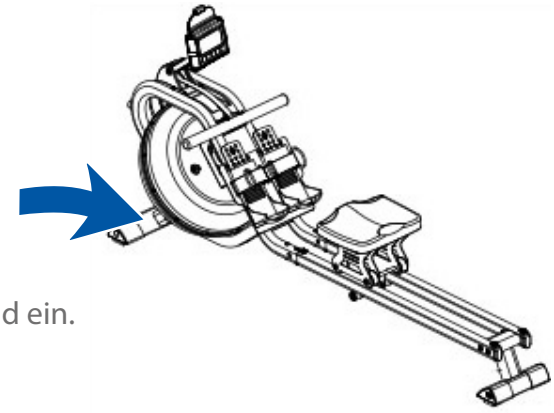

Tragen Sie die Seriennummer in das entsprechende Feld ein.

Seriennummer:

Marke / Kategorie:

cardiostrong / Rudergerät

Modellbezeichnung:

Baltic Rower Pro

Artikelnummer:

CST-BRPRO-B / CST-BRPRO-R

8.2 Teileliste

Nr.	Bezeichnung (ENG)	Spezifikation	Anz.
1	Main Frame		1
2	Rear Stabilizer		1
3	Slide Rail		2
4	Handlebar		1
5	Spring Fixed Plate		1
6	Seat Carriage	SPHC,T=3.0	2
7	Sensor Stand L	SPHC,T=2.0	1
8	Sensor Stand R	SPHC,T=2.0	1
9	Console holder		1
10	Tank Plate		1
11	Support Plate		1
12	Seat Carriage		2
13	Impeller Shaft	40Gr	1
14	Mesh Belt Wheel Shaft	Ø10*64*M6	1
15	Belt Wheel	POM, Black	1
16	Guide Roller	POM, Black	2
17	Spacer for Guide Roller	ABS, Black	2
18	Plastic Impeller	PA	1
19	L/R Adjustable End Cap	PP, Black	2
20	Aluminum Plate		2
21	Oval End cap	PP, Black	2
22	L/R Front End cap	PP, Black	2
23	Lower Roller for Rail	PU, Black	2
24	Upper Tank	PC	1
25	Lower Tank	PC	1
26	F/R Decorative Cover	HIPS, Black	2
27	Handlebar Seat	TPR, Black	1
28	Pedal Support	PP, Black	2
29	Pedal Cap	PP, Black	2
30	Bearing Seat	POM, Black	1
31	Mesh Belt Wheel	POM, Black	1
32	Axle for Volute Spring	POM, Black	1
33	Base of Volute Spring	POM, Black	1

34	PC Board	PC	1
35	Outer PC Board	PC	1
36	Steel Sleeve	Ø25* Ø20*13	1
37	Pedal Strap	Nylon, Black	2
38	Seat	PU, Black	1
39	Seat Roller	PU, Black	4
40	Stopper	PVC, Black	4
41	Spacer for Seat Roller	Metal Powder	6
42	Bearing	6000ZZ	18
43	One-way Bearing	HF2016	1
44	Bushing for One-way Bearing	¢35*¢26*18	1
45	Bearing	6904ZZ	4
46	Bearing	6905ZZ	1
47	Volute Spring	5M	1
48	Rubber Sealing Ring	Rubber,Black	1
49	Screw	ST5.5*20	6
50	Fill Plug	Rubber, Black	1
51	Lower Bearing base	PP	1
52	Fixed ring	PVC	1
53	Main Frame Plate		1
54	Console		1
55	Magnet	Ø10*5	2
56	Sensor Wire	Square	1
57	Bolt	M10*55	2
58	Screw	ST5.0*12	4
59	Screw	M8*15	1
60	Screw	ST3*8	4
61	Screw	ST4.2*19	8
62	Screw	M8*15	8
63	Bolt	M8*45	8
64	Bolt	M10*50	2
65	Screw	M6*15	6
66	Bolt	M8*65	2
67	Screw	M5*15	12
68	Screw	M8*15	4

69	Cross Head Screw	M6*15	6
70	Screw	M10*60	4
71	Spanner	13#-17#	1
72	Washer	OD25*ID10.5*1.5	6
73	Washer	OD25*ID8.5*1.5	1
74	Washer	OD20*ID8.5*T1.5	6
75	Washer	OD12*ID6.5*T1.5	6
76	Screw	M6*15	8
77	Round Head Carriage screw	M8*27	2
78	Acorn Nut	M8	1
79	Nylon Nut	M10	2
80	Spacer below seat	¢12*¢8.7*93	3
81	Nylon Nut	M6	2
82	Nylon Nut	M5	4
83	Screw	M4*17	12
85	Nylon Nut	M4	12
86	Spring Washer	M8	1
87	Storage Pad	PVC, Black	2
88	Plastic Bushing	PP, Black	3
89	O Shape Ring	Rubber, Black	1
90	Spacer for Seat Roller	¢14*1.5*7	12
91	Spacer for Belt Wheel	ABS, Black	1
92	Cover for Screw	ABS, Black	4
93	Washer	OD10*ID5.2*1.5	4
94	Adjustable Knob	M8*60	1
95	Connection Wire		2
96	Funnel		1
97	Pumping Siphon		1
98	Allen Wrench	S5	1
99	Carriage Bolt	M8*57	4
100	Ring	RUBBER	1
101	Computer adjusting inner bushing	¢25.4*¢11*10	1
102	Computer adjusting outer bushing	¢19*¢8.2*12	1
103	Mechanical seal set	Ø28(109-28)	1

8.3 Explosionszeichnung

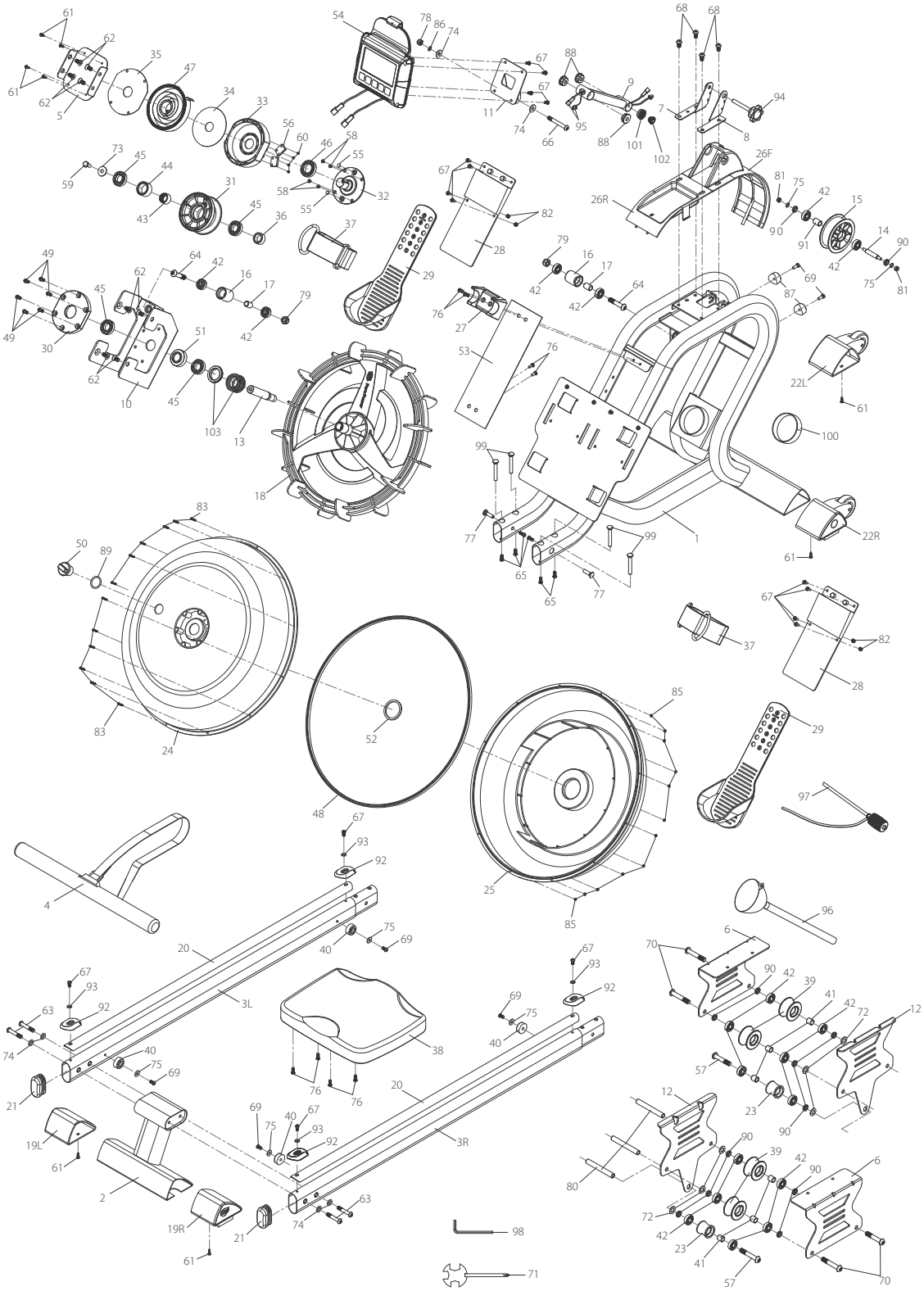

9 GARANTIE

Produkte von cardiostrong® unterliegen einer strengen Qualitätskontrolle. Sollte ein bei uns gekauftes Fitnessgerät dennoch nicht einwandfrei funktionieren, bedauern wir dies sehr und bitten Sie, sich an unseren aufgeführten Kundendienst zu wenden. Gerne stehen wir Ihnen telefonisch über die Technik-Hotline zur Verfügung.

Fehlerbeschreibungen

Ihr Trainingsgerät wurde so entwickelt, dass es dauerhaft ein hochwertiges Training ermöglicht. Sollte dennoch ein Problem auftreten, lesen Sie bitte zuerst die Bedienungsanleitung.

Zur weiteren Problemlösung, wenden Sie sich bitte an Ihren Vertragspartner oder rufen Sie unsere kostenlose Service-Hotline an. Zur schnellstmöglichen Problemlösung beschreiben Sie den Fehler bitte so genau wie möglich.

Zusätzlich zur gesetzlichen Gewährleistung gewähren wir Ihnen eine Garantie auf alle bei uns gekauften Fitnessgeräte nach Maßgabe der nachfolgenden Bestimmungen.

Ihre gesetzlichen Rechte werden hierdurch nicht eingeschränkt.

Garantieinhaber

Garantieinhaber ist der Erstkäufer bzw. jede Person, die ein neu gekauftes Produkt von einem Erstkäufer als Geschenk erhalten hat.

Garantiezeiten

Ab Übergabe des Trainingsgerätes übernehmen wir die in unserem Webshop hinterlegten Garantiezeiten. Die für Ihr Trainingsgerät entsprechenden Garantiezeiten finden Sie auf der jeweiligen Produktseite.

Instandsetzungskosten

Nach unserer Wahl erfolgt entweder eine Reparatur, ein Austausch von beschädigten Einzelteilen oder ein Komplett-Austausch. Ersatzteile, welche beim Geräteaufbau selbst anzubringen sind, sind vom Garantienehmer selbst zu tauschen und sind nicht Bestandteil der Instandsetzung. Nach Ablauf der Garantiezeit liegt die Verantwortung für Teile-, Instandsetzungs-, Reparatur-, Einbau- und Versandkosten beim Garantienehmer.

Die Benutzungszeiten werden wie folgt deklariert:

+ Heimgebrauch: ausschließlich private Nutzung nur im Privathaushalt bis zu 3 Std. täglich
+ Semiprofessionelle Nutzung: bis zu 6 Std. täglich (z.B. Reha, Hotels, Vereine, Firmenfitness)
+ Professionelle Nutzung: mehr als 6 Std. täglich (z.B. Fitness-Studio)

Garantie-Service

Während der Garantiezeit werden Geräte, die aufgrund von Material- oder Fabrikationsfehlern Defekte aufweisen, nach unserer Wahl repariert oder ersetzt. Ausgetauschte Geräte oder Teile von Geräten gehen in unser Eigentum über. Die Garantieleistungen bewirken weder eine Verlängerung der Garantiezeit, noch setzen sie eine neue Garantie in Gang.

Garantiebedingungen
Zur Geltendmachung der Garantie sind folgende Schritte erforderlich:

Setzen Sie sich bitte per E-Mail oder Telefon mit dem Kundendienst in Verbindung. Falls das Produkt in der Garantie zwecks Reparatur eingeschickt werden muss, übernimmt der Verkäufer die Kosten. Nach Ablauf der Garantie trägt der Käufer die Transport- und Versicherungskosten. Wenn der Defekt im Rahmen unserer Garantieleistung liegt, erhalten Sie ein repariertes oder neues Gerät zurück.

Garantieansprüche sind ausgeschlossen bei Schäden durch:

+ missbräuchliche oder unsachgemäße Behandlung
+ Umwelteinflüsse (Feuchtigkeit, Hitze, Überspannung, Staub etc.)
+ Nichtbeachtung der für das Gerät geltenden Sicherheitsvorkehrungen
+ Nichtbeachtung der Bedienungsanleitung
+ Gewaltanwendung (z. B. Schlag, Stoß, Fall)
+ Eingriffe, die nicht von der von uns autorisierten Serviceadresse vorgenommen wurden
+ eigenmächtige Reparaturversuche

Kaufbeleg und Seriennummer
Bitte achten Sie darauf, die entsprechende Rechnung im Garantiefall vorlegen zu können. Damit wir Ihre Modellversion eindeutig identifizieren können sowie für unsere Qualitätskontrolle benötigen wir in jedem Service-Fall die Angabe der Geräte-Seriennummer. Bitte halten Sie die Seriennummer sowie Kundennummer möglichst schon bei Anruf unserer Service-Hotline bereit. Dies erleichtert eine zügige Bearbeitung.

Falls Sie Probleme haben, die Seriennummer an Ihrem Trainingsgerät zu finden, stehen Ihnen unsere Service-Mitarbeiter mit weiteren Auskünften bereit.

Service außerhalb der Garantie
Auch in Fällen eines Mangels an Ihrem Trainingsgerät nach Ablauf der Garantie oder in Fällen, welche nicht in der Gewährleistung eingeschlossen sind, wie z.B. normale Abnutzung stehen wir Ihnen gerne für ein individuelles Angebot zur Verfügung. Wenden Sie sich bitte an unseren Kundendienst, um eine schnelle und kostengünstige Problemlösung zu finden. In diesem Fall gehen die Versandkosten zu Ihren Lasten.

Kommunikation
Viele Probleme können bereits durch ein Gespräch mit uns als Ihrem Fachhändler gelöst werden. Wir wissen, wie wichtig Ihnen als Nutzer des Trainingsgerätes die schnelle und unkomplizierte Problembehebung ist, damit Sie ohne große Unterbrechungen mit Freude trainieren können. Darum sind auch wir an einer schnellen und unbürokratischen Lösung Ihrer Anfrage interessiert. Halten Sie daher bitte Ihre Kundennummer sowie die Seriennummer des defekten Gerätes bereit.

10 KONTAKT

DE

TECHNIK

+49 4621 4210-900
+49 4621 4210-698
technik@fitshop.de
Öffnungszeiten entnehmen Sie unserer Homepage.

SERVICE

0800 20 20277 (kostenlos)
04621 4210 - 0
info@fitshop.de
Öffnungszeiten entnehmen Sie unserer Homepage: https://stg.fit/statita

DK

TEKNIK OG SERVICE

80 90 16 50
+49 4621 4210-945
info@fitshop.dk
Åbningstider kan findes på hjemmesiden: https://stg.fit/statit7

UK

CUSTOMER SUPPORT

00800 2020 2772
+494621 4210 944
info@fitshop.co.uk
You can find the opening hours on our homepage: https://stg.fit/statitc

FR

TECHNIQUE & SERVICE

+33 (0) 189 530984
+49 4621 42 10 933
info@fitshop.fr
Vous trouverez les heures d'ouverture sur notre site Internet: https://stg.fit/statit4

BE

TECHNIQUE & SERVICE

02 732 46 77
+49 4621 4210 933
info@fitshop.be
Vous trouverez les heures d'ouverture sur notre site Internet: https://stg.fit/statit8

ES

TECNOLOGÍA Y SERVICIOS

911 238 029
info@fitshop.es
Consulta nuestro horario de apertura en la página web: https://stg.fit/statit5

NL

TECHNISCHE DIENST & SERVICE

+31 172 619961
service@fitshop.nl
De openingstijden vindt u op onze homepage: https://stg.fit/statit3

INT

TECHNICAL SUPPORT & SERVICE

+49 4621 4210-944
service-int@fitshop.de
You can find the opening hours on our homepage: https://stg.fit/statita

PL

DZIAŁ TECHNICZNY I SERWIS

22 307 43 21
+49 4621 42 10-948
info@fitshop.pl
Godziny otwarcia można znaleźć na stronie głównej: https://stg.fit/statit6

AT

TECHNIK & SERVICE

0800 20 20277 (Freecall)
+49 4621 42 10-0
info@fitshop.at
Öffnungszeiten entnehmen Sie unserer Homepage: https://stg.fit/statitb

CH

TECHNIK & SERVICE

0800 202 027
+49 4621 42 10-0
info@fitshop.ch
Öffnungszeiten entnehmen Sie unserer Homepage: https://stg.fit/statit9

Auf dieser Webseite finden Sie eine detaillierte Übersicht inkl. Anschrift und Öffnungszeiten für alle Filialen der Fitshop Group im In- sowie im Ausland:

www.fitshop.de/filialen

WIR LEBEN FITNESS

WEBSHOP UND SOCIAL MEDIA

Fitshop ist mit über 70 Filialen Europas größter Fachmarkt für Heimfitnessgeräte und weltweit einer der renommiertesten Online-Versandhändler für Fitness-Equipment. Privatkunden bestellen über die 25 Webshops der jeweiligen Landessprache oder lassen sich ihre Wunschgeräte vor Ort zusammenstellen. Darüber hinaus beliefert das Unternehmen Fitnessstudios, Hotels, Sportvereine, Firmen und Physio-Praxen mit professionellen Geräten für Ausdauer- und Krafttraining.

Fitshop bietet eine breite Palette an Fitnessgeräten namhafter Hersteller, hochwertige Eigenentwicklungen und umfangreiche Serviceleistungen, z. B. einen Aufbauservice und eine sportwissenschaftliche Beratung vor und nach dem Kauf. Dafür beschäftigt das Unternehmen zahlreiche Sportwissenschaftler, Fitnesstrainer und Leistungssportler.

Besuchen Sie uns doch auch auf unseren Social Media Kanälen oder unserem Blog!

FIT SHOP www.fitshop.de
www.fitshop.de/blog

www.facebook.com/fitshopgroup

www.instagram.com/fitshopgroup/

https://stg.fit/YouTube_DE

KETTLER

TAURUS

cardiostrong

BODYCRAFT

cardiojump

DUKEFITNESS

DARWIN

Notizen

Notizen

cardiostrong®

Rudergerät BALTIC PRO