cardiostrong®

Montage- und Bedienungsanleitung

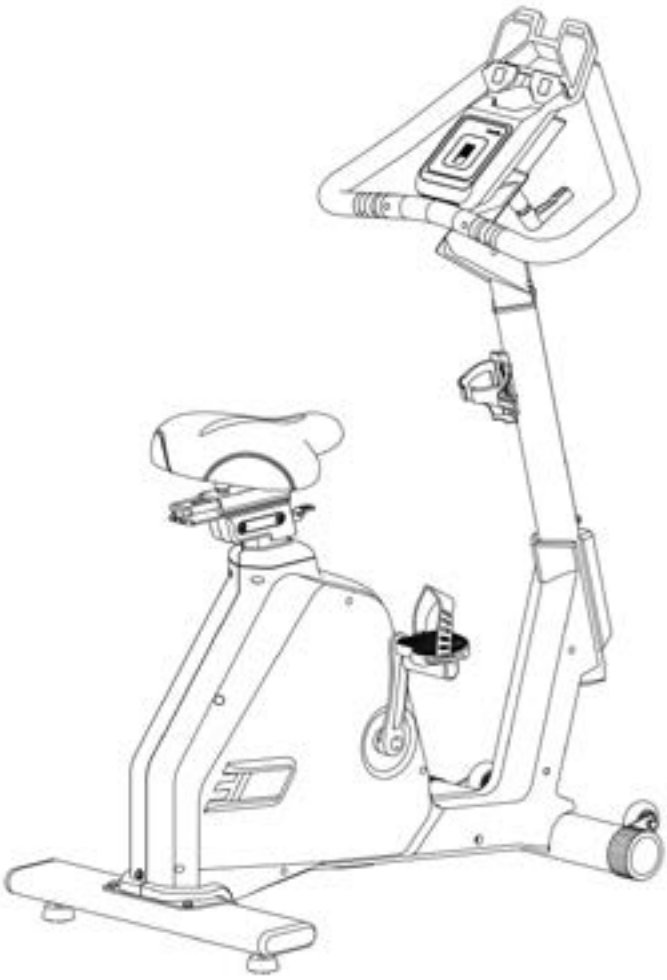

max. 130 kg

~ 60 Min.

46 kg

L 108 | B 58 | H 143

Art.-Nr. CST-BX60-2i

FSCSTBX602i.01.03
FSCSTICLCD.01.03

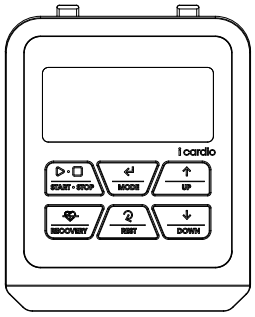

Art.-Nr. CST-ICLCD (optional)

Ergometer BX60 Smart

Inhaltsverzeichnis

1	ALLGEMEINE INFORMATIONEN	9
1.1	Technische Daten	9
1.2	Persönliche Sicherheit	10
1.3	Elektrische Sicherheit	11
1.4	Aufstellort	12
2	MONTAGEANLEITUNG	13
2.1	Allgemeine Hinweise	13
2.2	Lieferumfang	13
2.3	Aufbau	15
3	BEDIENUNGSANLEITUNG	26
3.1	Übersicht	26
3.2	Erste Verbindung mit iCardio	27
3.3	Aufbauen der Drahtlosverbindung	28
4	OPTIONALE ICARDIO LCD-KONSOLE	29
4.1	Austauschen des Moduls	29
4.2	Konsolenanzeige	31
4.3	Tastenfunktionen	32
4.4	Einschalten und Einstellung des Gerätes	33
4.5	Programme	33
4.5.1	Manuelles Programm (MANUAL)	34
4.5.2	Voreingestellte Profilprogramme (PROGRAM)	35
4.5.3	Benutzerdefiniertes Programm (USER)	36
4.5.4	Herzfrequenzgesteuerte Programme (H.R.C)	37
4.5.5	Wattgesteuertes Programm (WATT)	38
4.6	RECOVERY - Fitnesstest	38
5	LAGERUNG UND TRANSPORT	39
5.1	Allgemeine Hinweise	39
5.2	Transportrollen	39
6	FEHLERBEHEBUNG, PFLEGE UND WARTUNG	40
6.1	Allgemeine Hinweise	40
6.2	Störungen und Fehlerdiagnose	40
6.3	Fehlercodes und Fehlersuche	41
6.4	Wartungs- und Inspektionskalender	41

7 ENTSORGUNG 41

8 ZUBEHÖR-EMPFEHLUNG 42

9 ERSATZTEILBESTELLUNG 43

9.1 Seriennummer und Modellbezeichnung 43
9.2 Teileliste 44
9.3 Explosionszeichnung 47

10 GARANTIE 48

11 KONTAKT 50

Sehr geehrte Kundin, sehr geehrter Kunde,
vielen Dank, dass Sie sich für ein Fitnessgerät von cardiostrong® entschieden haben. cardiostrong bietet hochwertige Heimfitnessgeräte, die optimal an die Bedingungen zu Hause angepasst sind. Trainieren Sie zu Hause unabhängig von Wetter oder Tageszeit. cardiostrong Fitnessgeräte bieten Trainingsprogramme und ein Leistungsspektrum für alle Trainingsniveaus und alle Trainingsziele.

Weitere Informationen finden Sie unter www.fitshop.com oder www.cardiostrong.de.
Wir wünschen Ihnen viel Spaß beim Training!

Bestimmungsgemäßer Gebrauch

Das Gerät darf nur für seinen bestimmungsgemäßen Zweck verwendet werden.

Das Gerät ist ausschließlich für den Heimgebrauch geeignet. Das Gerät ist nicht für den semiprofessionellen (z. B. Krankenhäuser, Vereine, Hotels, Schulen usw.) und gewerblichen bzw. professionellen Einsatz (z. B. Fitness-Studio) geeignet.

IMPRESSUM

Fitshop GmbH
Europas Nr. 1 für Heimfitness

International Headquarters
Flensburger Straße 55
24837 Schleswig
Deutschland

Geschäftsführer:
Christian Grau
Sebastian Campmann
Dr. Bernhard Schenkel

Handelsregister HRB 1000 SL
Amtsgericht Flensburg
Umsatzsteuer-IdNr.: DE813211547

HAFTUNGSAUSSCHLUSS

© cardiostrong ist eine eingetragene Marke der Firma Fitshop GmbH. Alle Rechte vorbehalten. Jegliche Verwendung dieser Marke ohne die ausdrückliche schriftliche Genehmigung von Fitshop ist untersagt.

Produkt und Handbuch können geändert werden. Die technischen Daten können ohne Vorankündigung geändert werden.

FITSHOP

Europas Nr.1 für Heimfitness

ZU DIESER ANLEITUNG

Bitte lesen Sie die gesamte Anleitung vor der Montage und der ersten Benutzung aufmerksam durch. Die Anleitung hilft Ihnen beim schnellen Aufbau und erläutert die sichere Handhabung. Tragen Sie dafür Sorge, dass alle mit dem Gerät trainierenden Personen (besonders Kinder und Personen mit körperlicher, sensorischer, geistiger oder motorischer Behinderung) unbedingt vorab über diese Anleitung und ihren Inhalt informiert werden. Im Zweifelsfall müssen verantwortliche Personen die Nutzung des Gerätes beaufsichtigen.

Durch laufende Änderungen und Softwareoptimierungen kann es vorkommen, dass die Anleitung angepasst werden muss. Sollten Sie während des Aufbaus oder der Nutzung eventuelle Abweichungen feststellen, dann rufen Sie im Zweifel die im Webshop hinterlegte Anleitung auf. Dort ist immer die aktuellste Anleitung hinterlegt.

Das Gerät wurde sicherheitstechnisch nach neuesten Erkenntnissen konstruiert. Mögliche Gefahrenquellen, die Verletzungen verursachen könnten, wurden bestmöglich ausgeschlossen. Stellen Sie sicher, dass die Aufbauanweisung korrekt befolgt wurde und dass alle Teile des Gerätes festsitzen. Im Bedarfsfall muss die Anleitung erneut durchgegangen werden, um eventuelle Fehler zu beheben.

Trainingsgeräte müssen nach Genauigkeit und Verwendung klassifiziert werden. Genauigkeitsklassen sind nur bei Geräten anwendbar, die Trainingsdaten anzeigen.

Genauigkeitsklassen

Klasse A: hohe Genauigkeit.
Klasse B: mittlere Genauigkeit.
Klasse C: geringe Genauigkeit.

Die Verwendungsklassen erläutern die vorgesehene Nutzung des Gerätes.

Verwendungsklassen

Klasse S (Studio): berufliche und/oder gewerbliche Verwendung.
Diese Trainingsgeräte sind für die Verwendung in Trainingsräumen von Einrichtungen wie Sportvereinen, Schuleinrichtungen, Hotels, Clubs und Studios, deren Zugang und Aufsicht vom Eigentümer (Person, die die gesetzliche Verantwortung trägt) speziell geregelt ist, vorgesehen.

Klasse H (Heimbereich): Verwendung im Heimbereich.
Diese stationären Trainingsgeräte sind für die Verwendung in privaten Heimstätten vorgesehen, in denen der Zugang zum Trainingsgerät durch den Eigentümer geregelt ist (Person, die die gesetzliche Verantwortung trägt).

Bitte halten Sie sich exakt an die angegebenen Sicherheits- und Wartungsanweisungen. Jegliche davon abweichende Nutzung kann Gesundheitsschäden, Unfälle oder Beschädigungen des Gerätes zur Folge haben, für die seitens des Herstellers und Vertreibers keine Haftung übernommen werden kann.

Die folgenden Sicherheitshinweise können in dieser Bedienungsanleitung vorkommen:

► **ACHTUNG**
Dieser Hinweis steht für mögliche schädliche Situationen, die bei Zuwiderhandlung zu Sachschäden führen können.

⚠ **VORSICHT**
Dieser Hinweis steht für mögliche schädliche Situationen, die bei Zuwiderhandlung zu leichten bzw. geringfügigen Verletzungen führen können!

⚠ **WARNUNG**
Dieser Hinweis steht für mögliche schädliche Situationen, die bei Zuwiderhandlung zu schwersten Verletzungen oder zum Tode führen können!

⚠ **GEFAHR**
Dieser Hinweis steht für mögliche schädliche Situationen, die bei Zuwiderhandlung zu schwersten Verletzungen oder zum Tode führen!

ⓘ **HINWEIS**
Dieser Hinweis steht für weitere nützliche Informationen.

Bewahren Sie diese Anleitung zur Information, für Wartungsarbeiten oder Ersatzteilbestellungen sorgfältig auf!

WICHTIGER HINWEIS

Dieses Gerät ist nicht mit einer Bedienungskonsole ausgestattet. Das Gerät ist für die Nutzung in Kombination mit einer mobilen Einheit, wie z.B. Smartphone oder Tablet, vorgesehen. Über die mobile Einheit lässt sich das Gerät mit der App iCardio verbinden und steuern. Dort haben Sie auch Zugriff auf viele verschiedene Programme.

Ein Smartphone oder Tablet ist nicht im Lieferumfang enthalten.

Alternativ lässt sich das verbaute Modul mit dem Scrollrad gegen der cardiostrong iCardio LCD-Konsole für BX60 Smart austauschen. Weitere Informationen zum Austausch des Moduls finden Sie in dieser Montage- und Bedienungsanleitung.

Die optionale LCD-Konsole ist nicht im Lieferumfang enthalten.
Die LCD-Konsole kann als optionales Zubehör im Fitshop Webshop erworben werden.

1.1 Technische Daten

ⓘ **HINWEIS**
Die unten genannten Trainingsdaten und Programmauswahl beziehen sich auf die verfügbaren Daten, wenn Sie das Gerät mit der iCardio App via Ihr Smartphone oder Tablet verbinden.

TFT - Anzeige von

+ Geschwindigkeit in km/h oder ml/h
+ Trainingszeit in min
+ Trainingsstrecke in km oder ml
+ Trittfrequenz (Umdrehungen pro Minute)
+ Kalorienverbrauch in kcal
+ Herzfrequenz (bei Verwendung der Handsensoren oder eines Brustgurtes)
+ Watt
+ Widerstandsstufe

Widerstandssystem:	elektronisches Magnetbremssystem
Widerstandsstufen:	16
Wattangaben	
Einstellbarer Bereich im Wattprogramm:	0 - 999 W
Min. und Max. Watt bei 60 RPM:	25 - 235 W
Min. und Max. Watt bei 100 RPM:	140 - 560 W
Benutzerspeicher:	4
Trainingsprogramme insgesamt:	66
Manuelle Programme:	1
Voreingestellte Programme:	60
Wattgesteuerte Programme:	1
Herzfrequenzgesteuerte Programme:	4

Maße und Gewicht

Artikelgewicht (brutto, inkl. Verpackung) ca.:	48,9 kg
Artikelgewicht (netto, ohne Verpackung) ca.:	45,5 kg
Verpackungsmaß (L x B x H) ca.:	116 cm x 28,5 cm x 77,5 cm
Aufstellmaß (L x B x H) ca.:	108 cm x 58 cm x 143 cm
Schwungmasse:	8 kg
Maximales Benutzergewicht:	130 kg
Verwendungsklasse:	H

1.2 Persönliche Sicherheit

⚠ **GEFAHR**

+ Bevor Sie mit der Nutzung des Gerätes beginnen, sollten Sie durch Ihren Hausarzt klären, ob das Training für Sie aus gesundheitlicher Sicht geeignet ist. Betroffen hiervon sind vor allem Personen, die eine vererbungsbedingte Anlage zu Bluthochdruck oder Herzleiden haben, über 45 Jahre alt sind, rauchen, überhöhte Cholersterinwerte aufweisen, übergewichtig sind und/oder im letzten Jahr nicht regelmäßig Sport getrieben haben. Wenn Sie unter medikamentöser Behandlung stehen, die Ihre Herzfrequenz beeinträchtigt, so ist ärztlicher Rat absolut unabdinglich.
+ Beachten Sie, dass exzessives Training Ihre Gesundheit ernsthaft gefährden kann. Bitte nehmen Sie gleichermaßen zur Kenntnis, dass Systeme der Herzfrequenzüberwachung ungenau sein können. Sobald Sie Anzeichen von Schwäche, Übelkeit, Schwindelgefühle, Schmerzen, Atemnot oder andere abnormale Symptome erkennen, brechen Sie Ihr Training sofort ab und konsultieren Sie im Notfall Ihren Hausarzt.
+ Der Besitzer muss allen Nutzern sämtliche Warnhinweise und Anweisungen übermitteln.

⚠ **WARNUNG**

+ Die Benutzung dieses Gerätes ist für Kinder unter 14 Jahren nicht zulässig.
+ Kinder sollten nicht unbeaufsichtigt in die Nähe des Gerätes gelangen.
+ Personen mit Behinderungen müssen eine medizinische Genehmigung vorweisen und unter strenger Beobachtung stehen, wenn Sie jegliche Trainingsgeräte benutzen.
+ Das Gerät darf grundsätzlich nicht gleichzeitig von mehreren Personen genutzt werden.
+ Wenn Ihr Gerät über einen Safety Key verfügt, ist der Clip des Safety Keys vor Trainingsbeginn an Ihrer Kleidung anzubringen. Im Falle eines Sturzes kann somit der NOT-STOPP des Gerätes ausgelöst werden.
+ Durch sich drehende Pedale und/oder eine freiliegende Schwungscheibe beim Fehlen eines Freilaufs besteht Verletzungsgefahr. Steigen Sie niemals auf das Gerät oder vom Gerät ab, wenn die Pedale oder die Schwungscheibe sich bewegen. Achten Sie stets darauf, dass die Pedale bzw. die Schwungscheibe vollkommen zum Stillstand gekommen sind.
+ Stützen Sie sich beim Auf- und Absteigen mit mindestens einer Hand an dem Lenker ab. Steigen Sie erst vom Gerät ab, wenn die Pedale vollständig zum Stillstand gekommen sind.
+ Halten Sie Hände, Füße und andere Körperteile, Haar, Kleidung, Schmuck und andere Gegenstände von den beweglichen Teilen fern, da sich diese in dem Gerät verfangen können.
+ Tragen Sie bei der Benutzung keine lose bzw. weite Kleidung, sondern geeignete Sportbekleidung. Achten Sie bei den Sportschuhen auf geeignete Sohlen, vorzugsweise sollten diese aus Gummi oder anderen rutschfesten Materialien sein. Ungeeignet sind Schuhe mit Absätzen, Ledersohlen, Stollen oder Spikes. Trainieren Sie niemals barfuß.

⚠ **VORSICHT**

+ Muss Ihr Gerät mit einem Netzkabel ans Stromnetz angeschlossen werden, stellen Sie sicher, dass das Kabel keine potentielle Stolpergefahr darstellt.
+ Achten Sie darauf, dass sich niemand während des Trainings im Bewegungsbereich des Gerätes befindet, um Sie und andere Personen nicht zu gefährden.
+ Ziehen Sie stets den Pedalriemen fest, bevor Sie mit dem Training beginnen, um das Abrutschen der Füße zu verhindern.

⚠ **VORSICHT**

+ Achten Sie darauf, dass falls Verstellvorrichtungen vorstehen gelassen werden, diese die Bewegung des Benutzers behindern können.

► **ACHTUNG**

+ Es dürfen keine Gegenstände jedweder Art in die Öffnungen des Gerätes gesteckt werden.
+ Um das Gerät vor der Benutzung durch unbefugte Dritte zu schützen, entfernen Sie bei Nichtgebrauch immer das Netzkabel und verstauen Sie dieses an einem sicheren und für Unbefugte (z. B. Kinder) unzugänglichen Ort.
+ Kurbel-Trainingsgeräte der Klasse B und C sind nicht für Zwecke mit hoher Genauigkeit geeignet.

1.3 Elektrische Sicherheit

⚠ **GEFAHR**

+ Um die Gefahr eines Stromschlags zu verringern, ziehen Sie nach Beendigung des Trainings, vor Aufbau oder Abbau des Gerätes sowie vor der Wartung bzw. Reinigung den Stecker des Gerätes aus der Steckdose. Ziehen Sie dabei nicht am Kabel.

⚠ **WARNUNG**

+ Lassen Sie das Gerät nicht unbeaufsichtigt, solange der Netzstecker in der Wandsteckdose eingesteckt ist. Während Ihrer Abwesenheit ist der Netzstecker aus der Steckdose zu entfernen, damit ein unsachgemäßer Gebrauch durch Dritte oder Kinder ausgeschlossen werden kann.
+ Falls das Netzkabel oder der Netzstecker beschädigt oder defekt ist, wenden Sie sich an Ihren Vertragspartner. Bis zur Instandsetzung darf das Gerät nicht genutzt werden.

► **ACHTUNG**

+ Das Gerät benötigt einen Netzanschluss von 220-230 V mit 50 Hz Netzspannung.
+ Das Gerät darf nur mittels des mitgelieferten Netzkabels direkt an eine geerdete Steckdose angeschlossen werden. Verlängerungskabel müssen den VDE-Richtlinien entsprechen. Wickeln Sie das Netzkabel immer vollständig ab.
+ Die Steckdose muss mit einer Sicherung mit einem Mindestsicherungswert „16 A, träge“ gesichert sein.
+ Verändern Sie weder etwas am Netzkabel noch am Netzstecker.
+ Das Netzkabel ist von Wasser, Hitze, Öl und scharfen Kanten fernzuhalten. Lassen Sie das Netzkabel nicht unter dem Gerät oder unter einem Teppich entlanglaufen und stellen Sie keine Gegenstände darauf.
+ Falls Ihr erworbenes Gerät über eine TFT Konsole verfügt, müssen regelmäßig Softwareupdates durchgeführt werden. Folgen Sie den Anweisungen auf dem Bildschirm, um das Update durchzuführen.
+ Die Systeme und Software von Geräten mit TFT Konsolen sind auf die vorinstallierten Apps abgestimmt. Installieren Sie keine weiteren Apps auf der Konsole.

ⓘ **HINWEIS**

+ Bei den vorinstallierten Apps der TFT Konsolen handelt es sich um Apps externer Hersteller. Fitshop übernimmt keinerlei Verantwortung für die Verfügbarkeit, Funktionalität oder Inhalte dieser Apps.

1.4 Aufstellort

⚠ **WARNUNG**

+ Stellen Sie das Gerät nicht in Hauptdurchgängen oder Fluchtwegen auf.

⚠ **VORSICHT**

+ Wählen Sie den Aufstellort so, dass Sie zu allen Seiten genügend Platz zum Trainieren haben.
+ Stellen Sie sicher, dass der Trainingsraum während des Trainings gut durchlüftet und keiner Zugluft ausgesetzt ist.
+ Wählen Sie den Aufstellort so, dass sowohl vor als auch neben dem Gerät ausreichend Freiraum/Sicherheitszone bestehen bleibt.
+ Der Freibereich in der Richtung, aus der der Zugang zum Trainingsgerät erfolgt, muss mindestens 0,6 m größer als der Übungsbereich sein.
+ Die Aufstell- und Anbaufläche des Gerätes sollten eben, belastbar und fest sein.

► **ACHTUNG**

+ Das Gerät darf nur in einem Gebäude, in ausreichend temperierten und trockenen Räumen (Umgebungstemperaturen zwischen 10°C und 35°C), genutzt werden. Die Nutzung im Freien oder Räumen mit hoher Luftfeuchtigkeit (über 70%) wie Schwimmbädern ist nicht zulässig.
+ Um hochwertige Bodenbeläge (Parkett, Laminat, Kork, Teppiche) vor Druckstellen und Schweiß zu schützen und leichte Unebenheiten auszugleichen, benutzen Sie eine Bodenschutzmatte.
+ Für die Verwendungsklasse S darf das Gerät nur in Bereichen benutzt werden, in denen Zugang, Beaufsichtigung und Kontrolle speziell vom Besitzer geregelt ist.

2 MONTAGEANLEITUNG

2.1 Allgemeine Hinweise

⚠ **GEFAHR**

+ Lassen Sie kein Werkzeug und/oder Verpackungsmaterial, wie Folien oder Kleinteile, herumliegen, da ansonsten für Kinder Erstickungsgefahr besteht. Halten Sie Kinder während der Montage vom Gerät fern.

⚠ **WARNUNG**

+ Beachten Sie die am Gerät angebrachten Hinweise, um Verletzungsgefahren zu reduzieren.

⚠ **VORSICHT**

+ Achten Sie darauf, dass Sie während des Aufbaus in jede Richtung genügend Bewegungsfreiraum haben.
+ Der Aufbau des Gerätes muss von min. zwei Erwachsenen durchgeführt werden. Nehmen Sie im Zweifelsfall die Hilfe einer dritten, technisch begabten Person in Anspruch.

► **ACHTUNG**

+ Um Beschädigungen am Gerät und dem Boden zu vermeiden, nehmen Sie den Aufbau auf einer Unterlegmatte oder dem Verpackungskarton vor.

ⓘ **HINWEIS**

+ Um den Aufbau so einfach wie möglich zu gestalten, können bereits einige zu verwendende Schrauben und Muttern vormontiert sein.
+ Führen Sie die Montage des Gerätes idealerweise an dem späteren Aufstellort durch.

2.2 Lieferumfang

Der Lieferumfang besteht aus den nachfolgend dargestellten Teilen. Prüfen Sie zu Beginn, ob alle zum Gerät gehörenden Teile und Werkzeuge im Lieferumfang enthalten sind und ob Schäden vorliegen. Bei Beanstandungen ist unmittelbar der Vertragspartner zu kontaktieren.

⚠ **VORSICHT**

Sollten Teile des Lieferumfangs fehlen oder beschädigt sein, darf der Aufbau nicht vorgenommen werden.

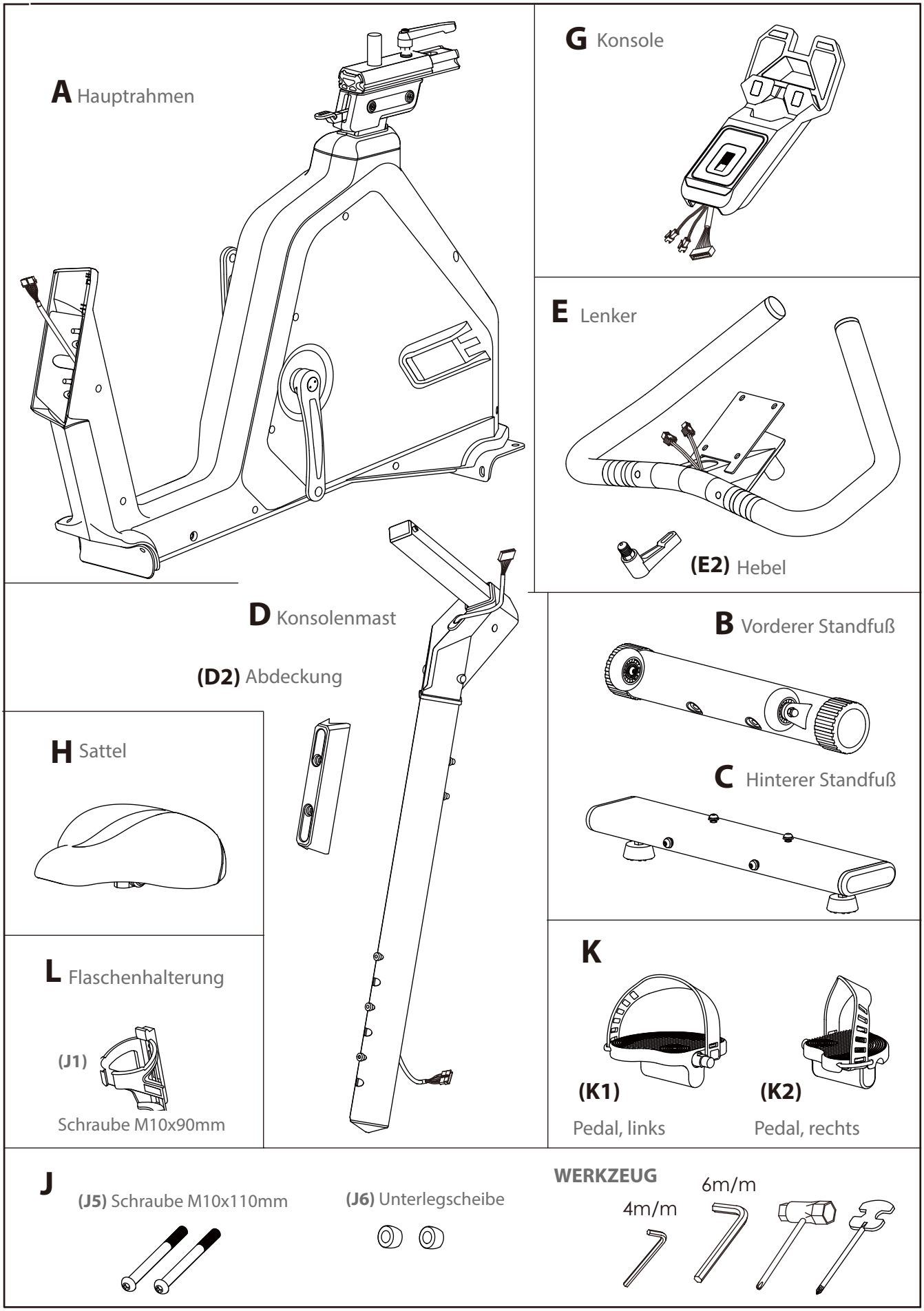
A Hauptrahmen
G Konsole
E Lenker
(E2) Hebel
D Konsolenmast
(D2) Abdeckung
B Vorderer Standfuß
C Hinterer Standfuß
H Sattel
L Flaschenhalterung
(J1)
Schraube M10x90mm
K
(K1)
Pedal, links
(K2)
Pedal, rechts
J
(J5) Schraube M10x110mm
(J6) Unterlegscheibe
WERKZEUG
4m/m
6m/m

2.3 Aufbau

Sehen Sie sich vor dem Aufbau die Montageschritte genau an und führen Sie die Montage gemäß der angegebenen Reihenfolge durch.

ⓘ **HINWEIS**

+ Verschrauben Sie zunächst alle Teile lose und kontrollieren Sie deren richtige Passform. Ziehen Sie die Schrauben mit Hilfe des Werkzeuges erst fest, wenn Sie dazu aufgefordert werden.
+ Falls Sie Schwierigkeiten haben, die Grafiken zu erkennen, empfehlen wir Ihnen, die im Webshop hinterlegte PDF-Anleitung auf Ihrem Endgerät (z.B. Smartphone, Tablet oder PC) zu öffnen. Dort haben Sie die Möglichkeit, näher heranzuzoomen. Bitte beachten Sie dabei, dass das Programm Adobe Acrobat Reader auf Ihrem Endgerät installiert sein muss, um die Datei öffnen zu können.

Schritt 1: Montage des hinteren Standfußes

1. Entfernen Sie die vormontierten Schrauben (J7), Federscheiben (J8) und Unterlegscheiben (J9) von dem hinteren Standfuß (C).
2. Montieren Sie den hinteren Standfuß (C) an dem Hauptrahmen (A) mit den Schrauben (J7), Federscheiben (J8) und Unterlegscheiben (J9).

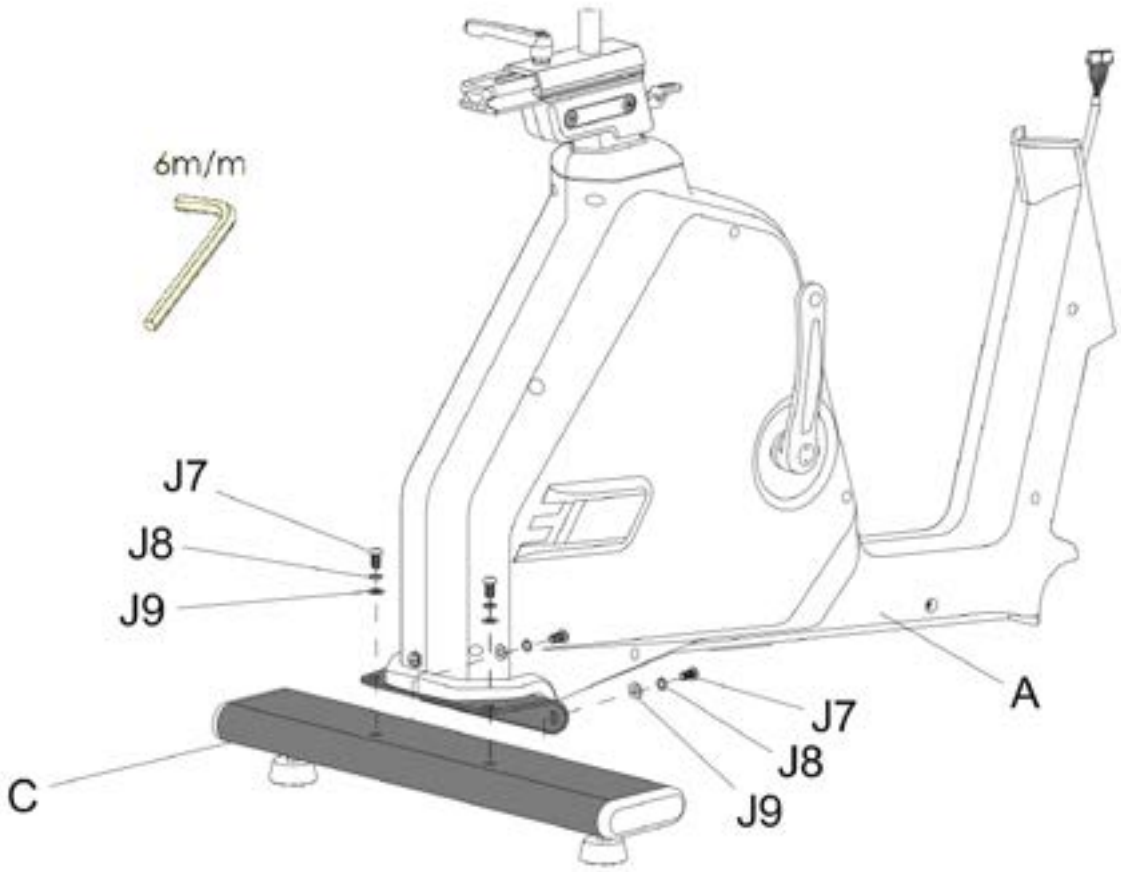

Schritt 2: Montage des vorderen Standfußes

ⓘ **HINWEIS**
Bevor Sie mit der Montage beginnen, entfernen Sie die Transportsicherung vom vorderen Standfuß (B).

Montieren Sie den vorderen Standfuß (B) an dem Hauptrahmen (A) mit zwei Schrauben (J1), zwei Federscheiben (J2) und zwei Unterlegscheiben (J3).

ⓘ **HINWEIS**
Bei Unebenheiten können Sie das Gerät durch Drehen der beiden Stellschrauben stabilisieren.

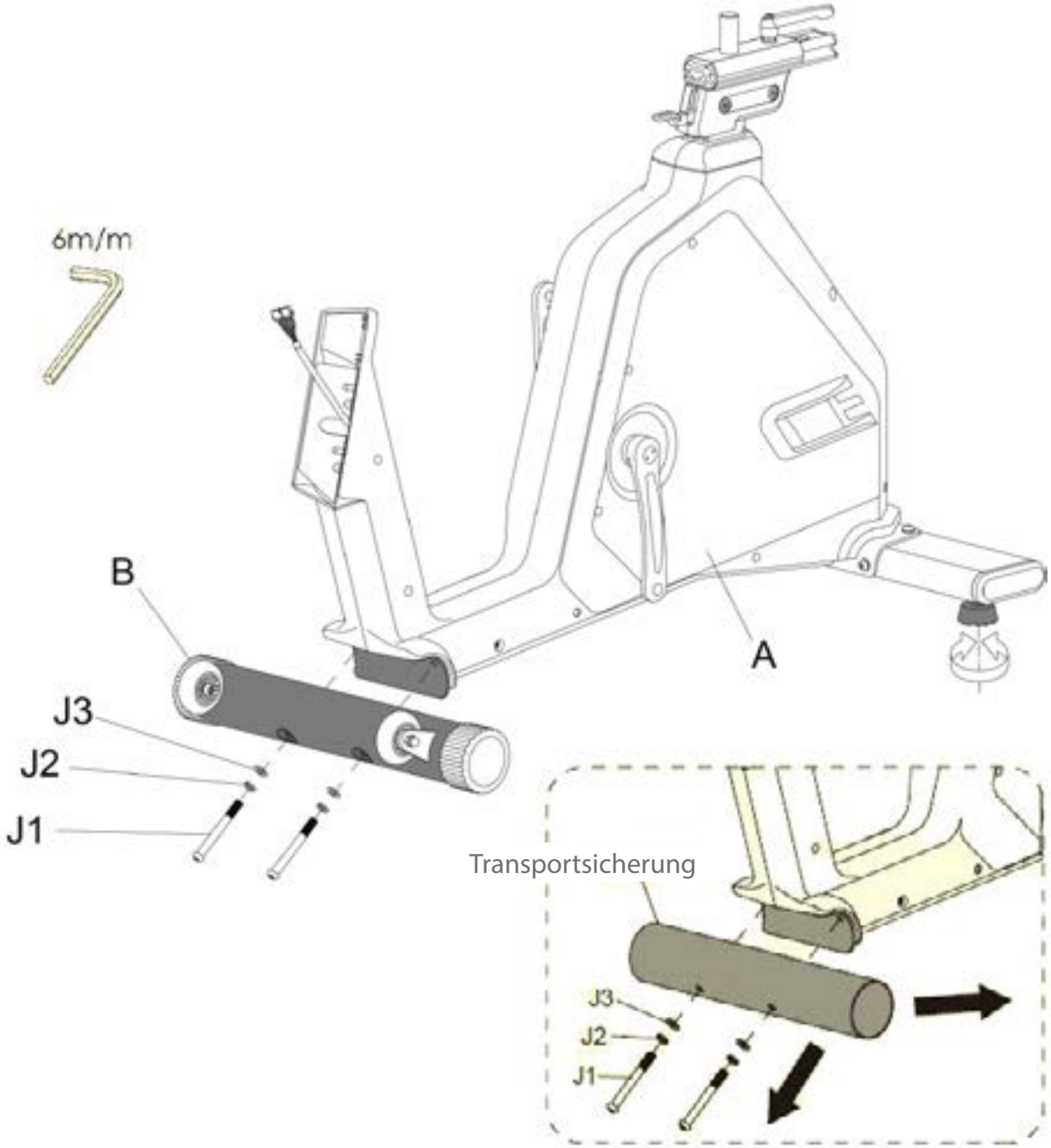

Schritt 3: Montage des Konsolenmastes

ⓘ **HINWEIS**
Der Konsolenmast kann je nach Körpergröße in einer Standardhöhe oder niedrigen Höhe montiert werden. Der Hauptrahmen und der Konsolenmast sind dafür mit entsprechenden Aufklebern versehen. Richten Sie die blauen Linien aus, um die Standardhöhe einzustellen (Ansicht 3-a). Richten Sie die roten Linien aus, um die niedrigere Höhe einzustellen (Ansicht 3-b).

1. Verbinden Sie die Kabel A1 und D1.

► **ACHTUNG**
Achten Sie darauf, die Kabel in den folgenden Schritten nicht einzuklemmen.

2. Schieben Sie vorsichtig evt. überschüssiges Kabel in den Hauptrahmen (A).
3. Montieren Sie den Konsolenmast (D) an dem Hauptrahmen (A) mit zwei Schrauben (J5) und zwei Unterlegscheiben (J6).
4. Montieren Sie die Abdeckung (D2) an dem Konsolenmast (D) mit zwei Schrauben (J4).

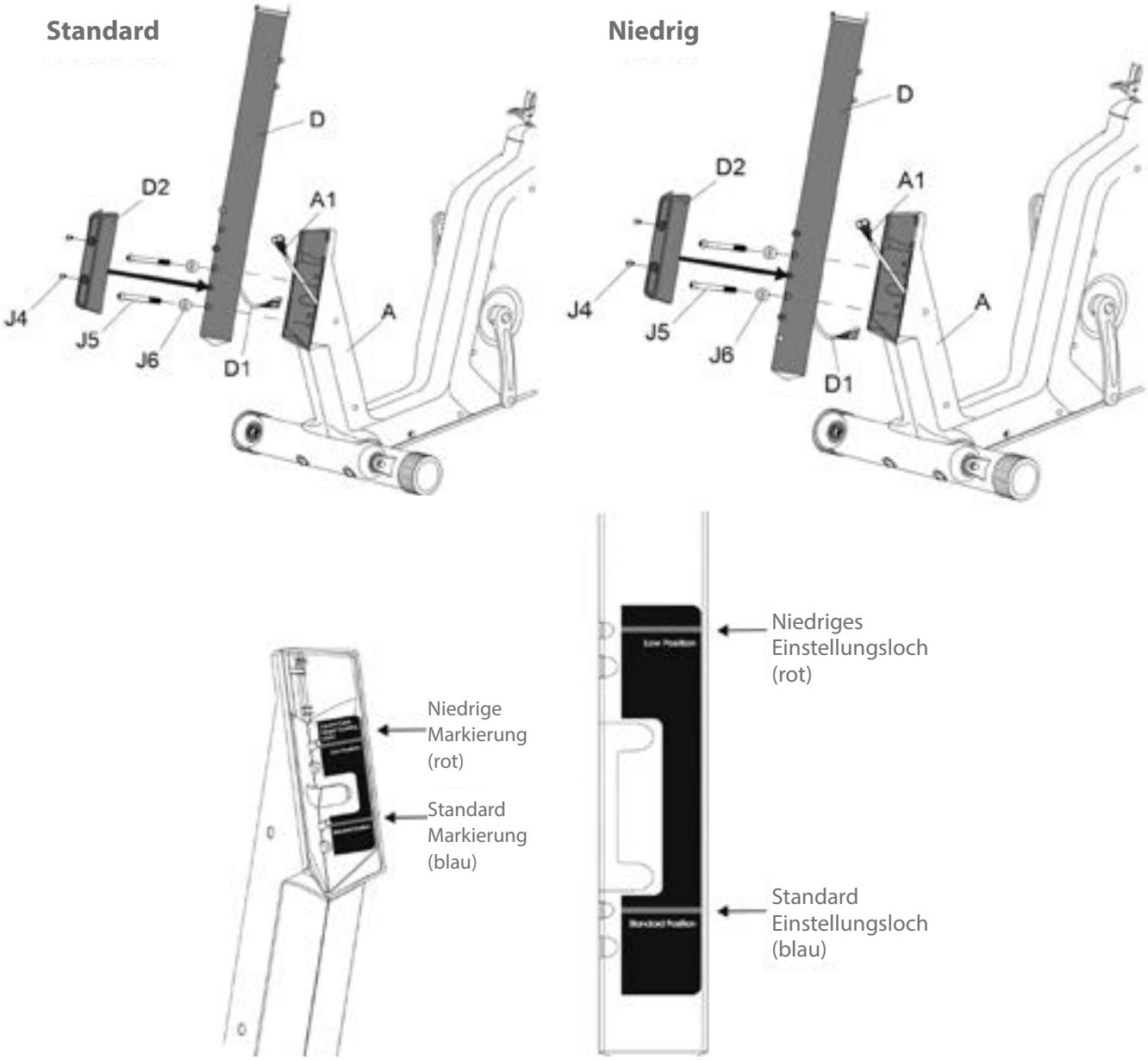

Ansicht 3-a: Standard Position

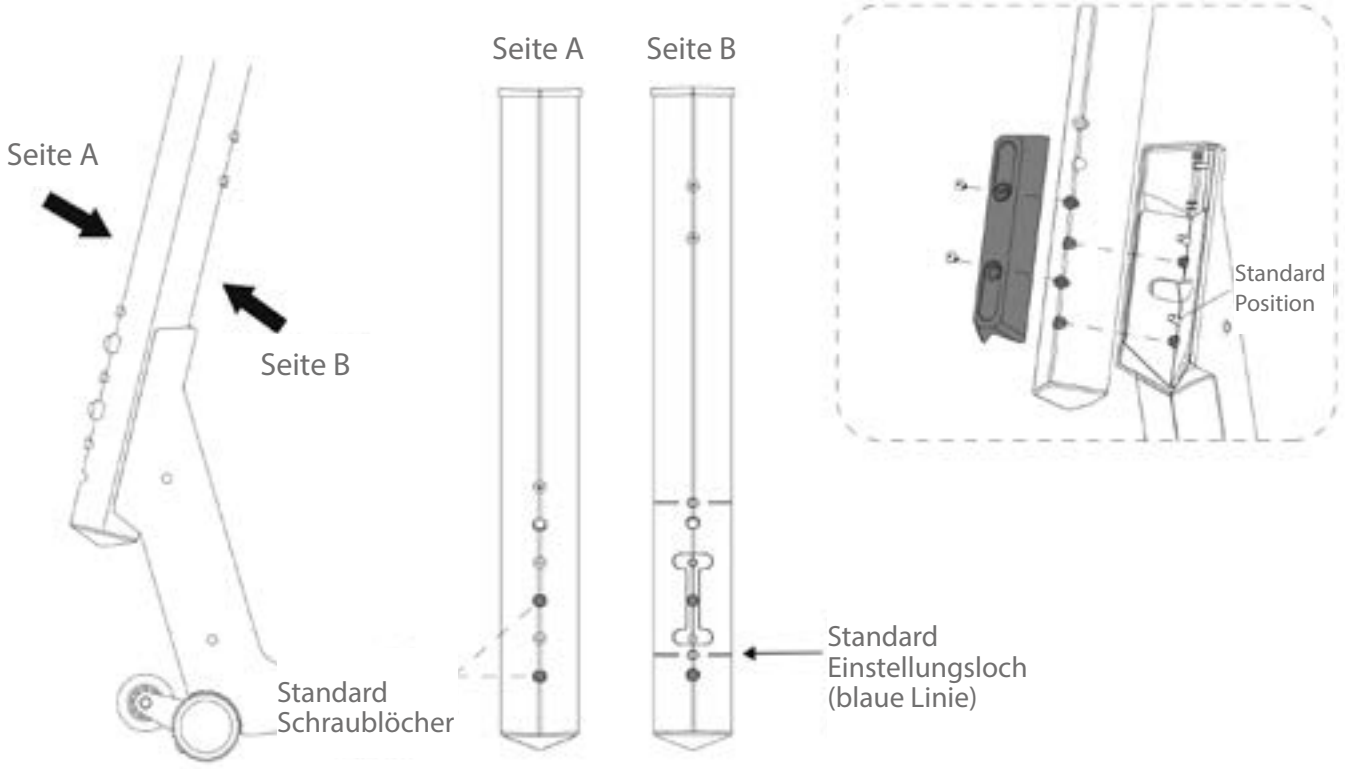

Ansicht 3-b: Niedrige Position

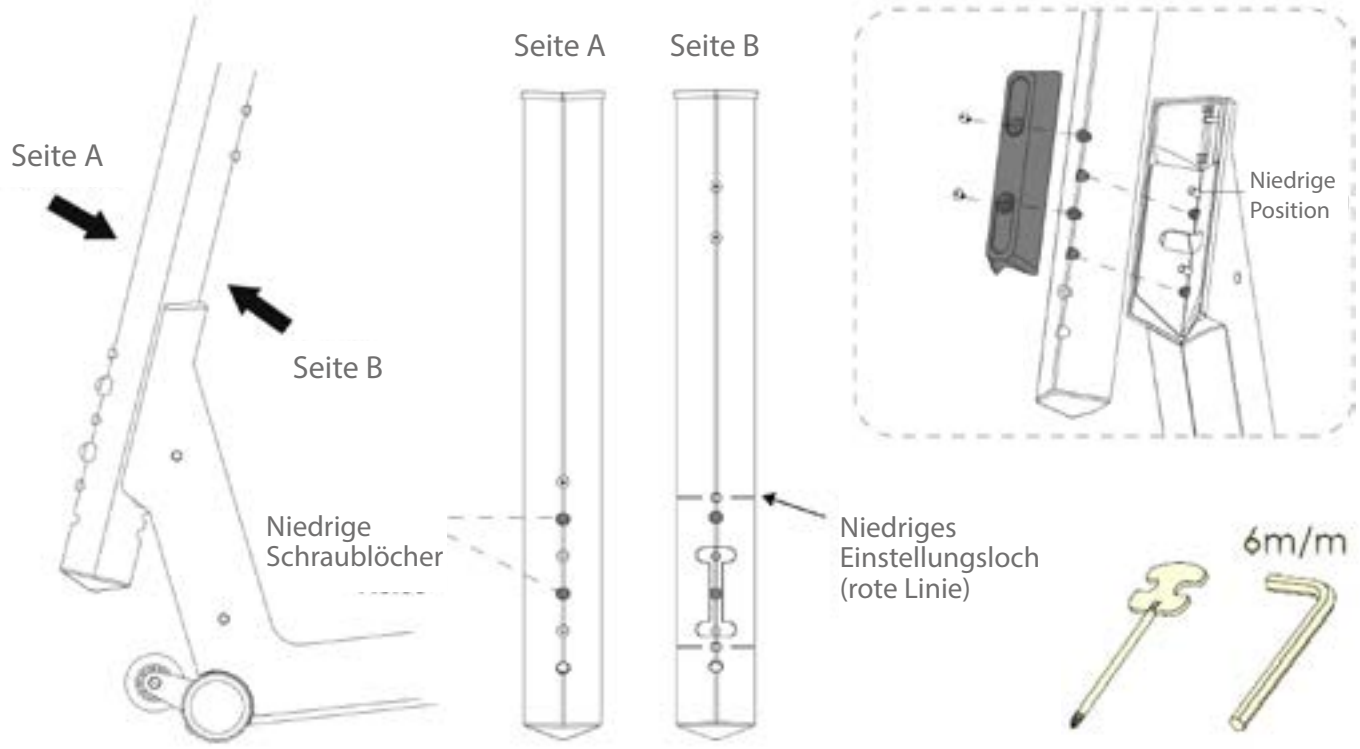

Schritt 4: **Montage der Flaschenhalterung**

1. Entfernen Sie die vormontierten Schrauben (J10) an dem Konsolenmast (D).
2. Montieren Sie die Flaschenhalterung (L) an dem Konsolenmast (D) mit den Schrauben (J10).

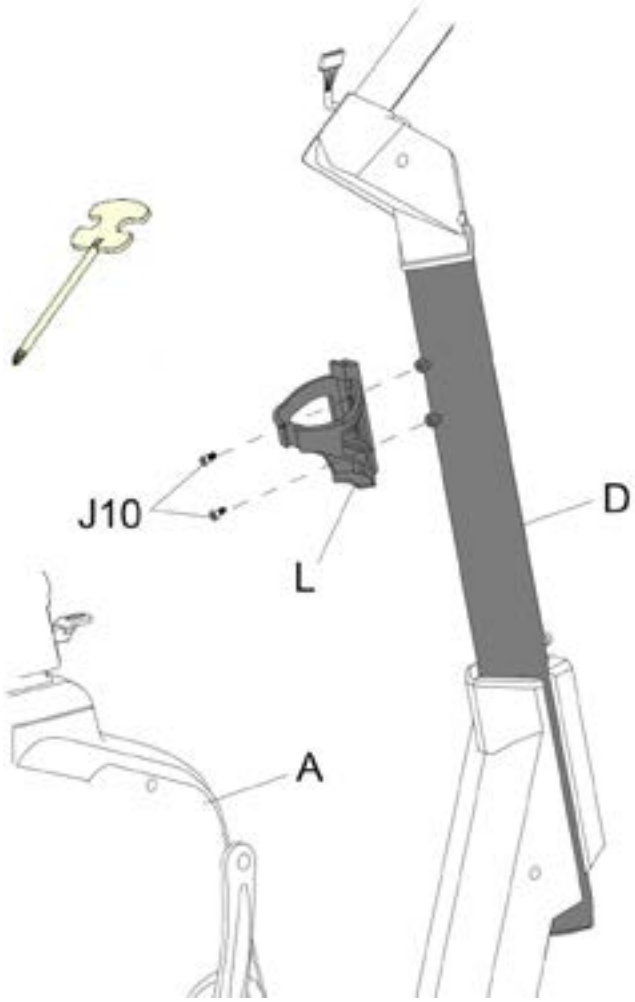

Schritt 5: **Montage des Lenkers**

1. Entfernen Sie die vormontierte Schraube (J10) an dem Konsolenmast (D).
2. Schieben Sie den Lenker (E) auf den Konsolenmast (D).
3. Fixieren Sie den Lenker (E) an dem Konsolenmast (D) mit einem Hebel (E2).
4. Ziehen Sie die zuvor entfernte Schraube (J10) wieder an dem Konsolenmast (D) fest.

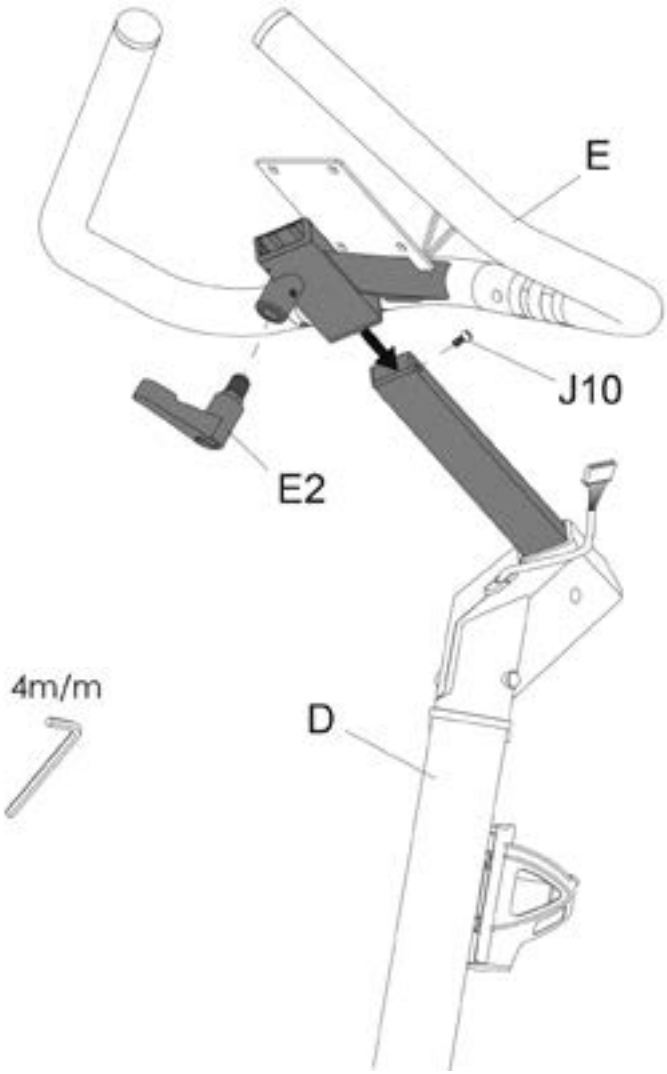

Schritt 6: Verbinden der Kabel

1. Schieben Sie vorsichtig das Kabel (D1) durch die Öffnung.
2. Stecken Sie den Stecker (D3) in den Lenker (E).

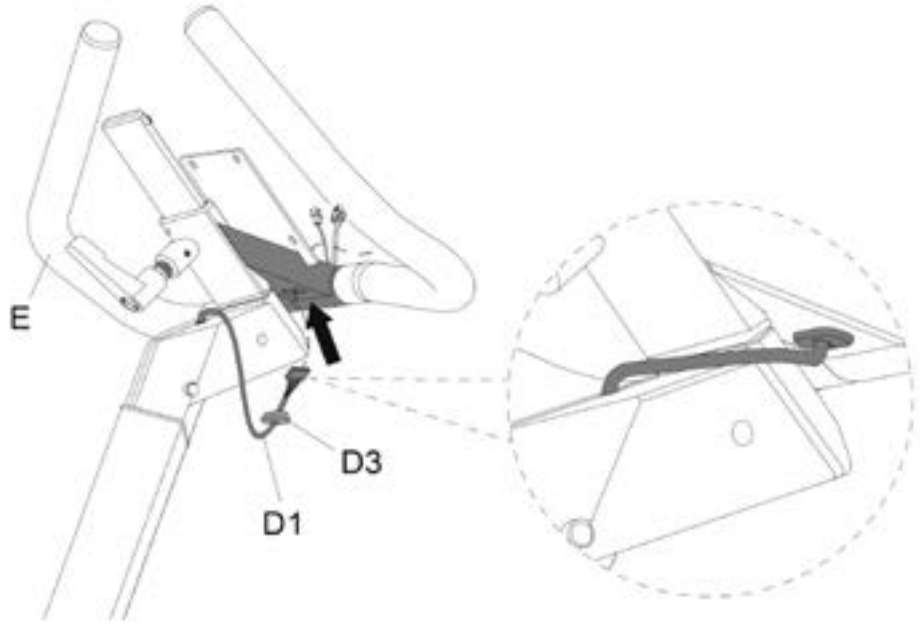

Schritt 7: Montage der Konsole

1. Entfernen Sie die vormontierten Schrauben (G1) auf der Rückseite der Konsole (G).
2. Verbinden Sie die Kabel D1 und E1 mit den entsprechenden Gegenstücken der Konsole (G).

► **ACHTUNG**

3. Achten Sie darauf, die Kabel im folgenden Schritt nicht einzuklemmen.
4. Schieben Sie vorsichtig evt. überschüssiges Kabel in die Öffnung des Lenkers (E).
5. Schieben Sie vorsichtig die Konsole (G) auf die Konsolenhalterung.
6. Montieren Sie die Konsole (G) an die Konsolenhalterung des Lenkers (E) mit den zuvor entfernten Schrauben (G1).

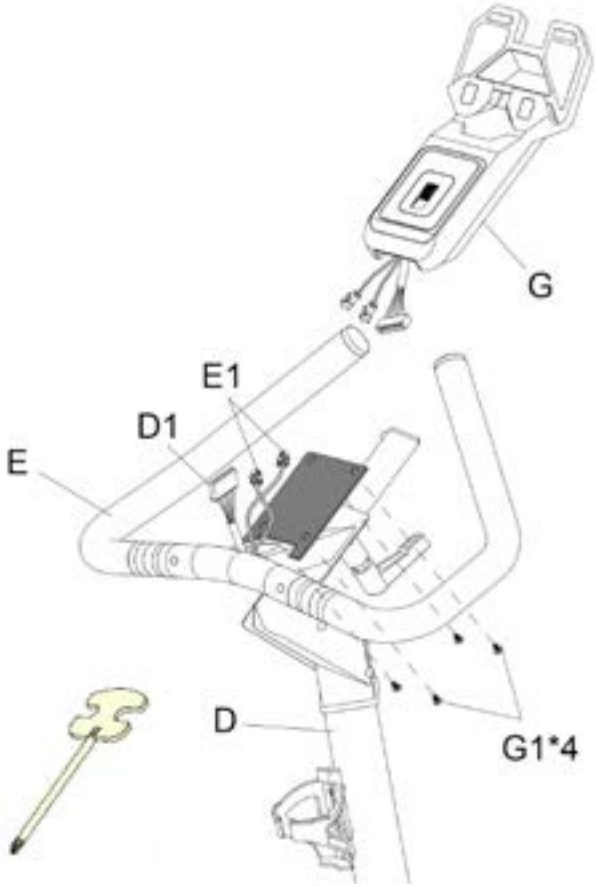

Schritt 8: Montage des Sattels

Montieren Sie den Sattel (H) auf die Sattelstütze (H4) und fixieren Sie den Sattel mit dem Werkzeug.

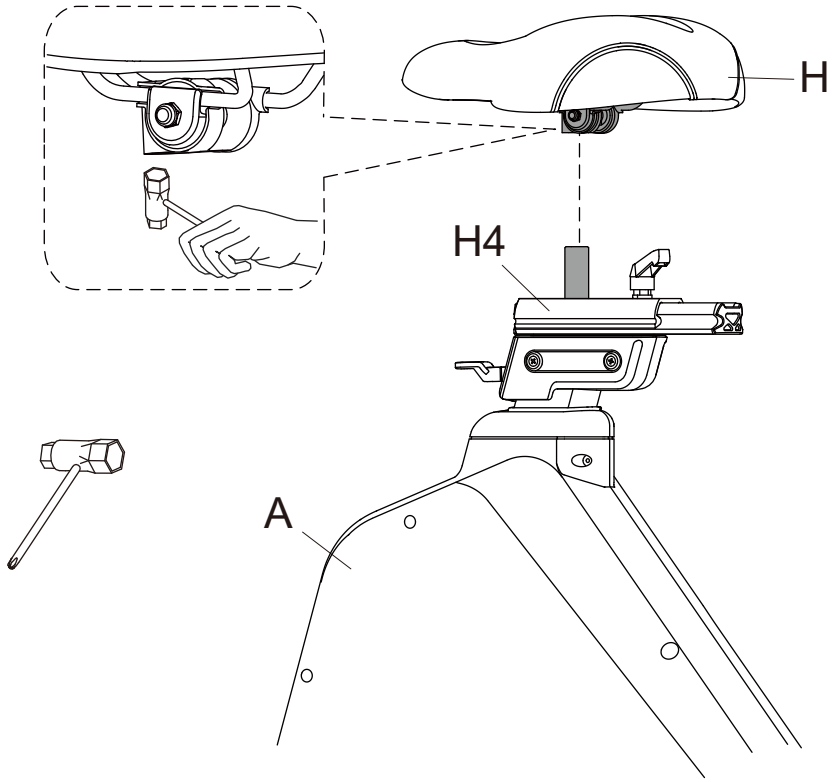

Schritt 9: Montage der Pedale

ⓘ **HINWEISE**
Die Pedale sowie Pedalriemen sind mit ensprechenden Kennzeichenen (links/rechts) versehen.

1. Montieren Sie das rechte Pedal (K2) an dem rechten Pedalarm des Hauptrahmens (A) indem Sie im Uhrzeigersinn drehen.
2. Montieren Sie das linke Pedal (K1) an dem linken Pedalarm des Hauptrahmens (A) indem Sie gegen den Uhrzeigersinn drehen.

⚠ **VORSICHT**
Achten Sie darauf, die Pedale komplett einzuschrauben.

Schritt 11: Ausrichtung der Standfüße

Bei Unebenheiten des Bodens können Sie das Gerät durch Drehen der beiden Stellschrauben unter dem Hauptrahmen stabilisieren.

1. Heben Sie das Gerät an der gewünschten Seite an und drehen Sie an der Stellschraube unter dem Hauptrahmen.
2. Drehen Sie die Schraube im Uhrzeigersinn, um sie herauszudrehen und das Gerät anzuheben.
3. Drehen Sie gegen den Uhrzeigersinn, um das Gerät abzusenken.

Schritt 10: Anschließen des Gerätes an das Stromnetz

► **ACHTUNG**
Das Gerät darf nicht an eine Mehrfachsteckdose angeschlossen werden, da ansonsten nicht gewährleistet werden kann, dass das Gerät mit ausreichend Strom versorgt wird. Technische Fehler können die Folge sein.

Stecken Sie den Netzstecker in eine Steckdose, die den Vorgaben in dem Kapitel zur elektrischen Sicherheit entsprechen.

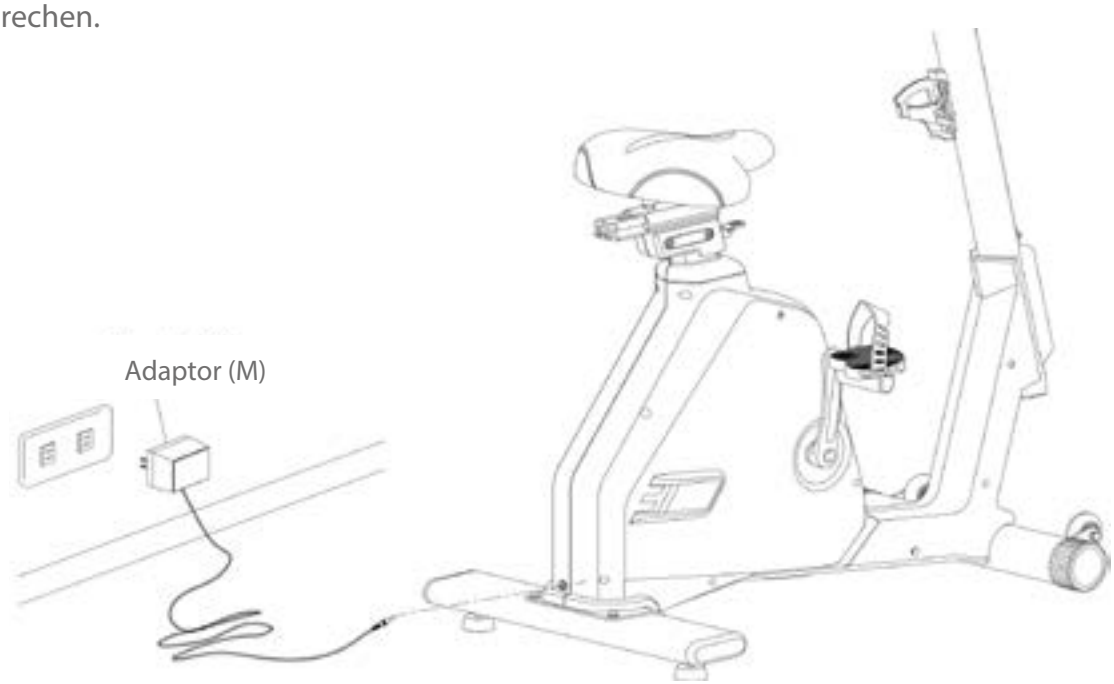

Korrektes Auf- und Absteigen

1. Zum Aufsteigen umgreifen Sie mit beiden Händen die Haltegriffe und steigen Sie zuerst mit dem linken Fuß auf das linke Pedal oder mit dem rechten Fuß auf das rechte Pedal und dann mit dem anderen Fuß auf.
2. Zum Absteigen umgreifen Sie mit beiden Händen die Haltegriffe und setzen Sie einen Fuß neben das Gerät und dann den anderen.

Ausrichtung des Sattels

1. Um den Sattel (H) vertikal auszurichten, ziehen Sie den Hebel (F1) hoch und stellen Sie den Sattel (H) in der gewünschten Höhe ein.
2. Um den Sattel (H) horizontal einzustellen, lösen Sie den Knauf (F2) und stellen Sie den Sattel (H) in der gewünschten Position ein.

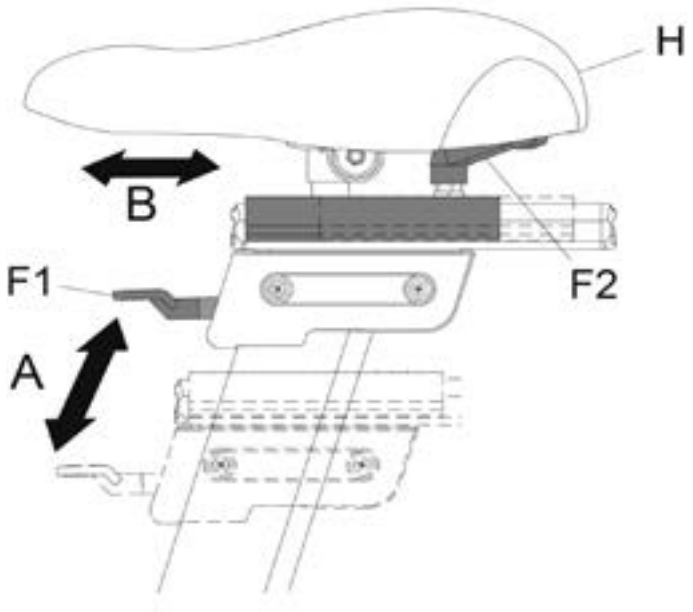

Ausrichtung des Lenkers:

Die Höhe des Lenkers kann individuell angepasst werden.

1. Um die Höhe des Lenkers (E) einzustellen, lösen Sie zuerst den Hebel (E2).
2. Schieben Sie den Lenker (E) in die gewünschte Position und ziehen Sie dann den Hebel (E2) wieder fest.

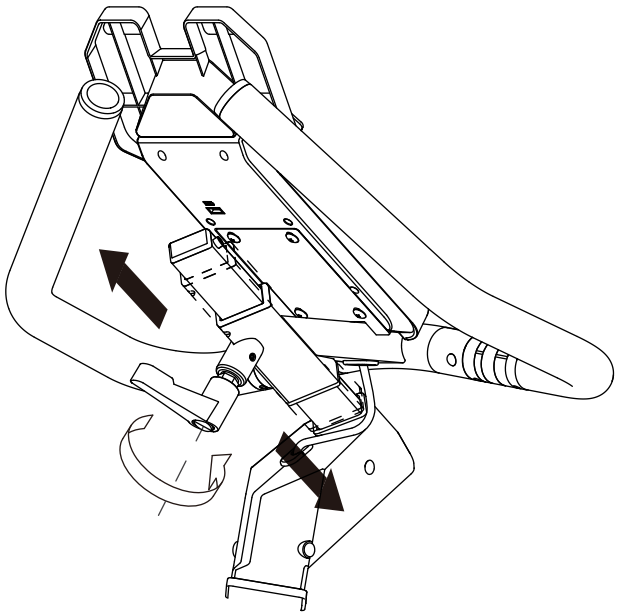

ⓘ **HINWEIS**

+ Machen Sie sich vor Trainingsbeginn mit allen Funktionen und Einstellmöglichkeiten des Gerätes vertraut. Lassen Sie sich die ordnungsgemäße Verwendung dieses Produktes von einem Fachmann erläutern.
+ Beginnen Sie Ihr Training stets mit einer niedrigen Belastung und steigern Sie diese gleichmäßig und schonend. Beenden Sie Ihr Training mit einer Cool-Down-Phase. Bei Fragen oder Unklarheiten kontaktieren Sie Ihren Hausarzt.

3.1 Übersicht

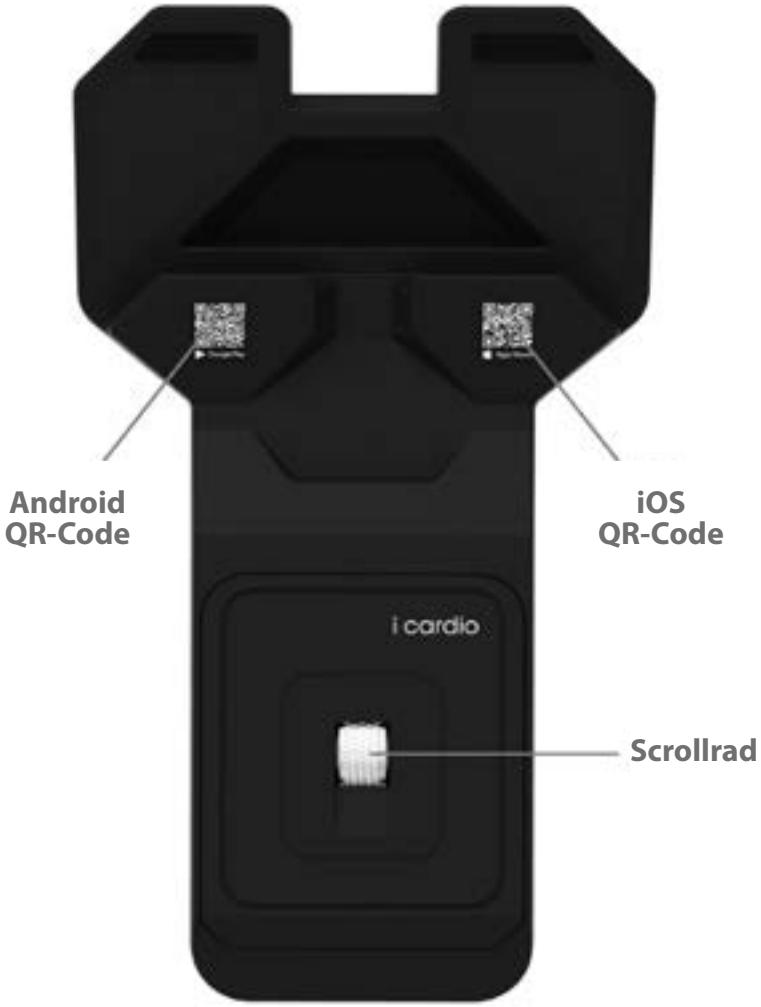

Tablethalterung

Drahtlosverbindung-Nummer

USB-Ladeanschluss

3.2 Erste Verbindung mit iCardio

ⓘ **HINWEIS**
Die folgende App wird von externen Herstellern programmiert und zur Verfügung gestellt. Änderungen und Verfügbarkeiten dieser App können vorkommen bzw. abweichen. Fitshop übernimmt keinerlei Verantwortung für die Verfügbarkeit, Funktionalität oder Inhalte dieser App.

Dieses Gerät ist für die Nutzung in Kombination mit der iCardio-App vorgesehen. Dazu verwenden Sie Ihr Smartphone oder Tablet.

1. Laden Sie die App iCardio im App Store oder Google PlayStore herunter. Alternativ können Sie den entsprechenden QR-Code am Gerät oder in dieser Bedienungsanleitung scannen.

App Store
iOS

ⓘ **HINWEIS**
Für die Nutzung der iCardio-App wird ein Betriebssystem von mindestens Android 9 oder iOS 13 benötigt.

2. Öffnen Sie die Drahtlosverbindungeinstellungen Ihres Smartphones oder Tablets und stellen Sie sicher, dass Drahtlosverbindung eingeschaltet ist.
3. Öffnen Sie die iCardio-App.
4. Geben Sie das Passwort "iCARDIO" ein und loggen Sie sich anschließend ein (Abb. 1).

Google Play
Android

ⓘ **HINWEIS**
Das Passwort muss nur bei der ersten Verbindung eingegeben werden.

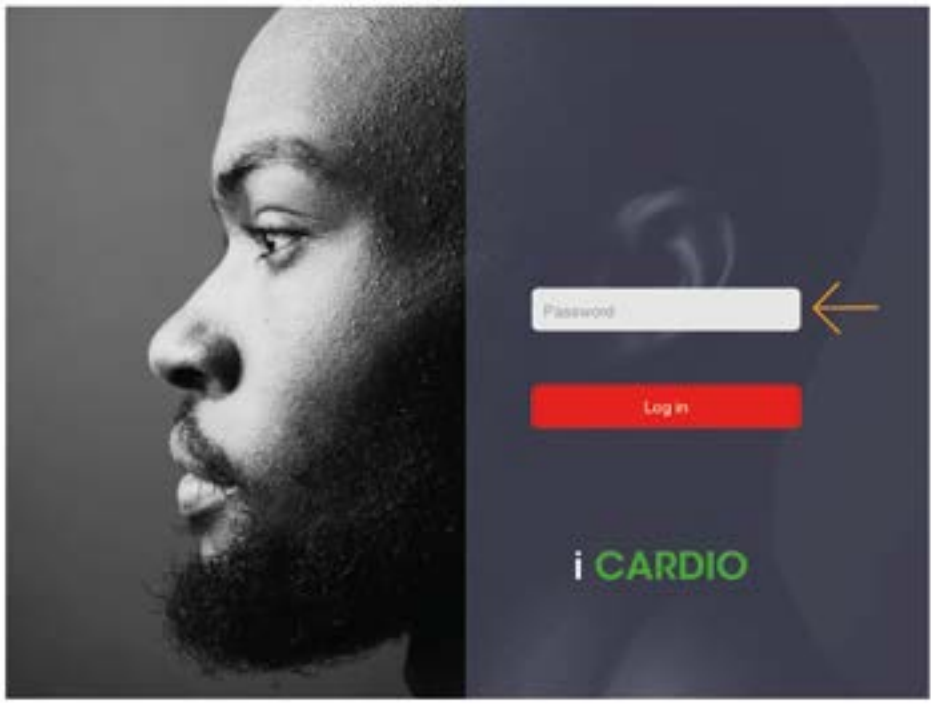

Abb. 1

3.3 Aufbauen der Drahtlosverbindung

1. Tippen Sie auf das kleine Drehrad-Symbol am unteren linken Bildschirmrand (Abb. 2).

Sie gelangen zu den Einstellungen. Dort können Sie unter anderem die Sprache der App ändern und die Bedienungsanleitung der App aufrufen.

2. Tippen Sie auf das Drahtlosverbindung-Symbol (Abb. 3).

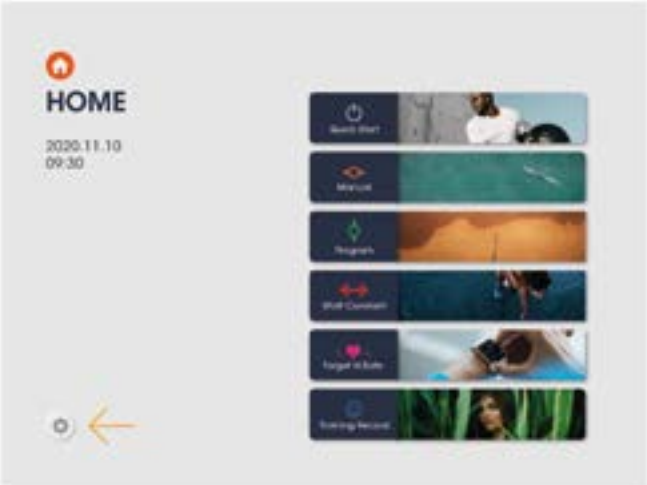

Abb. 2

Abb. 3

3. Überprüfen Sie, ob die Drahtlosverbindung-Nummer auf der Rückseite der Konsole in der "MY DEVICE"-Liste innerhalb von 15 Sekunden auftaucht (Abb. 4).

3.1. Drahtlosverbindung-Nummer taucht auf

Tippen Sie auf die entsprechende Nummer, um das Gerät per Drahtlosverbindung zu koppeln.

3.2. Drahtlosverbindung-Nummer taucht nicht auf

a) Tippen Sie auf das Pfeil-Symbol am unteren rechten Bildschirmrand.
b) Funktioniert Punkt a nicht, trennen Sie das Gerät kurz vom Strom und stecken Sie den Netzstecker wieder ein.
c) Funktioniert Punkt b auch nicht, starten Sie Ihr Mobilgerät neu.

Abb. 4

4 OPTIONALE ICARDIO LCD-KONSOLE

Eine optionale iCardio LCD-Konsole ist für dieses spezielle Gerät erhältlich und kann separat im Fitshop Webshop erworben werden. Die LCD-Konsole ist austauschbar und kann mit dem eingebauten Scrollrad-Modul getauscht werden. Die LCD-Konsole bietet eine eigene Vielfalt an Programmen und Trainingsdaten.

ⓘ **HINWEIS**
Der Austausch des Moduls beeinflusst nicht die Kompatabilität mit der iCardio App.

4.1 Austauschen des Moduls

1. Entfernen Sie die vier Schrauben (G1) auf der Rückseite der Konsole (G).
2. Trennen Sie vorsichtig die Kabelverbindungen (D1 & E1).
3. Entfernen Sie die untere, mittlere Schraube auf der Rückseite der Konsole (G).
4. Ziehen Sie nun vorsichtig das verbaute Scrollrad-Modul ein wenig heraus.

► **ACHTUNG**
Das 5-Pin Kabel ist mit dem Scrollrad-Modul kompatibel. Das 10-Pin Kabel ist mit der LCD-Konsole kompatibel.

5. Trennen Sie das 5-Pin Kabel vom dem Scrollrad-Modul.
6. Schieben Sie vorsichtig das 5-Pin Kabel in die Konsole (G).
7. Verbinden Sie das 10-Pin Kabel mit der LCD-Konsole.
8. Legen Sie die LCD-Konsole in die Konsole (G).
9. Montieren Sie die LCD-Konsole an der Konsole (G) mit der zuvor entfernten unteren, mittleren Schraube.
10. Verbinden Sie die Kabel (D1 & E1) erneut mit den entsprechenden Gegenstücken der Konsole (G).

► **ACHTUNG**
Achten Sie darauf, die Kabel im folgenden Schritt nicht einzuklemmen.

11. Montieren Sie die Konsole (G) wieder an der Konsolenhalterung des Lenkers (E) mit den zuvor entfernten Schrauben (G1).

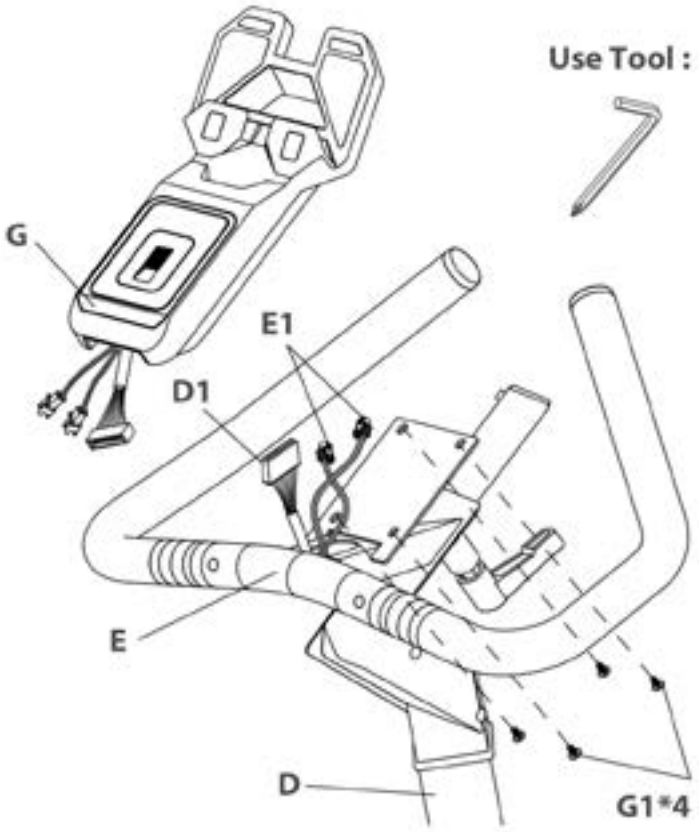
Use Tool :
G
E1
D1
E
D
G1*4

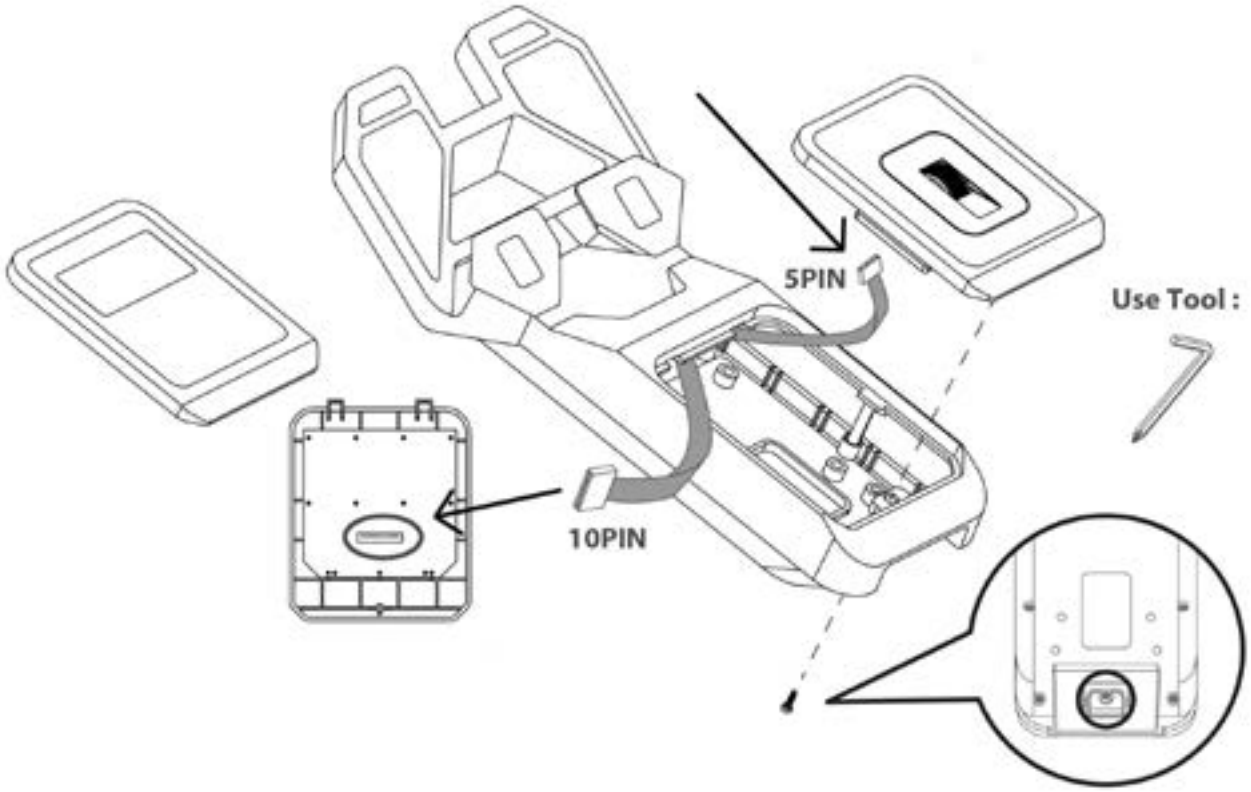
5PIN
Use Tool :
10PIN

4.2 Konsolenanzeige

iCardio LCD-Konsole

Time (Zeit)	+ Anzeige der Trainingszeit + Anzeigebereich 0:00-99:59 Minuten
Speed (Geschwindigkeit)	+ Anzeige der aktuellen Geschwindigkeit + Anzeigebereich 0.0-99.9 km/h oder ml/h
RPM (Umdrehungen pro Minute)	+ Anzeige der RPM + Anzeigebereich 0-999 RPM
Distance (Strecke)	+ Anzeige der Gesamtdistanz + Anzeigebereich 0.0-99.9 km oder ml
Calories (Kalorienverbrauch)	+ Anzeige des Kalorienverbrauchs + Anzeigebereich 0-9999 Cal

Watt	+ Anzeige der Wattleistung + Anzeigebereich 0-999
Pulse (Herzfrequenz in BPM)	+ Anzeige der aktuellen Herzfrequenz + Anzeigebereich 0-230 BPM
U1 - U4	Anzeige des Benutzerprofils
MANUAL	Manueller Trainingsmodus
WATTS	Wattgesteuerter Trainingsmodus
H.R.C	Herzfrequenzgesteuerter Trainingsmodus
USER	Benutzerdefinierter Trainingsmodus
PROGRAM	Voreingestellter Trainingsmodus
Resistance (Widerstand)	Anzeige der Widerstandsstufe (1 - 16)
Drahtlosverbindungstechnologie	Drahtlosverbindung

4.3 Tastenfunktionen

UP	Drücken, um Werte zu erhöhen.
DOWN	Drücken, um Werte zu reduzieren.
MODE	Drücken, um Einstellungen oder Auswahl zu bestätigen.
RESET	+ Für 2 Sekunden gedrückt halten, um die Konsole auf Werkseinstellungen zurückzusetzen. + Im pausierten Modus drücken, um ins Hauptmenü zurückzukehren.
START/STOP	Drücken, um das Workout zu starten und/oder stoppen.
RECOVERY	Drücken, um die Recovery-Funktion zu starten.

4.4 Einschalten und Einstellung des Gerätes

1. Um das Gerät einzuschalten, verbinden Sie das Netzkabel mit dem Gerät oder drücken Sie die RESET-Taste für 2 Sekunden.

Die Konsole wird eingeschaltet und zeigt alle Segmente für 2 Sekunden an.

Der Raddurchmesser und KM oder ML werden 1 Skeunde lang angezeigt und der Widerstand zeigt LOAD = 1.

Sie gelangen zu den Benutzereinstellungen.

2. Um eines der vier Benutzerprofile (U1 - U4) auszuwählen, nutzen Sie die UP/DOWN-Tasten und bestätigen Sie mit MODE.
3. Um die Werte für SEX (Geschlecht), AGE (Alter), HEIGHT (Größe) und WEIGHT (Gewicht) einzugeben, nutzen Sie die UP/DOWN-Tasten und bestätigen Sie jeden Wert mit MODE.

Sobald alle Werte bestätigt sind, wechselt die Konsole in die Trainingsauswahl.

4.5 Programme

Die Konsole verfügt über fünf Programmmodi (Abb. 5-9). Insgesamt gibt es 19 Programme und einen Fitnesstest.

+	Manual (manuelles Programm):	1
+	Program (voreingestellte Profilprogramme):	12
+	User (benutzerdefinierte Programme):	1 (je Nutzerprofil)
+	H.R.C. (herzfrequenzgesteuerte Programme):	4
+	Watt (wattgesteuertes Programm):	1
+	Recovery (Fitnesstest):	1

Abb. 5

Abb. 6

Abb. 7

Abb. 8

Abb. 9

4.5.1 Manuelles Programm (MANUAL)

Es gibt zwei Möglichkeiten, den manuellen Modus aufzurufen:

Ohne Einstellungen

1. Um den Schnellstart auszuwählen und sofort mit dem Training zu beginnen, drücken Sie START/STOP.

Sie gelangen automatisch in das manuelle Programm.

Der Widerstand kann während des Trainings angepasst werden.

2. Um das Training zu pausieren, drücken Sie START/STOP.
3. Um das Training zu beenden, drücken Sie erneut START/STOP.

Mit Einstellungen

Wenn Sie einen Zielwert für Zeit, Distanz, Kalorien und/oder Puls eingeben, endet das Training automatisch, wenn einer dieser Zielwerte erreicht wird. Wenn Sie nur nach einem Zielwert trainieren wollen, müssen Sie nur den gewünschten Zielwert eingeben. Die übrigen Werte können ignoriert werden.

1. Um den MANUAL-Modus auszuwählen, nutzen Sie die UP/DOWN-Tasten und bestätigen Sie mit MODE.
2. Um den Widerstand (LOAD) einzustellen, nutzen Sie die UP/DOWN-Tasten und bestätigen Sie mit MODE.
3. Um die Werte für TIME (Zeit), DISTANCE (Distanz), CALORIES (Kalorien) und PULSE (Puls) einzugeben, nutzen Sie die UP/DOWN-Tasten und bestätigen Sie jeden Wert mit MODE.
4. Um das Training zu starten, drücken Sie START/STOP.

Das Training startet.

Der Widerstand kann während des Trainings angepasst werden.

5. Um zur Programmauswahl zurückzukehren, drücken Sie RESET.
6. Um das Training zu pausieren, drücken Sie START/STOP.
7. Um das Training zu beenden, drücken Sie erneut START/STOP.

4.5.2 Voreingestellte Profilprogramme (PROGRAM)

1. Um den PROGRAM-Modus auszuwählen, nutzen Sie die UP/DOWN-Tasten und bestätigen Sie mit MODE.
2. Um eines der zwölf voreingestellten Programmen (P01 - P12) auszuwählen, nutzen Sie die UP/DOWN-Tasten und bestätigen Sie Ihre Auswahl mit MODE.

Das ausgewählte Programm blinkt im Display. Der standard Widerstandswert (1) blinkt, bis er bestätigt wird (Abb. 10 & 11).

3. Um den Widerstand (LOAD) einzustellen, nutzen Sie die UP/DOWN-Tasten und bestätigen Sie mit MODE.

ⓘ **HINWEIS**
Durch Einstellen des Widerstandes (LOAD) wird der voreingestellte Widerstand aller Segmente entsprechend angepasst.

4. Um die Werte für TIME (Zeit), DISTANCE (Distanz), CALORIES (Kalorien) und PULSE (Puls) einzugeben, nutzen Sie die UP/DOWN-Tasten und bestätigen Sie jeden Wert mit MODE.
5. Um das Training zu starten, drücken Sie START/STOP.

Der Widerstand kann während des Trainings angepasst werden.

6. Um zur Programmauswahl zurückzukehren, drücken Sie RESET.
7. Um das Training zu pausieren, drücken Sie START/STOP.
8. Um das Training vor Ablauf der eingestellten Zeit zu beenden, drücken Sie erneut START/STOP.

Abb. 10

Abb. 11

4.5.3 Benutzerdefiniertes Programm (USER)

Mit dem benutzerdefinierten Programm können Sie Ihr eigenes Profilprogramm erstellen, indem Sie den Widerstandswert für bis zu 10 Segmente individuell einstellen. Jedes Benutzerprofil kann jeweils ein benutzerdefiniertes Programm einstellen.

1. Um den USER-Modus auszuwählen, nutzen Sie die UP/DOWN-Tasten und bestätigen Sie mit MODE.
2. Um den Widerstand für ein Segment einzustellen, nutzen Sie die UP/DOWN-Tasten und bestätigen Sie mit MODE (Abb. 12 & 13).
3. Wiederholen Sie den Vorgang, bis Sie alle Segmente eingestellt haben.
4. Um die Trainingszeit einzugeben, nutzen Sie die UP/DOWN-Tasten und bestätigen Sie mit MODE.
5. Um das Training zu starten, drücken Sie START/STOP.

Der Widerstand kann während des Trainings angepasst werden.

6. Um zur Programmauswahl zurückzukehren, drücken Sie RESET.
7. Um das Training zu pausieren, drücken Sie START/STOP.
8. Um das Training vor Ablauf der eingestellten Zeit zu beenden, drücken Sie erneut START/STOP.

Abb. 12

Abb. 13

4.5.4 Herzfrequenzgesteuerte Programme (H.R.C)

⚠ **WARNUNG**

Ihr Trainingsgerät ist kein medizinisches Gerät. Die Herzfrequenzmessung dieses Geräts kann ungenau sein. Verschiedenste Faktoren können die Genauigkeit der Herzfrequenzanzeige beeinflussen. Die Herzfrequenzanzeige dient lediglich als Trainingshilfe.

Die Konsole verfügt über einen integrierten Herzfrequenzempfänger. Die Herzfrequenz kann über die Handpulssensoren gemessen werden; allerdings wird die Herzfrequenzmessung mit Brustgurt empfohlen, da diese Messtechnik wesentlich genauere Werte liefert.

ⓘ **HINWEIS**

Wenn Sie keinen Brustgurt verwenden, müssen beide Hände dauerhaft während des Trainings die Handpulssensoren umfassen.

Sie können zwischen insgesamt vier Programmen wählen: 55%, 75% oder 90% Ihrer maximalen Herzfrequenz sowie "TARGET", bei dem Sie manuell eine Zielherzfrequenz zwischen 30 und 230 festlegen (Abb. 14-17).

1. Um den H.R.C-Modus auszuwählen, nutzen Sie die UP/DOWN-Tasten und bestätigen Sie mit MODE.
2. Um eines der vier Programme auszuwählen (55%, 75%, 90% oder TARGET), nutzen Sie die UP/DOWN-Tasten und bestätigen Sie mit MODE.

Ihre maximale Herzfrequenz wird von der Konsole anhand Ihres Alters bestimmt, welches Sie in Ihrem Benutzerkonto eingetragen haben (220 - Alter).

3. Wenn Sie TARGET ausgewählt haben, nutzen Sie die UP/DOWN-Tasten um einen Zielwert einzustellen und bestätigen Sie mit MODE.
4. Um die Trainingszeit einzugeben, nutzen Sie die UP/DOWN-Tasten und bestätigen Sie mit MODE.
5. Um das Training zu starten, drücken Sie START/STOP.

Das Training startet.

6. Um zur Programmauswahl zurückzukehren, drücken Sie RESET.
7. Um das Training zu pausieren, drücken Sie START/STOP.
8. Um das Training vor Ablauf der eingestellten Zeit zu beenden, drücken Sie erneut START/STOP.

Abb. 14

Abb. 15

Abb. 16

Abb. 17

4.5.5 Wattgesteuertes Programm (WATT)

1. Um den WATT-Modus auszuwählen, nutzen Sie die UP/DOWN-Tasten und bestätigen Sie mit MODE.

Der voreingestellte Wattwert (120) blinkt im Display.

2. Um den gewünschten Wattwert zwischen 10 und 350 Watts einzustellen, nutzen Sie die UP/DOWN-Tasten und bestätigen Sie mit MODE.
3. Um die Trainingszeit einzugeben, nutzen Sie die UP/DOWN-Tasten und bestätigen Sie mit MODE.
4. Um das Training zu starten, drücken Sie START/STOP.

Das Training startet.

Der Widerstand wird automatisch an die Trainingsgeschwindigkeit des Nutzers angepasst.

Der Wattwert kann während des Trainings angepasst werden.

5. Um zur Programmauswahl zurückzukehren, drücken Sie RESET.
6. Um das Training zu pausieren, drücken Sie START/STOP.
7. Um das Training vor Ablauf der eingestellten Zeit zu beenden, drücken Sie erneut START/STOP

4.6 RECOVERY - Fitnesstest

Nach Beenden Ihres Trainings können Sie mit der Recoveryfunktion Ihre Erholungsherzfrequenz messen.

ⓘ **HINWEIS**
Mit einem kompatiblen Brustgurt erhalten Sie genauere Ergebnisse.

1. Um Ihre Erholungsherzfrequenz zu messen, drücken Sie nach beendetem Training RECOVERY.
2. Umfassen Sie mit beiden Händen die Handpulssensoren, falls Sie keinen Brustgurt tragen.

Ein Countdown von 60 Sekunden startet. Während dieser Zeit wird Ihre Herzfrequenz angezeigt.

→ ***Nach Ablauf des Countdowns ermittelt die Konsole basierend auf Ihrer Herzfrequenz eine Fitnessnote zwischen F1 und F6.***

3. Um zum Hauptmenü zurückzukehren, drücken Sie erneut RECOVERY.

Trainieren Sie regelmäßig, um Ihre Erholungsherzfrequenz zu verbessern.

Ergebnis	Fitnesslevel
F1	Sehr Gut
F2	Gut
F3	Durchschnitt
F4	Ausreichend
F5	Schlecht
F6	Sehr schlecht

5.1 Allgemeine Hinweise

⚠ **WARNUNG**

+ Der Lagerort sollte so gewählt werden, dass ein Missbrauch durch Dritte oder Kinder ausgeschlossen werden kann.
+ Sollte Ihr Gerät über keine Transportrollen verfügen, ist das Gerät vor dem Transport zu demontieren.

► **ACHTUNG**

+ Stellen Sie sicher, dass das Gerät im ausgewählten Lagerort vor Nässe, Staub und Schmutz geschützt ist. Der Lagerort sollte trocken und gut belüftet sein und eine konstante Umgebungstemperatur zwischen 10°C und 35°C aufweisen.

5.2 Transportrollen

► **ACHTUNG**

Sollten Sie Ihr Gerät über besonders empfindlichen und weichen Bodenbelag, wie Parkett, Dielen oder Laminat transportieren wollen, legen Sie den Transportweg beispielsweise mit Karton oder Ähnlichem aus, um eventuelle Bodenschäden zu vermeiden.

1. Stellen Sie sich hinter das Gerät und heben Sie es an, bis das Gewicht auf die Transportrollen verlagert ist. Anschließend können Sie das Gerät leicht an eine neue Position schieben. Für weitere Transportstrecken sollte das Gerät abgebaut und sicher verpackt werden.
2. Wählen Sie den neuen Standort unter Beachtung der Anweisungen im Abschnitt 1.4 dieser Bedienungsanleitung.

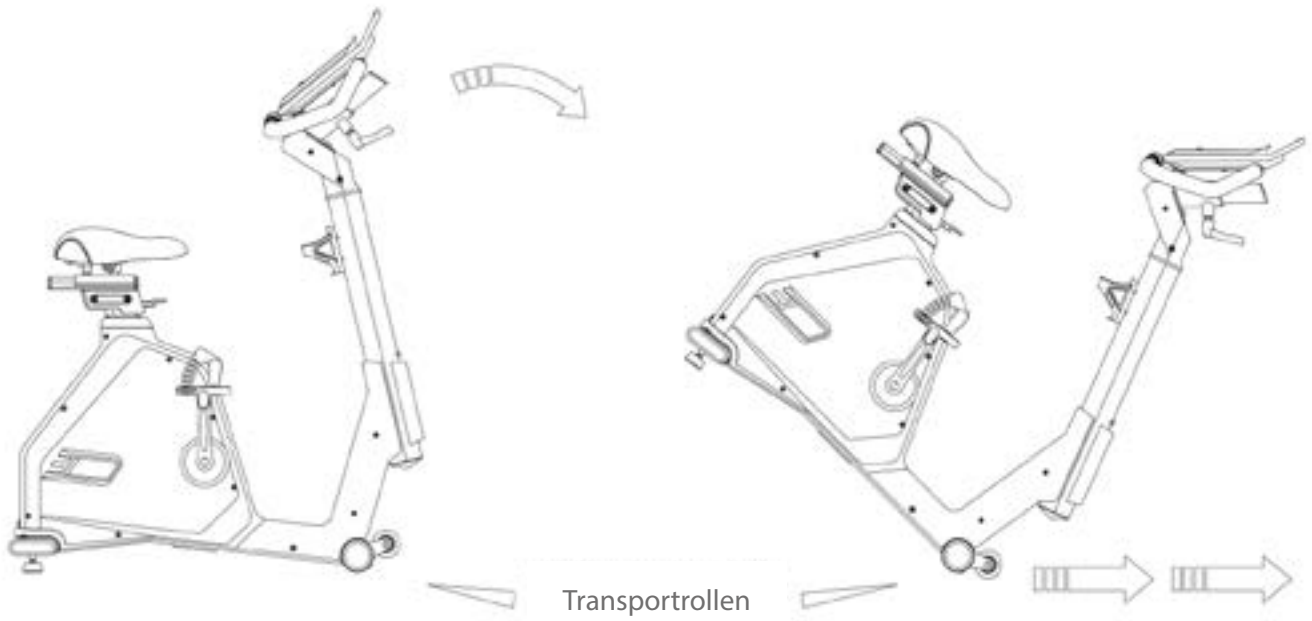

6.1 Allgemeine Hinweise

⚠ **WARNUNG**

+ Nehmen Sie keine unsachgemäßen Veränderungen am Gerät vor.

⚠ **VORSICHT**

+ Beschädigte oder abgenutzte Bauteile können Ihre Sicherheit und die Lebensdauer des Geräts beeinträchtigen. Tauschen Sie deshalb beschädigte oder verschlissene Bauteile sofort aus. Wenden Sie sich in einem solchen Fall an den Vertragspartner. Bis zur Instandsetzung darf das Gerät nicht weiter benutzt werden. Verwenden Sie im Bedarfsfall nur originale Ersatzteile.

► **ACHTUNG**

+ Neben den hier aufgeführten Anweisungen und Empfehlungen zur Wartung und Pflege können zusätzliche Service- und/oder Reparaturleistungen nötig sein; diese sind nur von autorisierten Service-Technikern durchzuführen.

6.2 Störungen und Fehlerdiagnose

Das Gerät durchläuft in der Produktion regelmäßig Qualitätskontrollen. Dennoch können Störungen oder Fehlfunktionen am Gerät auftreten. Häufig sind Einzelteile für diese Störungen verantwortlich, ein Austausch ist meist ausreichend. Die häufigsten Fehler und deren Behebung entnehmen Sie bitte aus folgender Übersicht. Sollte das Gerät dennoch nicht ordnungsgemäß funktionieren, wenden Sie sich an Ihren Vertragspartner.

Fehler	Ursache	Behebung
Knacken im Pedalbereich	Pedale lose	Pedale nachziehen
Gerät wackelt	Gerät steht nicht gerade	Standfüße ausrichten
Lenker/Sattel wackelt	lose Schrauben	Schrauben fest anziehen
Display zeigt nichts an/funktioniert nicht	Batterie leer oder Kabelverbindung lose	Batterien wechseln oder Kabelverbindungen prüfen
Keine Pulsanzeige	+ Störquellen im Raum + ungeeigneter Brustgurt + Position des Brustgurtes falsch + Brustgurt defekt oder Batterie leer + Pulsanzeige defekt	+ Störquellen beseitigen (z.B. Handy, WLAN, Rasenmäher- und Staubsaugerroboter, etc. …) + Geeigneten Brustgurt verwenden (siehe ZUBEHÖR-EMPFEHLUNG) + Brustgurt neu positionieren und/ oder Elektroden befeuchten + Batterien wechseln + Prüfen ob Pulsanzeige per Handpuls möglich

6.3 Fehlercodes und Fehlersuche

Die Elektronik des Gerätes führt kontinuierlich Tests durch. Bei Abweichungen erscheint auf dem Display ein Fehlercode und der normale Betrieb wird zu Ihrer Sicherheit gestoppt.

Bitte kontaktieren Sie den Vertragspartner für den technischen Kundendienst.

6.4 Wartungs- und Inspektionskalender

Um Beschädigungen durch Körperschweiß zu vermeiden, muss das Gerät nach jeder Trainingseinheit mit einem feuchten Handtuch (keine Lösungsmittel!) gereinigt werden.

Folgende Routinearbeiten sind in den angegebenen Zeitabständen durchzuführen:

Teil	Wöchentlich	Monatlich
Display Konsole	R	I
Kunststoffabdeckungen	R	I
Schrauben & Kabelverbindungen		I
Pedale auf Festigkeit prüfen		I
Legende: R = Reinigen; I = Inspizieren		

Durch Einscannen des QR-Codes mit der Kamerafunktion oder QR-Code Scanner App Ihres Smartphones/Tablets öffnet sich ein Video zur allgemeinen Wartung eines Ergometers auf YouTube. Das Video dient zur Veranschaulichung der in dieser Anleitung beschriebenen Wartungspunkte.

Bitte beachten Sie, dass das Video womöglich nicht in Ihrer Sprache bzw. mit entsprechenden Untertiteln verfügbar ist.

Falls Sie QR-Codes nicht scannen können, können Sie jegliche Videos von Fitshop auf YouTube aufrufen, indem Sie zuerst YouTube öffnen und dort im Suchfeld “Fitshop” eingeben.

7 ENTSORGUNG

Dieses Gerät darf am Ende seiner Lebensdauer nicht über den normalen Haushaltsmüll entsorgt werden, sondern muss an einem Sammelpunkt für das Recycling von elektrischen und elektronischen Geräten abgegeben werden. Nähere Informationen erhalten Sie bei der zuständigen Entsorgungsstelle Ihrer Gemeindeverwaltung.

Die Werkstoffe sind gemäß ihrer Kennzeichnung wiederverwertbar. Mit der Wiederverwendung, der stofflichen Verwertung oder anderen Formen der Verwertung von Altgeräten leisten Sie einen wichtigen Beitrag zum Schutze der Umwelt.

8 ZUBEHÖR-EMPFEHLUNG

Um Ihr Trainingserlebnis noch angenehmer, effektiver und schöner zu gestalten, empfehlen wir Ihnen, Ihr Fitnessgerät um passendes Zubehör zu ergänzen. Für Ergometer kann das zum Beispiel eine **Bodenmatte** sein, die Ihr Fitnessgerät sicherer stehen lässt und den Boden vor Schweiß schützt oder auch ein **Silikonspray**, um bewegliche Teile gut in Schuss zu halten. Bei vielen Ergometern lassen sich auch **Sattel** oder **Pedale** austauschen, da es sich hier meistens um die gleichen Aufnahmen wie beim Fahrrad handelt.

Wenn Sie ein Fitnessgerät mit Pulstraining erworben haben und Sie herzfrequenzorientiert trainieren wollen, empfehlen wir Ihnen unbedingt die Nutzung eines kompatiblen **Brustgurtes**, da so eine optimale Übertragung der Herzfrequenz gegeben ist.

Unser Sortiment an Zubehör bietet höchste Qualität und macht das Training noch besser. Wenn Sie sich über kompatibles Zubehör informieren möchten, gehen Sie am besten in unserem Webshop auf die Detailseite des Produktes (am einfachsten geben Sie dafür die Artikelnummer im Suchfeld oben ein) und fahren auf dieser Seite dann zum empfohlenen Zubehör. Sie können sich natürlich auch an unseren Kundenservice wenden: telefonisch, per E-Mail, in einer unserer Filialen oder über unsere Social-Media-Kanäle. Wir beraten Sie gerne!

Sitzpolster

Brustgurt

Kontaktgel

Bodenmatte

Sattel

Silikonspray

9.1 Seriennummer und Modellbezeichnung

Um Ihnen den bestmöglichen Service bieten zu können, halten Sie bitte **Modellbezeichnung**, **Artikelnummer**, **Seriennummer**, **Explosionszeichnung** und **Teileliste** bereit. Die entsprechenden Kontaktmöglichkeiten finden Sie in Kapitel 11 dieser Bedienungsanleitung.

ⓘ **HINWEIS**
Die Seriennummer Ihres Geräts ist einmalig. Sie befindet sich auf einem weißen Aufkleber. Die genaue Position dieses Aufklebers entnehmen Sie bitte der folgenden Abbildung.

Tragen Sie die Seriennummer in das entsprechende Feld ein.

Seriennummer:

Marke / Kategorie:

cardiostrong / Ergometer

Modellbezeichnung:

BX60 Smart
iCardio LCD-Konsole für BX60 Smart (optional)

Artikelnummer:

CST-BX60-2i
CST-ICLCD (optional)

9.2 Teileliste

Nr.	Bezeichnung (ENG)	Anz.	Nr.	Bezeichnung (ENG)	Anz.
A	MAIN FRAME	1	A31	BEARING 6004ZZ	2
A1	SENSOR WIRE 850mm	1	A32	BUSH Φ20.2xΦ26x26.5L	1
A2	CHAIN COVER-L	1	A33	BUSH Φ20.5xΦ26x5L	1
A3	CHAIN COVER-R	1	A34	SMALL BELT WHEEL Φ41	1
A4	FRONT CHAIN COVER - L	1	A35	PARALLEL KEY	1
A5	FRONT CHAIN COVER - R	1	A36	WASHER Φ10xΦ30x2T	1
A6	PLASTIC COVER - L	1	A37	BUSH Φ20.2xΦ26x18.5L	1
A7	PLASTIC COVER - R	1	A38	SCREW M10x20L	1
A8	SCREW M4x14L	18	A39	IDLER WHEEL FRAME	1
A10	SCREW Φ8xΦ5xx29mm	4	A40	BOLT M8X45mm	1
A11	CRANK-L	1	A41	NUT M8	3
A12	CRANK-R	1	A42	WASHER Φ8xΦ22x1T	4
A13	END CAP Φ23x5mm	2	A43	BEARING 6202ZZ	2
A14	DC JACK	1	A44	WASHER Φ6xΦ19x2T	1
A15	SCREW M4x16mm	2	A46	SCREW M6X10L	2
A16	SCREW M5x16L	1	A47	FLY WHEEL Φ250	1
A17	SCREW M4x10L	2	A48	MAGNETIC HOUSING 11pcs	1
A18	SENSOR WIRE HOUSING	1	A49	SCREW M8x55L	1
A19	SENSOR WIRE	1	A50	SCREW M8x20mm	1
A20	SCREW M8x12mm	6	A51	IDLER WHEEL FRAME	1
A21	AXLE Φ80xΦ17x150mm	1	A52	BEARING 6000ZZ	2
A22	BELT WHEEL Φ115	2	A53	IDLER WHEEL	1
A23	AXLE Φ20x92.5L	1	A54	NUT 3/8"-26x7T	5
A24	MAGNETIC	1	A55	WASHER FIXED PLATE	2
A25	SPACER Φ17xΦ22x10L	1	A56	SCREW M6x10mm	2
A26	BEARING 6203ZZ	2	A57	BEARING 6000ZZ	2
A27	WAVE WASHER Φ17.5XΦ25X0.3T	1	A58	PULLEY Φ38	1
A28	C CLIP	1	A59	BEARING 6003ZZ	2
A29	BELT 260 7PJ	1	A60	BEARING 6300ZZ	1
A30	BELT 350 6PJ	1	A61	AXLE	1
			A63	MOTOR	1

A64	FIX PLATE	1
A65	SCREW M5x25mm	1
A67	SCREW M6X10mm	2
A68	BOLT	1
A69	NUT M3	1
A70	SCREW M4X16mm	1
A71	WASHER Φ5xΦ10x1T	2
A72	NUT M4	1
A73	SOCKET Φ10xΦ15.8x9mm	2
A74	NUT	3
A76	WASHER Φ6xΦ12x2T	2
A77	WASHER Φ3xΦ6x0.5T	4
B	FRONT STABILIZER	1
B1	END CAP Φ76	2
B2	TRANSPORTATION WHEEL	2
B3	SCREW M8X40mm	2
B4	NUT M8	2
B5	WASHER Φ8xΦ14x2T	2
C	REAR STABILIZER	1
C1	END CAP	2
C2	ADJUSTED NUT M10	2
C3	KNOB Φ49	2
D	CENTRAL TUBE	1
D1	SENSOR WIRE 1000mm	1
D2	PLASTIC COVER	1
D3	END CAP	2
D4	CENTRAL TUBE COVER - L	1
D5	CENTRAL TUBE COVER - R	1
D6	SCREW M4X20L	2
D7	END CAP	1
D8	END CAP	1
E	HANDLE BAR TUBE	1
E1	SENSOR WIRE 250mm	2
E2	KNOB Φ16	1

E3	SPONGE HDR	1
E4	SPONGE HDR	1
E5	END CAP Φ37.5	2
E6	END CAP	2
E7	BUSH Φ19x29mm	1
E8	UPPER HANDLE PULSE HOUSING	2
E9	LOWER HANDLE PULSE HOUSING	2
E10	SCREW M3x10	4
E11	SCREW M6	1
F-2	SEAT TUBE	1
F1	WRENCH COVER	1
F2	KNOB M10	1
F3	SCREW M4x8mm	1
F4	ADJUSTING HANDLE	1
F5	BUSH Φ12xΦ4x43mm	1
F6	BUSH Φ16xΦ12x25mm	1
F7	ADJUSTING BASE	1
F8	NUT M8	1
F9	SCREW M6x10mm	2
F10	SCREW M4x3mm	4
F11	ADJUSTING LINKAGE	1
F13	C CLIP Φ7.4xΦ9.38x0.8T	1
F14	BUSH Φ12xΦ8x10mm	1
F15	SCREW M12x18.2mm	1
F16	PLASTIC PIPE	1
F17	PLASTIC INSERT	1
F18	PLASTIC INSERT	1
F19	STICKER	1
F20	LIMIT BLOCK	1
F21	AXLE	2
F22	SOCKET	2
F23	BUSH Φ16xΦ12x25mm	1

F24	C CLIP Φ11xΦ13.6x1T	2
F26	SPRING	1
F27	END CAP	1
F28	LATCH	2
G	CONSOLE	1
H	SADDLE	1
H1	SCREW SLEEVE M10x7mm	1
H2	WASHER M10	1
H4-2	SLIDE RAILS	1
H5	END CAP	2
H6	STICKER	1
H7	LEVER COVER - L	1
H8	LEVER COVER - R	1
H9	SCREW M5x10mm	4
H10	PLASTIC CHUTE	2
J1	SCREW M8x88L	2
J2	SPRING WASHER Φ8.1x14.5x2.4T	2
J3	WASHER Φ8xΦ16x1.5T	2
J4	SCREW M5x10mm	6
J5	SCREW M10x110mm	2
J6	WASHER Φ22x12	2
J7	SCREW M8x20L	4
J8	SPRING WASHER Φ8.1x14.5x2.4T	4
J9	WASHER Φ8xΦ19x2T	2
J10	SCREW M5x10mm	3
J11	WASHER Φ8xΦ19x2T	2
K1	PEDAL - L	1
K2	PEDAL - R	1
L	BOTTLE HOLDER	1
M	ADAPTER	1
N1	SPRING	1
N2	SCREW M8x20L	2
N3	NUT M5	1

N4	WASHER Φ17.5xΦ25xΦ0.3T	1
N5	WAVE WASHER Φ10.2xΦ13x0.3T	2
N6	ONE WAY BEARING Φ35x17L	1
N7	WASHER Φ30XΦ34X0.8T	1
N8	WAVE WASHER Φ17.5XΦ22X0.3T	1
N9	WASHER Φ6.5XΦ13X2T	1
N10	SPRING	1

9.3 Explosionszeichnung

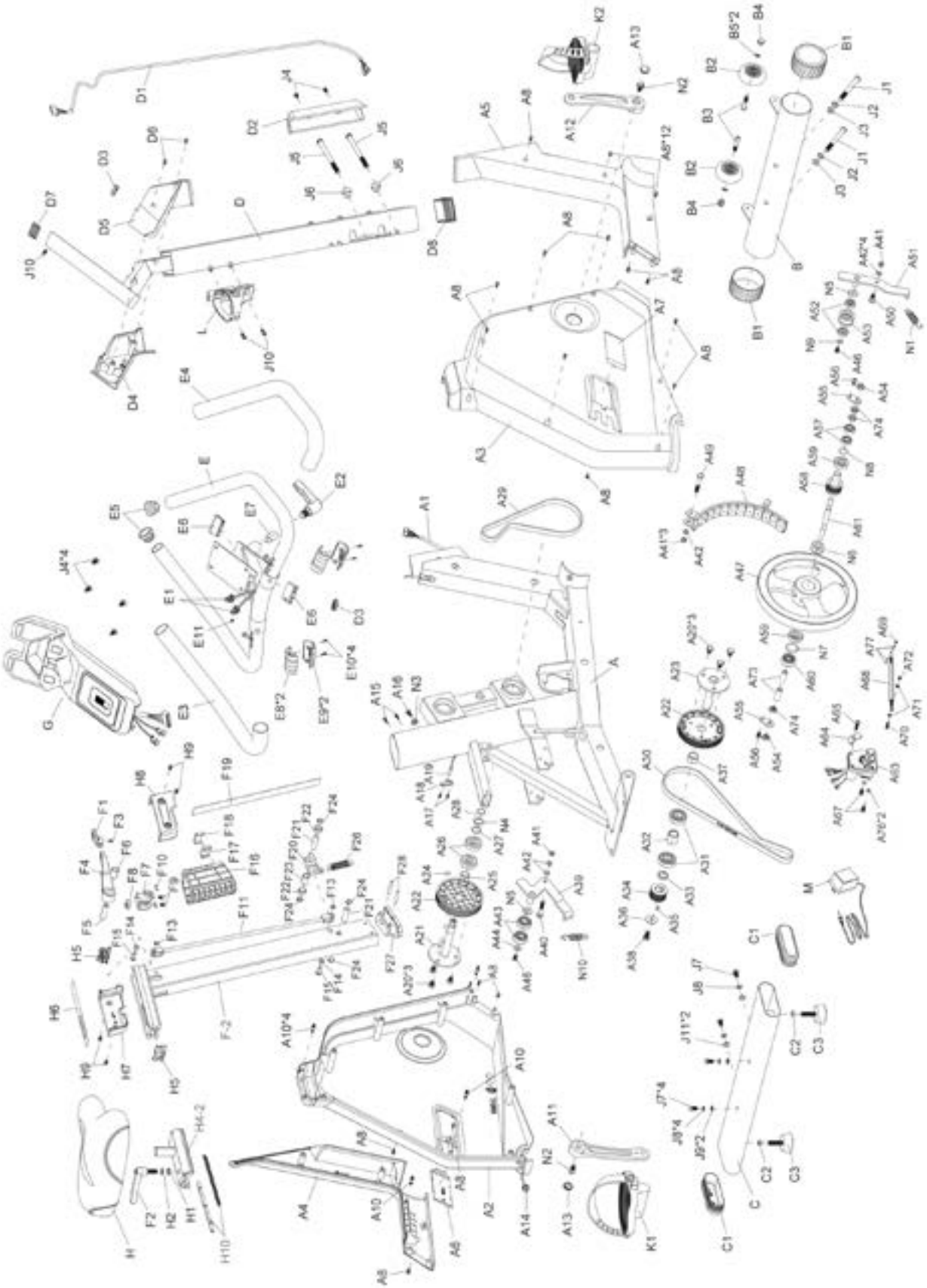

10 GARANTIE

Produkte von cardiostrong® unterliegen einer strengen Qualitätskontrolle. Sollte ein bei uns gekauftes Fitnessgerät dennoch nicht einwandfrei funktionieren, bedauern wir dies sehr und bitten Sie, sich an unseren aufgeführten Kundendienst zu wenden. Gerne stehen wir Ihnen telefonisch über die Technik-Hotline zur Verfügung.

Fehlerbeschreibungen

Ihr Trainingsgerät wurde so entwickelt, dass es dauerhaft ein hochwertiges Training ermöglicht. Sollte dennoch ein Problem auftreten, lesen Sie bitte zuerst die Bedienungsanleitung.

Zur weiteren Problemlösung, wenden Sie sich bitte an Ihren Vertragspartner oder rufen Sie unsere kostenlose Service-Hotline an. Zur schnellstmöglichen Problemlösung beschreiben Sie den Fehler bitte so genau wie möglich.

Zusätzlich zur gesetzlichen Gewährleistung gewähren wir Ihnen eine Garantie auf alle bei uns gekauften Fitnessgeräte nach Maßgabe der nachfolgenden Bestimmungen.

Ihre gesetzlichen Rechte werden hierdurch nicht eingeschränkt.

Garantieinhaber

Garantieinhaber ist der Erstkäufer bzw. jede Person, die ein neu gekauftes Produkt von einem Erstkäufer als Geschenk erhalten hat.

Garantiezeiten

Ab Übergabe des Trainingsgerätes übernehmen wir die in unserem Webshop hinterlegten Garantiezeiten. Die für Ihr Trainingsgerät entsprechenden Garantiezeiten finden Sie auf jeweiligen Produktseite.

Instandsetzungskosten

Nach unserer Wahl erfolgt entweder eine Reparatur, ein Austausch von beschädigten Einzelteilen oder ein Komplett-Austausch. Ersatzteile, welche beim Geräteaufbau selbst anzubringen sind, sind vom Garantienehmer selbst zu tauschen und sind nicht Bestandteil der Instandsetzung. Nach Ablauf der Garantiezeit liegt die Verantwortung für Teile-, Instandsetzungs-, Reparatur-, Einbau- und Versandkosten beim Garantienehmer.

Die Benutzungszeiten werden wie folgt deklariert:

+ Heimgebrauch: ausschließlich private Nutzung nur im Privathaushalt bis zu 3 Std. täglich
+ Semiprofessionelle Nutzung: bis zu 6 Std. täglich (z.B. Reha, Hotels, Vereine, Firmenfitness)
+ Professionelle Nutzung: mehr als 6 Std. täglich (z.B. Fitness-Studio)

Garantie-Service

Während der Garantiezeit werden Geräte, die aufgrund von Material- oder Fabrikationsfehlern Defekte aufweisen, nach unserer Wahl repariert oder ersetzt. Ausgetauschte Geräte oder Teile von Geräten gehen in unser Eigentum über. Die Garantieleistungen bewirken weder eine Verlängerung der Garantiezeit, noch setzen sie eine neue Garantie in Gang.

Garantiebedingungen
Zur Geltendmachung der Garantie sind folgende Schritte erforderlich:

Setzen Sie sich bitte per E-Mail oder Telefon mit dem Kundendienst in Verbindung. Falls das Produkt in der Garantie zwecks Reparatur eingeschickt werden muss, übernimmt der Verkäufer die Kosten. Nach Ablauf der Garantie trägt der Käufer die Transport- und Versicherungskosten. Wenn der Defekt im Rahmen unserer Garantieleistung liegt, erhalten Sie ein repariertes oder neues Gerät zurück.

Garantieansprüche sind ausgeschlossen bei Schäden durch:

+ missbräuchliche oder unsachgemäße Behandlung
+ Umwelteinflüsse (Feuchtigkeit, Hitze, Überspannung, Staub etc.)
+ Nichtbeachtung der für das Gerät geltenden Sicherheitsvorkehrungen
+ Nichtbeachtung der Bedienungsanleitung
+ Gewaltanwendung (z. B. Schlag, Stoß, Fall)
+ Eingriffe, die nicht von der von uns autorisierten Serviceadresse vorgenommen wurden
+ eigenmächtige Reparaturversuche

Kaufbeleg und Seriennummer
Bitte achten Sie darauf, die entsprechende Rechnung im Garantiefall vorlegen zu können. Damit wir Ihre Modellversion eindeutig identifizieren können sowie für unsere Qualitätskontrolle benötigen wir in jedem Service-Fall die Angabe der Geräte-Seriennummer. Bitte halten Sie die Seriennummer sowie Kundennummer möglichst schon bei Anruf unserer Service-Hotline bereit. Dies erleichtert eine zügige Bearbeitung.

Falls Sie Probleme haben, die Seriennummer an Ihrem Trainingsgerät zu finden, stehen Ihnen unsere Service-Mitarbeiter mit weiteren Auskünften bereit.

Service außerhalb der Garantie
Auch in Fällen eines Mangels an Ihrem Trainingsgerät nach Ablauf der Garantie oder in Fällen, welche nicht in der Gewährleistung eingeschlossen sind, wie z.B. normale Abnutzung stehen wir Ihnen gerne für ein individuelles Angebot zur Verfügung. Wenden Sie sich bitte an unseren Kundendienst, um eine schnelle und kostengünstige Problemlösung zu finden. In diesem Fall gehen die Versandkosten zu Ihren Lasten.

Kommunikation
Viele Probleme können bereits durch ein Gespräch mit uns als Ihrem Fachhändler gelöst werden. Wir wissen, wie wichtig Ihnen als Nutzer des Trainingsgerätes die schnelle und unkomplizierte Problembehebung ist, damit Sie ohne große Unterbrechungen mit Freude trainieren können. Darum sind auch wir an einer schnellen und unbürokratischen Lösung Ihrer Anfrage interessiert. Halten Sie daher bitte Ihre Kundennummer sowie die Seriennummer des defekten Gerätes bereit.

11 KONTAKT

DE

TECHNIK

+49 4621 4210-900
+49 4621 4210-698
technik@fitshop.de
Öffnungszeiten entnehmen Sie unserer Homepage.

SERVICE

0800 20 20277 (kostenlos)
04621 4210 - 0
info@fitshop.de
Öffnungszeiten entnehmen Sie unserer Homepage: https://stg.fit/statita

DK

TEKNIK OG SERVICE

80 90 16 50
+49 4621 4210-945
info@fitshop.dk
Åbningstider kan findes på hjemmesiden: https://stg.fit/statit7

UK

CUSTOMER SUPPORT

00800 2020 2772
+494621 4210 944
info@fitshop.co.uk
You can find the opening hours on our homepage: https://stg.fit/statitc

FR

TECHNIQUE & SERVICE

+33 (0) 189 530984
+49 4621 42 10 933
info@fitshop.fr
Vous trouverez les heures d'ouverture sur notre site Internet: https://stg.fit/statit4

BE

TECHNIQUE & SERVICE

02 732 46 77
+49 4621 4210 933
info@fitshop.be
Vous trouverez les heures d'ouverture sur notre site Internet: https://stg.fit/statit8

ES

TECNOLOGÍA Y SERVICIOS

911 238 029
info@fitshop.es
Consulta nuestro horario de apertura en la página web: https://stg.fit/statit5

NL

TECHNISCHE DIENST & SERVICE

+31 172 619961
service@fitshop.nl
De openingstijden vindt u op onze homepage: https://stg.fit/statit3

INT

TECHNICAL SUPPORT & SERVICE

+49 4621 4210-944
service-int@fitshop.de
You can find the opening hours on our homepage: https://stg.fit/statita

PL

DZIAŁ TECHNICZNY I SERWIS

22 307 43 21
+49 4621 42 10-948
info@fitshop.pl
Godziny otwarcia można znaleźć na stronie głównej: https://stg.fit/statit6

AT

TECHNIK & SERVICE

0800 20 20277 (Freecall)
+49 4621 42 10-0
info@fitshop.at
Öffnungszeiten entnehmen Sie unserer Homepage: https://stg.fit/statitb

CH

TECHNIK & SERVICE

0800 202 027
+49 4621 42 10-0
info@fitshop.ch
Öffnungszeiten entnehmen Sie unserer Homepage: https://stg.fit/statit9

Auf dieser Webseite finden Sie eine detaillierte Übersicht inkl. Anschrift und Öffnungszeiten für alle Filialen der Fitshop Group im In- sowie im Ausland:

www.fitshop.de/filialen

WIR LEBEN FITNESS

WEBSHOP UND SOCIAL MEDIA

Fitshop ist mit über 70 Filialen Europas größter Fachmarkt für Heimfitnessgeräte und weltweit einer der renommiertesten Online-Versandhändler für Fitness-Equipment. Privatkunden bestellen über die 25 Webshops der jeweiligen Landessprache oder lassen sich ihre Wunschgeräte vor Ort zusammenstellen. Darüber hinaus beliefert das Unternehmen Fitnessstudios, Hotels, Sportvereine, Firmen und Physio-Praxen mit professionellen Geräten für Ausdauer- und Krafttraining.

Fitshop bietet eine breite Palette an Fitnessgeräten namhafter Hersteller, hochwertige Eigenentwicklungen und umfangreiche Serviceleistungen, z. B. einen Aufbauservice und eine sportwissenschaftliche Beratung vor und nach dem Kauf. Dafür beschäftigt das Unternehmen zahlreiche Sportwissenschaftler, Fitnesstrainer und Leistungssportler.

Besuchen Sie uns doch auch auf unseren Social Media Kanälen oder unserem Blog!

FIT SHOP www.fitshop.de
www.fitshop.de/blog

www.facebook.com/Fitshop

www.instagram.com/Fitshop

https://stg.fit/YouTube_DE

TAURUS

cardiostrong

BODYCRAFT

cardiojump

DUKEFITNESS

DARWIN

Notizen

Notizen

Notizen

cardiostrong®

Ergometer BX60 Smart