cardiostrong®

Instrucciones de instalación y uso

max. 160 kg

~ 45 Min.

125 kg

L 205 | Al 90 | An 145

FSCSTTX90.02.02

Art. No. CST-TX90-2

Cinta de Correr TX90

Índice

1	INFORMACIÓN GENERAL	8
1.1	Datos técnicos	8
1.2	Seguridad personal	9
1.3	Seguridad eléctrica	10
1.4	Lugar de instalación	11
2	INSTRUCCIONES DE MONTAJE	12
2.1	Indicaciones generales	12
2.2	Volumen de suministro	13
2.3	Instalación	15
3	INSTRUCCIONES DE USO	19
3.1	Indicador de la consola	20
3.2	Funciones de las teclas	21
3.3	Programas de entrenamiento	22
3.3.1	Quick Start	22
3.3.2	Programas por objetivos	22
3.3.3	Programas predefinidos	23
3.3.4	Programas definidos por el usuario	26
3.3.5	Programas controlados por frecuencia cardíaca	27
3.4	Fitness Test	28
3.5	Medios	29
4	ALMACENAMIENTO Y TRANSPORTE	30
4.1	Indicaciones generales	30
4.2	Ruedas de transporte	30
4.3	Mecanismo de plegado	30
4.3.1	Plegado de la cinta de correr	31
4.3.2	Desplegado de la cinta de correr	31
5	SOLUCIÓN DE PROBLEMAS, CUIDADO Y MANTENIMIENTO	32
5.1	Indicaciones generales	32
5.2	Fallos y diagnóstico de errores	32
5.3	Códigos de error y búsqueda de errores	33
5.4	Cuidado y mantenimiento	34
5.4.1	Ajuste de la banda de rodadura	34
5.4.2	Retensado de la banda de rodadura	35
5.4.3	Lubricación de la banda de rodadura	35
6.1	Calendario de mantenimiento e inspección	36

6 ELIMINACIÓN 36

7 ACCESORIOS RECOMENDADOS 37

8 PEDIDO DE RECAMBIOS 38

8.1 Número de serie y descripción del modelo 38
8.2 Lista de piezas 39
8.3 Vista explosionada 44

9 GARANTÍA 45

10 CONTACTO 47

Estimado cliente:
Muchas gracias por haberse decidido por un aparato de fitness de cardiostrong®. cardiostrong ofrece aparatos de fitness doméstico de alta calidad, que se adaptan a la perfección a las necesidades del hogar. Entrene en casa sin importar el clima o la hora. Los aparatos de fitness cardiostrong ofrecen programas de entrenamiento y un espectro de rendimiento para todos los niveles y objetivos de entrenamiento. Encontrará más información en www.fitshop.es. ¡Le deseamos que se divierta entrenando!

Uso previsto

El aparato debe usarse exclusivamente para su uso previsto.

El aparato es apto únicamente para uso doméstico. El aparato no es adecuado para uso semiprofesional (p. ej. en hospitales, clubes, hoteles, escuelas, etc.) ni comercial o profesional (p. ej. en gimnasios).

AVISO LEGAL

Fitshop GmbH
La tienda n.º 1 de Europa para el ejercicio en casa

International Headquarters
Flensburger Straße 55
24837 Schleswig
Alemania

Director general:
Christian Grau
Sebastian Campmann
Dr. Bernhard Schenkel

Handelsregister HRB 1000 SL
Tribunal de Flensburgo (Alemania)
N.º de identificación fiscal: DE813211547

EXENCIÓN DE RESPONSABILIDAD

© cardiostrong es una marca registrada de la empresa Fitshop GmbH. Todos los derechos reservados. Queda prohibido cualquier uso de esta marca sin el consentimiento expreso por escrito de Fitshop.

La empresa se reserva el derecho a modificar el producto y el manual. Asimismo, los datos técnicos están sujetos a modificación sin previo aviso.

FITSHOP

Europe's No.1 for Home Fitness

ACERCA DE ESTAS INSTRUCCIONES

Lea atentamente las instrucciones completas antes de proceder al montaje y al primer uso. Las instrucciones le ayudarán a realizar el montaje rápidamente y describen un uso seguro. Es imprescindible que informe a todas las personas que entrenen con este aparato (especialmente niños y personas con discapacidades físicas, sensoriales, intelectuales o motoras) acerca de estas instrucciones y su contenido. En caso de duda, debe supervisar el uso del aparato una persona responsable.

Debido a cambios y optimizaciones del software se puede dar el caso que el manual deba ser adaptado. En caso de que perciba alguna diferencia durante el montaje o el uso, consulte el manual que se adjunta en la ficha de producto de la tienda online. Allí siempre tendrá disponible la versión más actual de este manual

Este aparato ha sido diseñado empleando las últimas tecnologías de seguridad. Se han excluido, en la medida de lo posible, las posibles fuentes de peligro que podrían provocar lesiones. Asegúrese de seguir correctamente las instrucciones de montaje y de que todas las piezas del aparato queden bien aseguradas. En caso necesario, revise nuevamente el manual para subsanar posibles errores.

Los aparatos de entrenamiento deben clasificarse en función de su precisión y uso. Los tipos de precisión sólo se aplican a aparatos que muestran datos de entrenamiento.

Tipos de precisión

Tipo A: alta precisión.
Tipo B: precisión media.
Tipo C: precisión baja.

Los tipos de uso indican el uso previsto del aparato.

Tipos de uso

Tipo S («Studio» - Gimnasio): uso profesional y/o en empresa.
Estos aparatos de entrenamiento están indicados para el uso en salas de entrenamiento de instalaciones como asociaciones deportivas, centros escolares, hoteles, gimnasios y centros deportivos, cuyo acceso y vigilancia esté especialmente reglado por el propietario (persona legalmente responsable).

Tipo H («Home» - Doméstico): Vuso en el ámbito doméstico.
Estos aparatos de entrenamiento están indicados para el uso en hogares privados, en los que el acceso al aparato de entrenamiento está reglado por el propietario (persona legalmente responsable).

Cíñase con exactitud a las instrucciones de seguridad y mantenimiento descritas. Cualquier uso que se desvíe de ellas podría provocar daños para la salud, accidentes o daños al aparato de los que no pueden responsabilizarse el fabricante ni el distribuidor.

Las siguientes indicaciones de seguridad pueden aparecer en estas instrucciones de uso:

► **ATENCIÓN**
Indica posibles situaciones perjudiciales que pueden provocar daños materiales en caso de infracción.

⚠ **PRECAUCIÓN**
Indica posibles situaciones perjudiciales que pueden provocar lesiones leves o poco significativas en caso de infracción.

⚠ **ADVERTENCIA**
Indica posibles situaciones perjudiciales que pueden provocar lesiones graves o mortales en caso de infracción.

⚠ **PELIGRO**
Indica posibles situaciones perjudiciales que provocan lesiones graves o mortales en caso de infracción.

ⓘ **INDICACIÓN**
Indica información adicional de utilidad.

Conserve cuidadosamente estas instrucciones para consultar información, realizar las labores de mantenimiento o realizar pedidos de repuestos.

1.1 Datos técnicos

Indicador TFT de

+ Velocidad
+ Tiempo de entrenamiento
+ Ruta de entrenamiento
+ Consumo calórico
+ Frecuencia cardíaca (en caso de utilizar los sensores de pulso para las manos o una banda torácica)
+ Pendiente

Potencia del motor:	motor de CC con salida continua de 3,5 CV
Rango de velocidad:	0,8-20 km/h
Teclas de acceso rápido (velocidad):	8
Rango de pendiente:	0-15 %
Teclas de selección directa (inclinación):	8
Programas de entrenamiento totales:	45
Quick Start:	1
Programas predefinidos:	32
Programas por objetivo:	3
Programas definidos por el usuario:	4
Programas controlados por frecuencia cardíaca:	3
Tamaño de la superficie de carrera (L x An):	152 cm x 52 cm
Peso y dimensiones:	
Peso del artículo (bruto, sin embalaje):	145 kg
Peso del artículo (neto, sin embalaje):	125 kg
Dimensiones del embalaje (L x An x Al) aprox:	213 cm x 98 cm x 45 cm
Dimensiones (L x An x Al) aprox.:	205 cm x 89,5 cm x 144,5 cm
Peso máximo del usuario:	160 kg
Tipos de uso:	H

1.2 Seguridad personal

⚠ **PELIGRO**

+ Antes de comenzar a utilizar el aparato, consulte con su médico si el entrenamiento es adecuado para usted desde el punto de vista de la salud. Esto atañe particularmente a las personas que sufren de hipertensión hereditaria o de una enfermedad cardíaca, personas mayores de 45 años, fumadores, personas con niveles excesivos de colesterol y personas sobrepeso o que no hayan realizado ejercicio de forma habitual durante el último año. Si se encuentra bajo algún tratamiento médico que afecte a su frecuencia cardíaca, es imprescindible que consulte con su médico.
+ Tenga en cuenta que el ejercicio excesivo puede poner en grave peligro su salud. Del mismo modo, tenga en cuenta que los sistemas de monitorización de la frecuencia cardíaca pueden ser inexactos. Si experimenta signos de debilidad, náuseas, sensación de mareo, dolores, dificultad para respirar o cualquier otro síntoma anormal, interrumpa el entrenamiento inmediatamente y consulte con su médico en caso de emergencia.
+ El propietario debe transmitir a todos los usuarios las completas advertencias e instrucciones de seguridad.

⚠ **ADVERTENCIA**

+ El uso de este aparato está limitado a mayores de 14 años.
+ Los niños no deben estar cerca del aparato sin supervisión.
+ Para utilizar cualquier aparato de entrenamiento, las personas discapacitadas deben contar con una autorización médica y permanecer bajo una estricta supervisión.
+ No debe utilizar el aparato más de una persona al mismo tiempo.
+ Si su aparato dispone de una llave de seguridad, engánchese el clip en la ropa antes de comenzar el entrenamiento. De este modo, en caso de caída se activará la parada de emergencia del aparato.
+ Si se produce una emergencia y es necesario detener bruscamente el entrenamiento, accione la llave de seguridad, sujétese a los pasamanos con ambas manos, salte a los peldaños laterales con ambas piernas y espere hasta que la cinta de correr se haya detenido.
+ Mantenga las manos, los pies y otras partes del cuerpo, así como el cabello, la ropa, la joyería y demás objetos alejados de las partes móviles, ya que podrían engancharse en el aparato.
+ No lleve ropa suelta o amplia cuando utilice el aparato, sino ropa de deporte adecuada. En el caso del calzado de deporte, asegúrese de la suela sea adecuada, preferiblemente de goma u otros materiales antideslizantes. El calzado con tacón, suela de cuero, tacos o clavos no es adecuado. Nunca entrene descalzo.

⚠ **PRECAUCIÓN**

+ Si su aparato se conecta a la corriente mediante un cable de alimentación, asegúrese de colocarlo de forma que no exista riesgo de tropezarse con él.
+ Para evitar ponerse en peligro a sí mismo y a otras personas, asegúrese de que durante el entrenamiento nadie se encuentre en el área de movimiento del aparato.
+ Asegúrese de que si los dispositivos de ajuste quedan salientes, pueden obstaculizar el movimiento del usuario.

► **ATENCIÓN**

+ Queda prohibido introducir objetos de cualquier tipo en las aberturas del aparato.
+ Para proteger el aparato del uso por parte de terceros no autorizados, retire siempre el cable de alimentación cuando no lo utilice y guárdelo en un lugar seguro al que no puedan acceder personas no autorizadas (por ejemplo, niños).

1.3 Seguridad eléctrica

⚠ **PELIGRO**

+ Para reducir el riesgo de descarga eléctrica, desconecte el aparato del enchufe al finalizar el entrenamiento, antes de su montaje o desmontaje y al realizar las labores de mantenimiento y limpieza del aparato. Al hacerlo, no tire del cable.

⚠ **ADVERTENCIA**

+ Mientras esté enchufado, supervise el aparato en todo momento. Durante su ausencia, retire el adaptador de corriente del enchufe, de forma que no puedan utilizar el aparato de forma inadecuada otras personas o niños.
+ En caso de que el cable de alimentación o el adaptador estén dañados o defectuosos, diríjase a su proveedor. El aparato no debe utilizarse hasta su reparación.

► **ATENCIÓN**

+ El aparato requiere una alimentación eléctrica de 220-230 V con un voltaje de 50 Hz.
+ El aparato solo puede conectarse directamente a un enchufe con conexión a tierra con el cable de alimentación suministrado junto con él. Los cables alargadores deben cumplir con las directivas de la VDE. Desenrolle siempre el cable de alimentación completamente.
+ El enchufe debe protegerse con un fusible con un valor de fusible mínimo de «16 A».
+ No realice ninguna modificación al cable de alimentación ni al adaptador.
+ Mantenga el cable de alimentación alejado del agua, el calor, el aceite y los bordes afilados. El cable de alimentación no debe pasar por debajo del aparato ni de una alfombra y no deben colocarse objetos sobre él.
+ Si el aparato adquirido cuenta con una consola TFT, las actualizaciones de software deben realizarse regularmente. Siga las indicaciones en la pantalla para completar la actualización.
+ Los sistemas y el software de los aparatos con consolas TFT son compatibles con las aplicaciones preinstaladas. No instale ninguna otra aplicación en la consola.

ⓘ **INDICACIÓN**

+ Las aplicaciones preinstaladas en las consolas TFT son aplicaciones de fabricantes externos. Fitshop no asume ninguna responsabilidad por la disponibilidad, la funcionalidad o el contenido de estas aplicaciones.

1.4 Lugar de instalación

⚠ **ADVERTENCIA**

+ No coloque el aparato en lugares de tránsito ni en salidas de emergencia.

⚠ **PRECAUCIÓN**

+ Asegúrese de que haya una zona de seguridad detrás de la cinta de correr con una longitud de al menos 2 m y un anchura mínima que se corresponda con el ancho de la cinta.
+ Asegúrese de que la sala de entrenamiento se ventila suficientemente durante el entrenamiento y de que no haya corrientes de aire.
+ Elija un lugar de instalación en el que quede suficiente espacio libre/zona de seguridad junto al aparato.
+ El área libre en la dirección desde la que se accede al aparato de entrenamiento debe ser al menos 0,6 m mayor que el área de ejercicio.
+ La superficie de instalación y montaje del aparato debe ser lisa, resistente y firme.

► **ATENCIÓN**

+ El aparato solo puede instalarse en un edificio cuyas salas se encuentren secas y a una temperatura adecuada (temperatura ambiente entre 10 °C y 35 °C). No está permitido el uso en exteriores o en salas con una elevada humedad ambiental (superior al 70 %), como piscinas.
+ Utilice una estera protectora para proteger las superficies delicadas (como parqués, laminados, suelos de corcho o alfombras) de la presión y el sudor y compensar pequeños desniveles.
+ Para el tipo de uso S, el aparato sólo puede utilizarse en zonas cuyo acceso, supervisión y control estén específicamente regulados por el propietario.

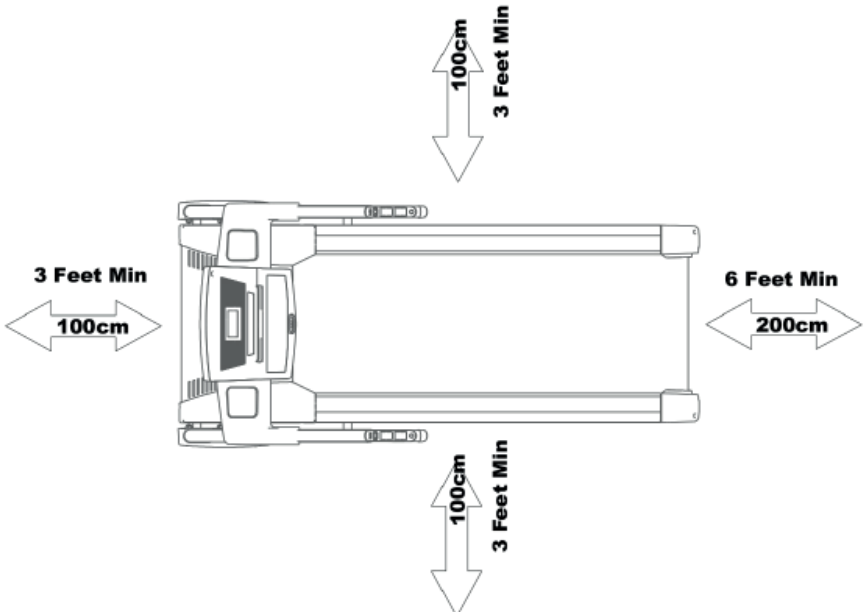

2.1 Indicaciones generales

⚠ **PELIGRO**

+ No deje en los alrededores herramientas ni material de embalaje, como láminas o piezas pequeñas, ya que podrían representar un peligro de asfixia para los niños. Mantenga a los niños alejados durante el montaje del aparato.

⚠ **ADVERTENCIA**

+ La cinta de correr dispone de amortiguadores de alta presión que, en caso de manejo incorrecto, pueden provocar que la cinta de correr se pliegue repentinamente. Para evitar posibles daños personales, nunca tire de los puntos de la cinta de correr que se muestran en la imagen. Asimismo, nunca intente levantar o mover la cinta de correr sujetándola por los puntos señalados.
+ Observe las indicaciones que acompañan al aparato para reducir los riesgos de lesiones.

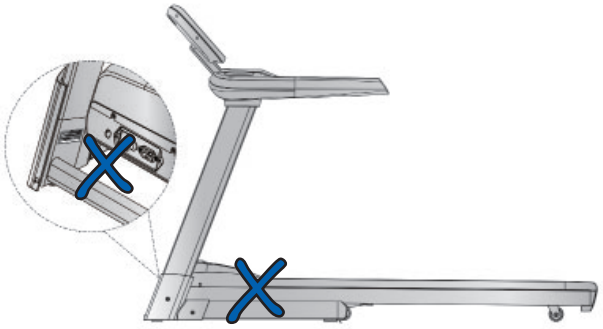

⚠ **PRECAUCIÓN**

+ Durante el montaje, asegúrese de contar con suficiente espacio libre de movimiento en todas direcciones.
+ Son necesarios como mínimo dos adultos para realizar la instalación del aparato. En caso de duda, solicite la ayuda de una tercera persona con conocimientos técnicos.

► **ATENCIÓN**

+ Para evitar que se produzcan daños en el aparato y en el suelo, realice el montaje sobre una estera protectora o sobre el cartón del embalaje.

ⓘ **INDICACIÓN**

+ Para realizar el montaje de la forma más sencilla posible, pueden montarse previamente algunos de los tornillos y tuercas que se va a utilizar.
+ Idealmente, realice el montaje del aparato sobre su futuro lugar de instalación.

2.2 Volumen de suministro

⚠ **ADVERTENCIA**

La cinta de correr está rodeada por un fleje que evita que se pliegue durante el transporte. Este fleje debe retirarse antes de realizar el montaje.

El volumen de suministro incluye las partes indicadas a continuación. Antes de comenzar, compruebe que el volumen de suministro contenga todas las piezas y herramientas del aparato y que no existan daños. En caso de reclamación, contacte con su proveedor.

⚠ **PRECAUCIÓN**

Si el volumen de suministro no incluye todas las piezas o incluye piezas dañadas, no puede procederse con el montaje.

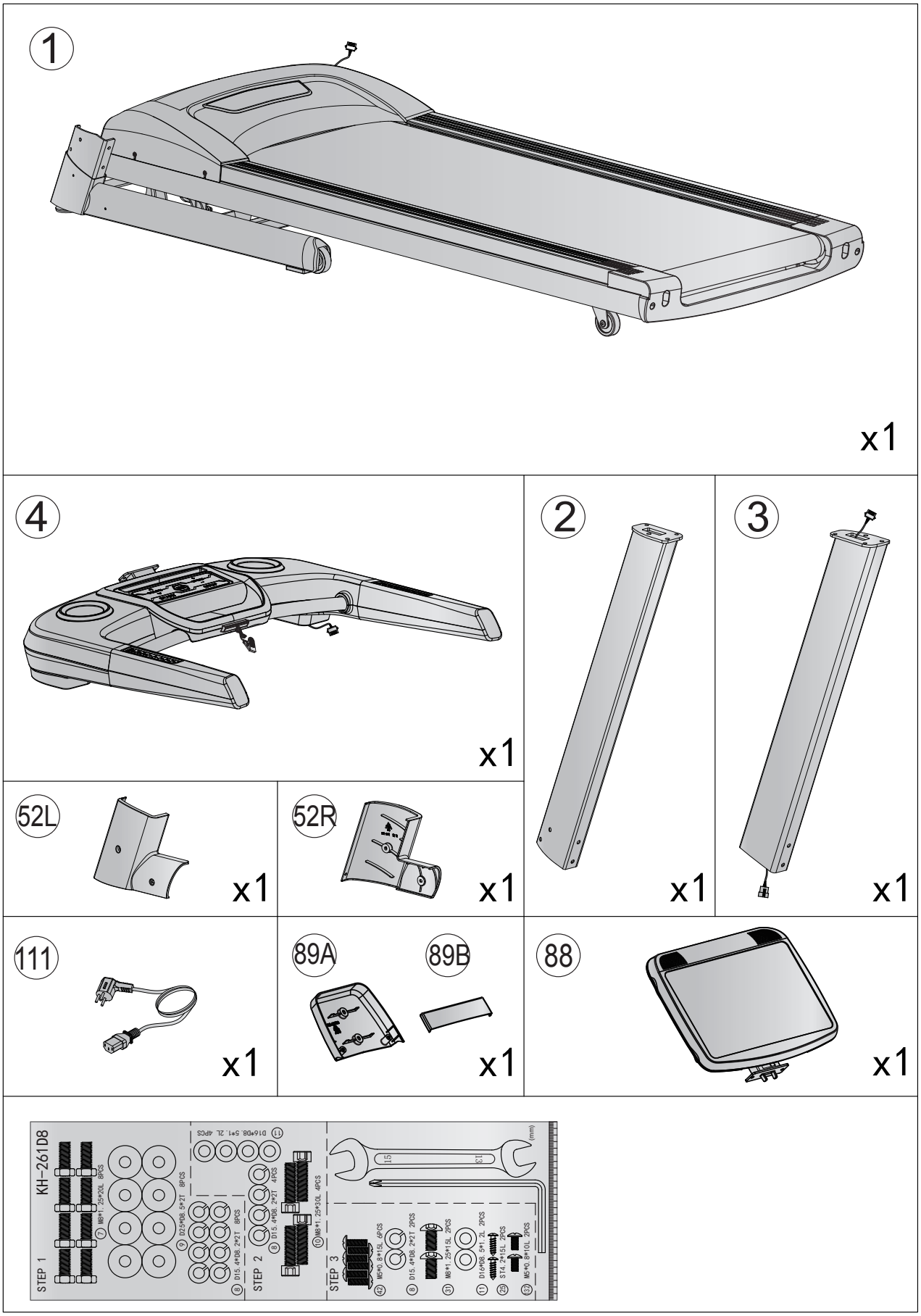
1
x1
4
x1
2
x1
3
x1
52L
x1
52R
x1
111
x1
89A
89B
x1
88
x1
KH-261D8
STEP 1
STEP 2
STEP 3
(mm)

2.3 Instalación

Antes de comenzar con la instalación, observe atentamente los pasos de montaje individuales descritos y realice el montaje siguiendo el orden indicado.

ⓘ **INDICACIÓN**

+ En primer lugar, atornille todas las partes sin apretarlas y compruebe su correcto ajuste. Únicamente utilice la herramienta para apretar los tornillos cuando así se indique.
+ Si tiene dificultades para reconocer los gráficos, le recomendamos que abra las instrucciones en PDF guardadas en la tienda web en su dispositivo terminal (por ejemplo, teléfono inteligente, tableta o PC). Allí tiene la oportunidad de ampliarlos. Asegúrese de que el programa Adobe Acrobat Reader esté instalado en su dispositivo terminal para poder abrir el archivo.

Paso 1: montaje de los mástiles de consola

1. Conecte los dos cables (**115** y **116**).

► **ATENCIÓN**
En el siguiente paso, asegúrese de no atrapar el cable.

2. Monte los mástiles de consola (**2** y **3**) en la estructura principal (**1**) con un total de ocho tornillos (**7**), ocho arandelas de muelle (**8**) y ocho arandelas (**9**).

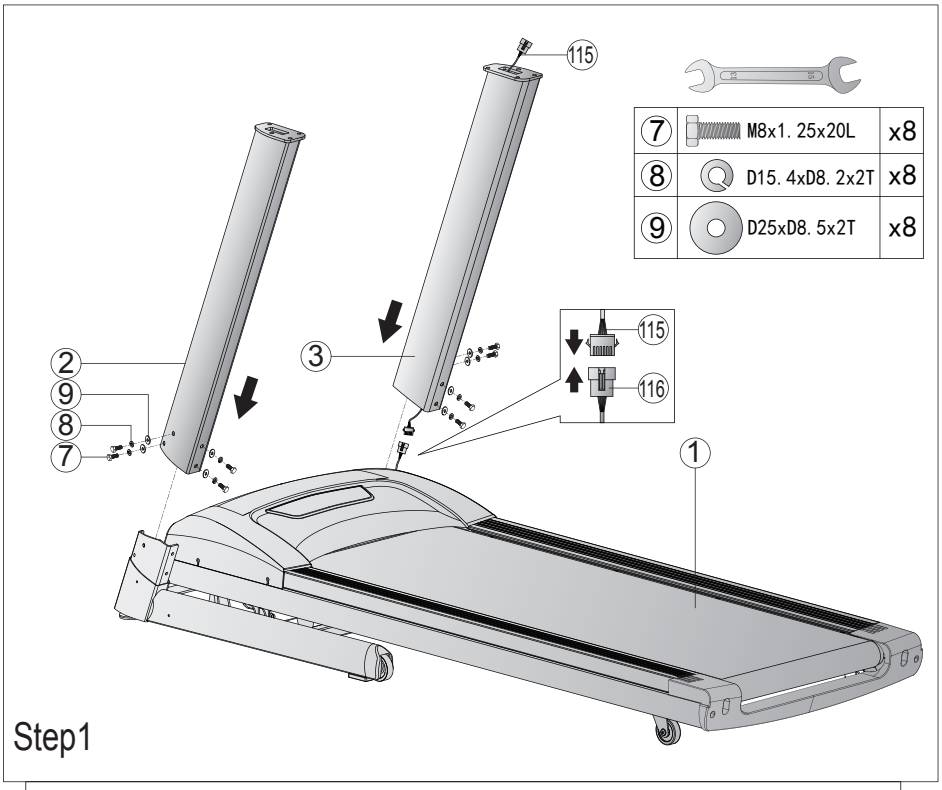

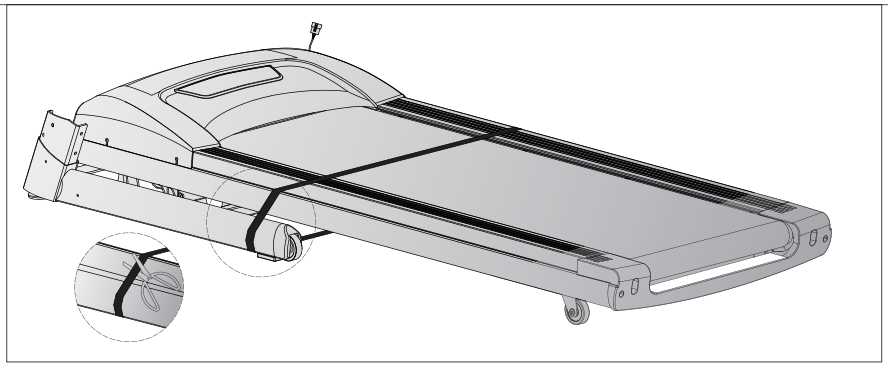

Paso 2: montaje de la unidad de consola

1. Conecte los cables (**114** y **115**).

► **ATENCIÓN**
En el siguiente paso, asegúrese de no atrapar el cable.

2. Monte la unidad de consola (**4**) en los mástiles de consola (**2**y**3**) con un total de cuatro tornillos (**10**), cuatro arandelas de muelle (**8**) y cuatro arandelas (**11**).

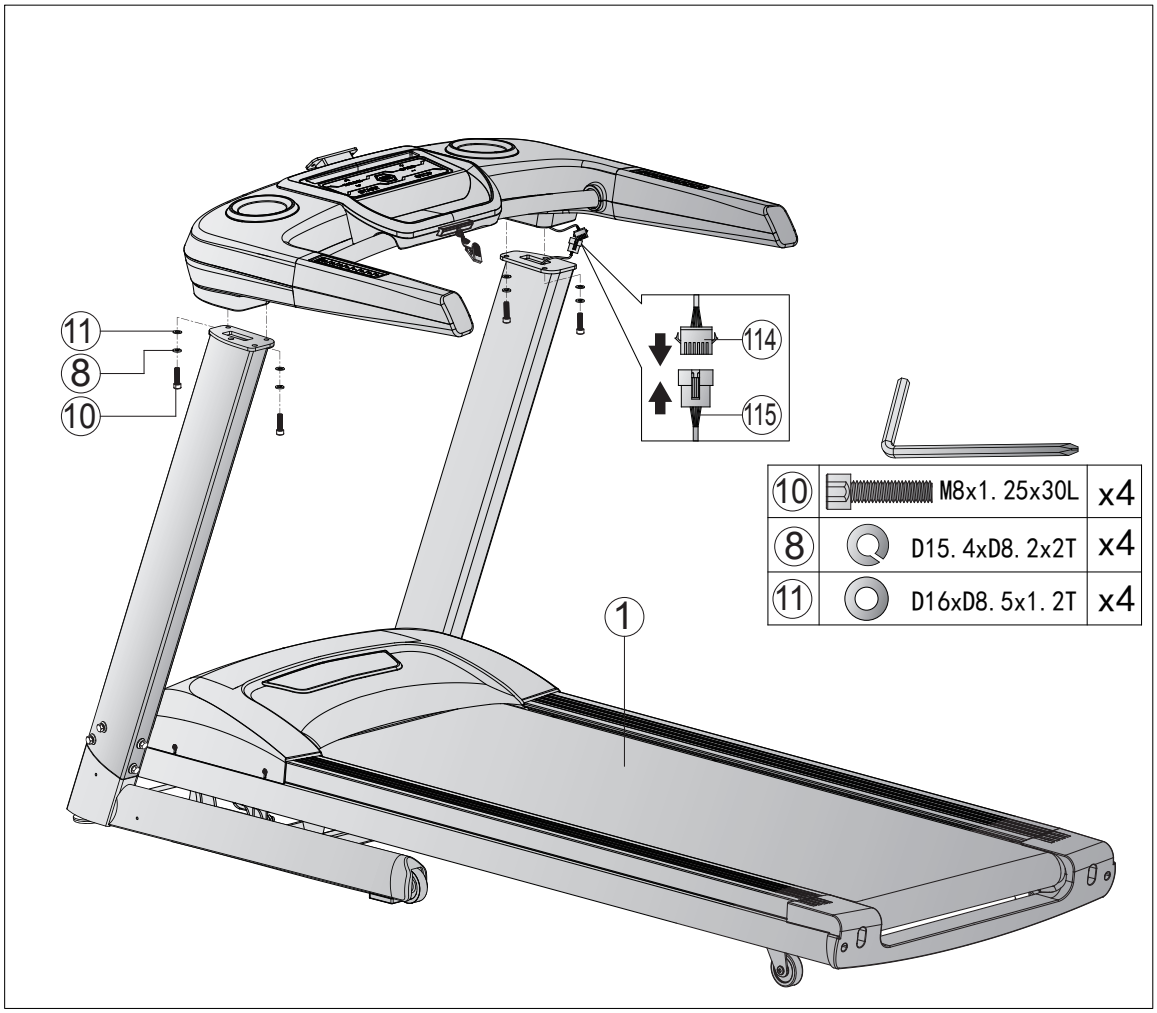

Paso 3: montaje de la consola

1. Conecte los cables (**92**, **93**, **110** y **114**) a sus correspondientes contrapartes de la consola (**88**).

► **ATENCIÓN**
En el siguiente paso, asegúrese de no atrapar el cable.

2. Monte la consola (**88**) en la unidad de consola (4) con un total de dos tornillos (**31**), dos arandelas (**11**) y dos arandelas de muelle (**8**).
3. Fije la cubierta de la consola (**89B**) a la consola (**88**) con dos tornillos (**132**).
4. Fije la pantalla (**89A**) con dos tornillos (**25**).
5. Ahora apriete firmemente los tornillos (**7**) del **paso 1**.
6. Fije las cubiertas del mástil de consola (**52L** y **52R**) con un total de seis tornillos (**42**).

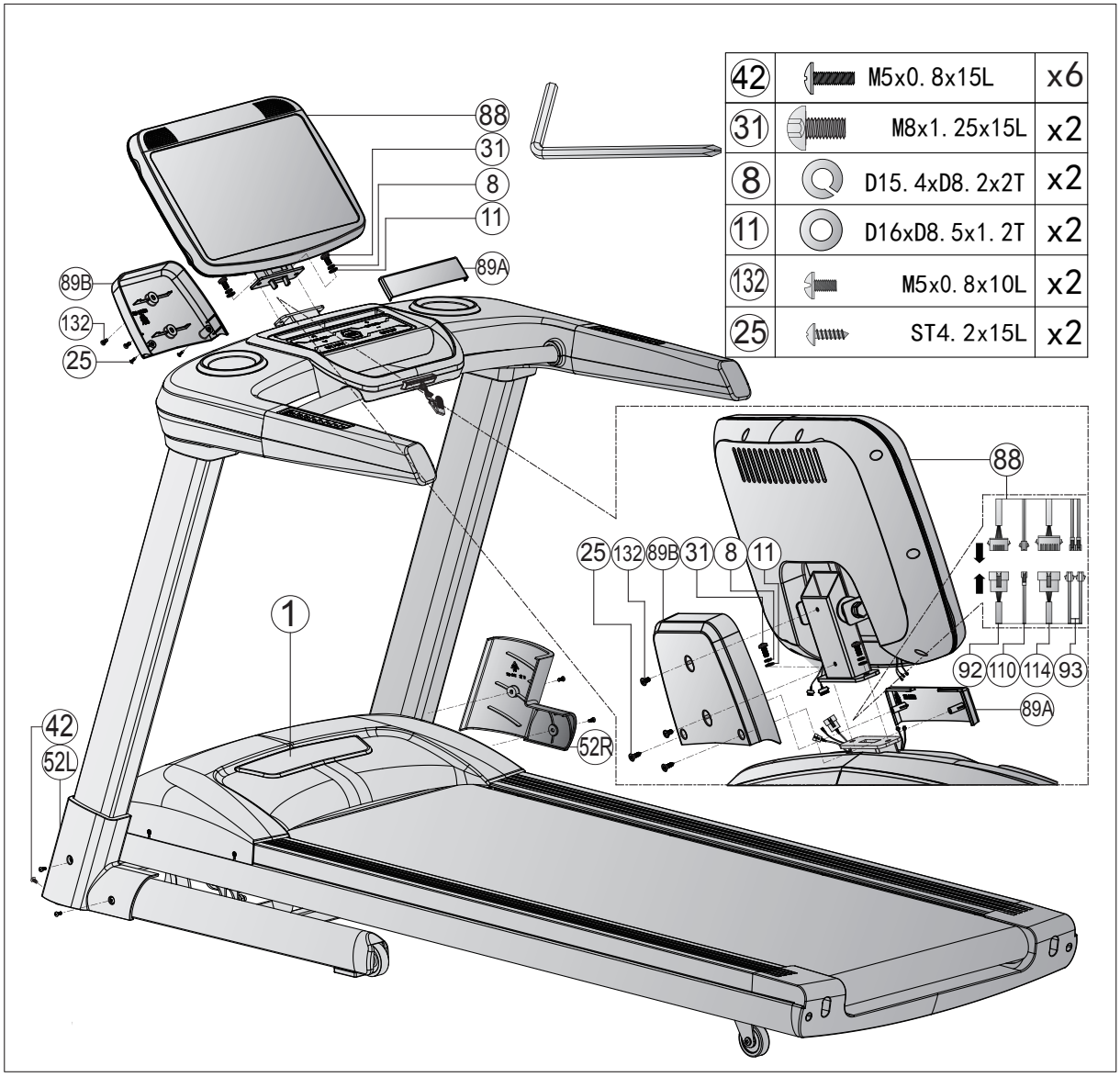

Paso 4: alineación de las patas

En caso de irregularidades en el suelo, puede estabilizar la cinta de correr girando los dos tornillos de ajuste bajo la estructura principal.

⚠ **ADVERTENCIA**
La cinta de correr dispone de amortiguadores de alta presión que, en caso de manejo incorrecto, pueden provocar que la cinta de correr se pliegue repentinamente. Consulte las indicaciones generales sobre el montaje para obtener información más detallada.

1. Levante la cinta de correr por el lugar deseado y gire los tornillos de ajuste bajo la estructura principal.
2. Gire los tornillos en sentido horario para desatornillarlos y elevar la superficie de correr.
3. Para volver a bajar la superficie de correr, gírelos en sentido antihorario.

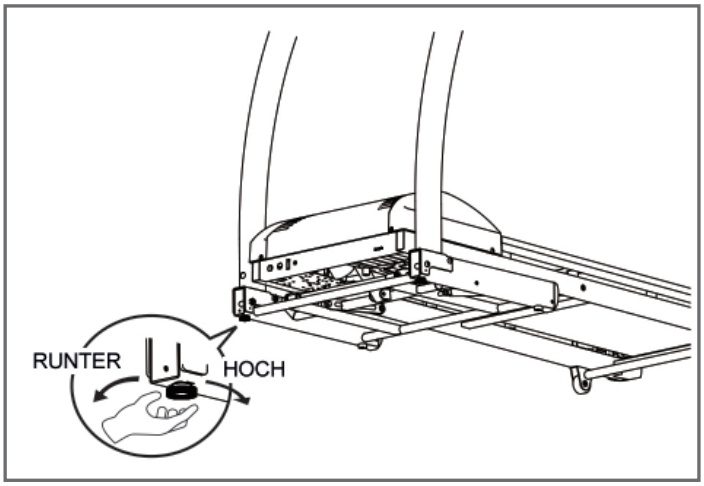

Paso 5: conexión del aparato a la red eléctrica

► **ATENCIÓN**
El aparato no puede conectarse a un enchufe múltiple, ya que de hacerlo no es posible garantizar que el aparato reciba el suficiente suministro de corriente. Esto podría provocar fallos técnicos.

Conecte el adaptador en un enchufe que cumpla los requisitos descritos en el capítulo relativo a la seguridad eléctrica.

Subir y bajar correctamente

1. Para subir, agárrese a los pasamanos con las dos manos y suba a la cinta primero con un pie y después con el otro.
2. Para bajarse, agárrese a los pasamanos con ambas manos y baje de la cinta primero con un pie y después con el otro.

INDICACIÓN

+ Antes de comenzar el entrenamiento, familiarícese con todas las funciones y posibilidades de configuración del aparato. Recurra a un especialista para que le explique el uso adecuado de este producto.
+ Comience siempre su entrenamiento con una resistencia baja y auméntela de manera uniforme y suave. Termine su entrenamiento con una fase de enfriamiento. Si tiene alguna pregunta o duda, póngase en contacto con su médico de cabecera.
+ La mayoría de las cintas de correr nuevas emiten un ruido de golpeteo causado por la alfombrilla que pasa por encima de los rodillos. El tiempo que tarda en desaparecer el ruido depende de la intensidad de uso, la temperatura y la humedad alrededor de la cinta de correr.
+ Tenga en cuenta que la emisión de ruido al tener carga es mayor que sin carga.

LLAVE DE SEGURIDAD

ADVERTENCIA

+ Para su seguridad, el aparato está equipado con un dispositivo de parada de emergencia. El funcionamiento del aparato solo es posible si la llave de seguridad está colocada correctamente en el punto de contacto de la consola. Si la llave de seguridad se retira del punto de contacto de la consola, el aparato se detiene de inmediato automáticamente. Por este motivo, el cordón de la llave de seguridad dispone de un clip que puede engancharse en su ropa antes de comenzar el entrenamiento. Si desea detener rápidamente la cinta de correr, no domina la velocidad o se produce cualquier otra situación de emergencia, saque la llave de la consola con ayuda del cordón.
+ Para que pueda extraer la llave de seguridad del punto de contacto de la consola en caso de caída, el clip de seguridad debe estar firmemente sujeto a su ropa.
+ Mantenga la llave de seguridad fuera del alcance de los niños.

AVISO IMPORTANTE

Actualice la cinta de correr antes de utilizarla por primera vez para asegurarse de que dispone de la última versión de software. Proceda de la siguiente manera:

1. Pulse «Ajustes» en la esquina inferior derecha de la pantalla.
2. Pulse «WLAN» y conecte su cinta de correr a Internet.
3. Vuelva a los ajustes.
4. Pulse «Sistema y aplicaciones».
5. Pulse «Update» para actualizar el software.

La cinta de correr no debe utilizarse ni apagarse durante la actualización.
Compruebe regularmente si existe otra actualización disponible y realícela como se ha descrito anteriormente. El icono es blanco si hay una nueva versión disponible. En caso contrario, el icono aparece en gris.

3.1 Indicador de la consola

Incline/pendiente	Muestra la pendiente actualmente ajustada entre 1-15 en %.
Distance/distancia	Muestra la distancia restante o recorrida entre 0,0 - 999 km.
Time/hora	Muestra el tiempo de entrenamiento restante o transcurrido entre 00:00 - 999:00 en minutos.
Pulse/pulso	Muestra la frecuencia cardíaca actual entre 40 - 220 en lpm.
Calories/calorías	Muestra las calorías restantes o consumidas entre 0 - 9999 en Kcal.
Mets	Definición: MET o equivalente metabólico se utiliza para medir el metabolismo basal medio de una persona. El MET describe la cantidad de oxígeno consumida por una persona media en reposo. 1 MET= 3,5ml/kg/minuto (el cuerpo utiliza 3,5 mililitros de oxígeno por kilogramo por minuto) es la cantidad de oxígeno que el cuerpo utiliza en reposo. Cuanto más intenso el trabajo del cuerpo, más oxígeno consumirá y mayor será el nivel MET. Si entrena a un nivel de 7 MET, entonces trabaja unas 7 veces más que en reposo. También consume 7 veces más oxígeno que en reposo. + El entrenamiento entre 3 y 6 MET se considera una actividad física moderada. + El entrenamiento > 6 MET se considera una actividad física intensa.
Speed/velocidad	Muestra la velocidad actual entre 0,8 - 20 en km/h.

3.2 Funciones de las teclas

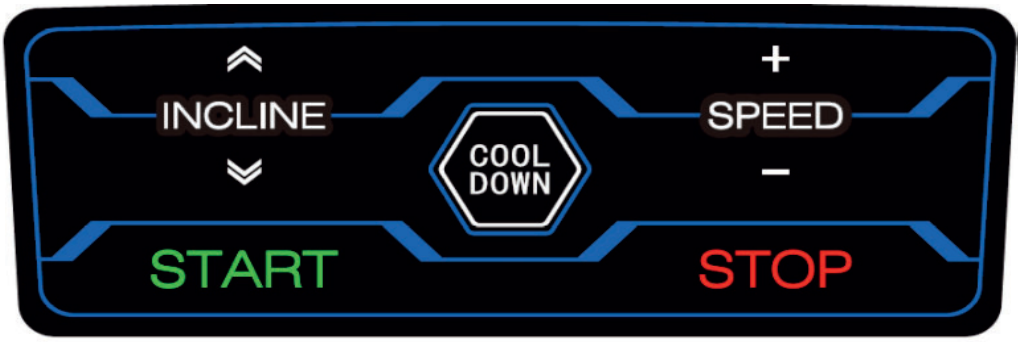

START	Pulse esta tecla para iniciar un programa de entrenamiento. Si se encuentra en el menú principal, puede utilizar esta tecla para iniciar el entrenamiento a través de Quick Start sin entradas adicionales. Si está en modo de pausa, pulse esta tecla para reanudar el entrenamiento.
STOP	Pulse esta tecla para pausar o detener el entrenamiento y volver al menú principal.
SPEED	Utilice estas teclas para ajustar la velocidad. Puedes ajustar la velocidad de tres maneras diferentes: 1. Las ocho teclas de acceso rápido en el pasamanos derecho de la cinta de correr (18/16/14/12/10/8/6/4). Por ejemplo, si pulsa 14, la cinta de correr acelerará automáticamente a 14 km/h. 2. Los botones de la consola (+ y -). 3. La función táctil de la pantalla. ⓘ **NOTA:** Si pulsa el pequeño símbolo entre las teclas de ajuste en la pantalla, puede introducir la velocidad manualmente.
INCLINE	Utilice estas teclas para ajustar la inclinación. Puede ajustar la inclinación de tres maneras diferentes: 1. Las teclas de acceso rápido en el pasamanos izquierdo de la cinta de correr (15/13/11/9/7/5/3/0). Por ejemplo, si pulsa 13, la inclinación de la cinta de correr aumentará al 13 %. 2. Las teclas de flecha de la consola. 3. La función táctil en la pantalla (teclas de flecha). ⓘ **NOTA:** Si pulsa el pequeño símbolo entre las teclas de ajuste en la pantalla, puede introducir la velocidad manualmente.
COOL DOWN	Pulse esta tecla para iniciar la «fase Cool Down». La velocidad y la inclinación se reducen lentamente a cero.

3.3 Programas de entrenamiento

Esta cinta de correr ofrece una gran variedad de programas diferentes. Estos incluyen: un programa Quick Start, programas objetivo, programas predefinidos, programas definidos por el usuario, programas controlados por frecuencia cardíaca y un Fitness Test.

3.3.1 Quick Start

Cuando se encuentre en el menú principal, simplemente pulse la tecla START y el entrenamiento de carrera se iniciará a través de Quick Start. También puede pulsar sobre «QUICK START» en el menú principal.

3.3.2 Programas por objetivos

1. Pulse «GOAL» en el menú principal.
2. Seleccione una unidad (tiempo, distancia o calorías) para el entrenamiento.

ⓘ **NOTA:**
Solo se puede establecer un valor objetivo.

3. Introduzca el valor objetivo deseado.
4. Pulse en Start y el programa se iniciará.

La velocidad y la inclinación se pueden ajustar manualmente durante el entrenamiento.

5. Pulse la tecla STOP para pausar el entrenamiento.

La velocidad se reduce lentamente hasta llegar a cero. Si ha ajustado una inclinación, la cinta de correr permanecerá en dicha posición durante la pausa.

5.1. Vuelva a pulsar la tecla STOP para finalizar el entrenamiento. Ahora aparece un resumen de los datos de entrenamiento recopilados en la pantalla.

5.2. Pulse la tecla START para continuar con el entrenamiento.

→ ***Tras finalizar el programa, la consola inicia automáticamente la «fase Cool Down».***

3.3.3 Programas predefinidos

1. Pulse «PROGRAM» en el menú principal.
2. Introduzca su sexo, edad, peso y tiempo de entrenamiento deseado y pulse Next.
3. Seleccione uno de los programas de perfil.

La velocidad y la inclinación se pueden ajustar manualmente durante el entrenamiento.

4. Pulse la tecla START y el programa comenzará.
5. Pulse la tecla STOP para pausar el entrenamiento.

La velocidad se reduce lentamente hasta llegar a cero. Si se ajusta una inclinación, la cinta de correr permanece en dicha posición durante la pausa.

5.1. Vuelva a pulsar al tecla STOP para finalizar el entrenamiento. Ahora aparece un resumen de los datos de entrenamiento recopilados en la pantalla.

5.2. Pulse la tecla START para continuar con el entrenamiento.

→ ***Tras finalizar el programa, la consola inicia automáticamente la «fase Cool Down».***

PROGRAM details

Program		Setting time / 30 = period in each section																													
		1	2	3	4	5	6	7	8	9	10	11	12	13	14	15	16	17	18	19	20	21	22	23	24	25	26	27	28	29	**30**
P1	SPD	2	2	4	4	3	3	4	3	5	4	2	2	5	5	3	3	2	2	4	4	5	5	5	6	5	6	3	3	3	3
	INC	1	1	2	2	3	3	3	1	2	2	3	3	2	2	2	2	3	3	5	5	3	3	4	2	3	4	2	2	3	3
P2	SPD	2	2	5	5	4	4	6	4	6	4	2	2	4	4	2	2	2	2	4	4	6	6	8	7	8	6	2	2	3	3
	INC	1	1	2	2	3	3	3	2	2	3	4	4	2	2	2	2	3	3	5	5	4	4	4	3	4	4	3	3	1	1
P3	SPD	2	2	5	5	4	4	5	4	5	4	2	2	3	3	2	2	2	2	4	4	5	5	5	6	5	6	3	3	3	3
	INC	1	1	2	2	2	2	3	1	2	2	2	2	2	2	1	1	3	3	5	5	3	3	4	2	3	4	2	2	3	3
P4	SPD	3	3	6	6	7	7	5	8	5	9	6	6	4	4	3	3	4	4	2	2	6	6	8	6	3	2	6	6	2	2
	INC	2	2	2	2	3	3	3	2	2	4	6	6	2	2	2	2	3	3	4	4	6	6	2	3	7	9	5	5	2	2
P5	SPD	3	3	6	6	7	7	5	8	6	7	6	6	4	4	3	3	2	2	5	5	5	5	4	4	6	4	2	2	3	3
	INC	1	1	2	2	4	4	3	2	2	4	5	5	2	2	1	1	3	3	5	5	6	6	7	8	9	10	10	8	2	2
P6	SPD	2	2	8	8	6	6	4	5	9	7	5	5	4	4	3	3	4	4	2	2	4	4	6	8	7	8	6	6	2	2
	INC	2	2	2	2	6	6	2	3	4	2	2	2	2	2	1	1	4	4	3	3	4	4	4	3	4	2	3	3	2	2
P7	SPD	2	2	6	6	7	7	4	4	7	4	2	2	4	4	2	2	3	3	5	5	4	4	4	3	4	3	2	2	2	2
	INC	4	4	5	5	6	6	6	9	9	10	7	7	6	6	3	3	4	4	2	2	4	4	6	8	7	8	6	6	2	2
P8	SPD	2	2	4	4	6	6	8	7	8	6	2	2	3	3	2	2	3	3	5	5	4	4	4	3	4	3	2	2	2	2
	INC	3	3	5	5	4	4	4	3	4	4	3	3	3	3	2	2	4	4	2	2	4	4	6	8	7	8	6	6	2	2
P9	SPD	2	2	4	4	5	5	5	6	5	6	3	3	3	3	2	2	3	3	4	4	4	4	3	5	5	6	3	3	3	3
	INC	3	3	5	5	3	3	4	2	3	4	2	2	3	3	2	2	3	3	5	5	4	4	4	3	4	3	2	2	2	2
P10	SPD	2	2	3	3	5	5	3	3	5	3	6	6	3	3	3	3	4	4	3	3	4	4	4	3	4	2	3	3	2	2
	INC	4	4	4	4	3	3	6	7	8	8	6	6	3	3	3	3	3	3	2	2	5	5	7	3	5	6	7	7	2	2
P11	SPD	3	3	5	5	8	8	8	9	5	7	6	6	3	3	2	2	3	3	4	4	6	6	2	3	7	9	5	5	2	2
	INC	4	4	5	5	6	6	6	9	9	10	8	8	6	6	3	3	3	3	4	4	4	4	3	5	5	6	3	3	3	3
P12	SPD	2	2	5	5	5	5	4	4	6	4	2	2	3	3	4	4	3	3	4	4	3	3	4	3	5	4	2	2	1	1
	INC	3	3	5	5	6	6	7	8	9	10	10	8	6	6	3	3	5	5	3	3	4	4	4	3	4	2	5	5	2	2
P13	SPD	4	4	2	2	6	6	8	6	3	2	6	6	2	2	2	2	3	3	10	10	7	7	10	7	10	7	7	7	2	2
	INC	3	3	4	4	6	6	2	3	7	9	5	5	2	2	2	2	1	1	2	2	4	4	5	2	2	4	6	6	3	3
P14	SPD	3	3	4	4	4	4	3	5	5	6	3	3	3	3	2	2	5	5	3	3	4	4	4	3	4	2	5	5	2	2
	INC	3	3	5	5	4	4	4	3	4	3	2	2	2	2	4	4	2	2	5	5	4	4	2	4	2	4	2	2	4	4
P15	SPD	4	4	2	2	4	4	6	8	7	8	6	6	2	2	3	3	2	2	5	5	4	4	2	4	2	4	2	2	4	4
	INC	4	4	3	3	4	4	4	3	4	2	3	3	2	2	5	5	1	1	2	2	3	3	3	2	2	3	4	4	2	2
P16	SPD	3	3	2	2	5	5	7	3	5	6	7	7	2	2	1	1	2	2	5	5	4	4	5	4	5	4	6	6	3	3
	INC	3	5	9	10	9	9	8	8	4	3	3	3	2	2	4	4	1	1	2	2	2	2	3	1	2	2	1	1	2	2
P17	SPD	2	4	6	8	8	10	10	8	10	10	5	5	9	9	8	8	5	5	4	4	3	4	3	4	5	6	3	3	3	3
	INC	1	1	4	4	6	6	6	1	4	4	6	6	4	4	4	4	3	3	5	5	4	4	2	2	3	4	2	2	3	3
P18	SPD	3	5	10	10	7	7	8	10	8	10	10	10	7	7	5	5	7	7	10	10	9	9	8	8	4	3	3	3	2	2
	INC	1	1	4	4	4	4	6	1	4	4	6	6	8	8	4	4	5	5	10	10	8	8	10	8	10	10	5	5	2	1
P19	SPD	3	3	7	7	5	5	7	6	10	7	3	3	10	10	5	5	4	4	6	6	7	7	5	8	6	7	6	6	3	1
	INC	1	1	2	2	4	4	5	1	2	2	4	4	3	3	3	3	1	1	3	3	4	4	3	2	2	4	5	5	2	2
P20	SPD	3	3	10	10	7	7	10	7	10	7	7	7	7	7	3	3	4	4	6	6	7	7	5	8	6	7	6	6	3	3
	INC	1	1	2	2	4	4	5	2	2	4	6	6	3	3	2	2	1	1	3	3	4	4	3	2	2	4	5	5	2	2
P21	SPD	3	3	4	4	3	3	4	3	5	4	2	2	5	5	3	3	2	2	8	8	6	6	5	5	6	7	5	5	4	1
	INC	2	2	3	3	4	4	4	3	4	2	5	5	2	2	5	5	5	5	4	4	6	6	2	3	4	2	2	2	2	2
P22	SPD	2	2	5	5	4	4	2	4	2	4	2	2	4	4	2	2	3	3	5	5	4	4	4	3	4	4	3	3	3	3

	INC	1	1	2	2	3	3	3	2	2	3	4	4	2	2	3	3	5	5	4	4	3	4	3	4	5	6	3	3	3	3
P23	SPD	2	2	5	5	4	4	5	4	5	4	6	6	3	3	2	2	3	3	5	5	8	8	8	9	5	7	5	6	4	2
	INC	1	1	2	2	2	2	3	1	2	2	1	1	2	2	1	1	5	5	6	5	6	5	6	9	9	10	10	8	6	3
P24	SPD	3	3	6	6	5	7	5	8	5	9	6	6	4	4	3	3	2	2	8	8	6	6	5	5	6	7	5	5	4	4
	INC	1	1	2	2	3	3	3	2	2	4	6	6	2	2	1	1	5	5	4	4	6	6	2	3	4	2	2	2	2	2
P25	SPD	4	4	6	6	7	7	5	8	6	7	6	6	5	5	3	3	4	4	2	2	5	6	8	7	8	6	5	4	3	3
	INC	1	1	3	3	4	4	3	2	2	4	5	5	2	2	1	1	3	3	5	5	4	4	4	3	4	4	3	3	3	3
P26	SPD	2	2	8	8	6	6	5	5	6	7	5	5	4	4	3	3	2	2	5	5	5	5	4	4	6	4	2	2	3	3
	INC	1	1	4	4	6	6	2	3	4	2	2	2	2	2	1	1	3	3	5	5	6	6	7	8	9	10	10	8	6	2
P27	SPD	2	2	6	6	7	7	4	4	7	4	3	3	4	4	2	2	4	4	5	5	6	6	6	9	9	10	8	8	6	3
	INC	4	4	5	5	6	6	7	9	9	10	10	10	6	6	3	3	2	2	5	5	5	5	4	4	6	4	2	2	3	3
P28	SPD	4	4	2	2	5	6	8	7	8	6	5	4	3	3	2	2	5	5	3	3	4	4	4	3	4	2	5	5	2	2
	INC	3	3	5	5	4	4	4	3	4	4	3	3	3	3	2	2	2	2	5	5	4	4	2	4	2	4	2	2	1	1
P29	SPD	2	5	6	6	3	4	3	4	5	6	3	3	3	3	2	2	4	4	3	3	4	3	5	4	2	2	5	5	3	3
	INC	3	3	5	5	4	4	2	2	3	4	2	2	3	3	2	2	3	3	4	4	4	3	4	2	5	5	2	2	1	1
P30	SPD	3	5	3	3	5	5	4	4	5	3	6	6	3	4	3	2	3	3	4	4	3	3	4	3	5	4	2	2	2	1
	INC	4	4	1	1	3	3	6	7	8	8	7	7	3	3	3	3	5	5	3	3	4	4	4	3	4	2	5	5	2	2
P31	SPD	3	3	5	5	8	8	8	9	5	7	5	6	4	4	2	2	4	4	5	5	6	6	6	9	9	10	8	8	6	3
	INC	1	3	6	5	6	5	6	9	9	10	10	10	8	6	4	3	2	2	5	5	5	5	4	4	6	4	2	2	3	3
P32	SPD	2	4	5	4	5	5	6	8	6	4	3	2	3	3	4	4	3	3	10	10	7	7	10	7	10	7	7	7	3	3
	INC	3	3	5	5	6	6	7	8	9	10	10	10	7	6	3	3	1	1	2	2	4	4	5	2	2	4	6	6	3	3

3.3.4 Programas definidos por el usuario

1. Pulse «USER PROGRAM» en el menú principal.
2. Seleccione un perfil de usuario (U1-U4).

ⓘ **NOTA:**
El usuario seleccionado se muestra en la parte superior de la pantalla. El nombre del usuario se puede cambiar modificar pulsando sobre él. Ahora puede introducir el nombre deseado.

3. Introduzca su sexo, edad, peso y tiempo de entrenamiento deseado.
4. Ajuste la velocidad y la inclinación deseada para cada sección. Dispone de un total de 30 secciones.

La velocidad y la inclinación se pueden ajustar manualmente durante el entrenamiento. Sin embargo, solo se completa para la sección en la que se encuentra actualmente.

5. Pulse en Start para iniciar el programa.
6. Pulse la tecla STOP para pausar el entrenamiento.

La velocidad se reduce lentamente hasta llegar a cero. Si ha ajustado una inclinación, la cinta de correr permanecerá en dicha posición durante la pausa.

6.1. Vuelva a pulsar al tecla STOP para finalizar el entrenamiento. Ahora aparece un resumen de los datos de entrenamiento recopilados en la pantalla.

6.2. Pulse la tecla START para continuar con el entrenamiento.

→ ***Tras finalizar el programa, la consola inicia automáticamente la «fase Cool Down».***

3.3.5 Programas controlados por frecuencia cardíaca

⚠ **ADVERTENCIA**
Este aparato de fitness no es un aparato médico. La medición de la frecuencia cardíaca de este aparato puede ser inexacta. Existen diversos factores que pueden influir en la exactitud de la indicación de la frecuencia cardíaca. La indicación de la frecuencia cardíaca sirve únicamente como ayuda para el entrenamiento.

Dispone de tres programas de frecuencia cardíaca. Seleccione una de las dos frecuencias cardíacas objetivo guardadas (60 % o 80 % de su frecuencia cardíaca máxima) o seleccione Target HR e introduzca manualmente una frecuencia cardíaca objetivo diferente. La consola determina su frecuencia cardíaca máxima en función de la edad introducida. Para estos programas recomendamos una banda torácica.

1. Pulse «HRC» en el menú principal.
2. Introduzca su sexo, edad, peso y tiempo de entrenamiento deseado.
3. Seleccione 60 %, 80 % o Target HR.

3.1. Si ha elegido Target HR, puede ajustar su propio valor objetivo entre 72-168.

La inclinación se puede ajustar manualmente durante el entrenamiento. La velocidad se ajusta en función de la frecuencia cardíaca

4. Pulse en Start y el programa se iniciará.
5. Coloque sus manos en los sensores de pulso de la mano o, alternativamente, utilice una banda torácica opcional.

ⓘ **NOTA:**
Si la consola no recibe pulso durante 15 segundos, la pantalla mostrará «NO HR DETECTED» y el programa finalizará.

6. Pulse la tecla STOP para pausar el entrenamiento.

La velocidad se reduce lentamente hasta llegar a cero. Si se ajusta una inclinación, la cinta de correr permanece en dicha posición durante la pausa.

6.1. Vuelva a pulsar al tecla STOP para finalizar el entrenamiento. Ahora aparece un resumen de los datos de entrenamiento recopilados en la pantalla.

6.2. Pulse la tecla START para continuar con el entrenamiento.

→ ***Tras finalizar el programa, la consola inicia automáticamente la «fase Cool Down».***

3.4 Fitness Test

La prueba de condición física se divide en dos fases: una de calentamiento y otra la auténtica prueba de condición física. Recomendamos una banda torácica para esta prueba.

ⓘ **NOTA:**
La velocidad se ajusta automáticamente durante la prueba en función de su frecuencia cardíaca. La inclinación no se puede ajustar manualmente.

1. Pulse «FITNESS TEST» en el menú principal.
2. Introduzca su sexo, edad y peso.
3. Pulse la tecla START.

Se inicia la fase de calentamiento.

ⓘ **NOTA:**
Se recomienda realizar un calentamiento previo, si no se ha completado previamente. En caso contrario, se puede omitir la fase de calentamiento pulsando en «SKIP WARM UP» y se puede iniciar directamente el Fitness Test.

4. Coloque las manos en los sensores de pulso.

ⓘ **NOTA:**
Si la consola no recibe ningún pulso durante 15 segundos, la pantalla muestra «NO HR DETECTED». Si su frecuencia cardíaca aumenta demasiado durante la prueba, la consola le avisará y aparecerá «OVER PULSE» en la pantalla. En ese caso, interrumpa su prueba inmediatamente.

→ ***Una vez finalizada la prueba, se obtiene un resumen de los datos de entrenamiento recopilados y una evaluación basada en su condición.***

3.5 Medios

La zona de medios le brinda acceso a varias aplicaciones, como YouTube, Twitter, Facebook o Instragram.

AVISO IMPORTANTE

Debe actualizar periódicamente las aplicaciones preinstaladas para garantizar su funcionamiento. La aplicación correspondiente le proporcionará información al respecto. Necesitará una cuenta de Google para realizar las actualizaciones. Una dirección de correo electrónico de Google bastará. Debe seguir las instrucciones que aparecen en la pantalla para realizar la correspondiente actualización.

Tenga en cuenta que el sistema está adaptado a las aplicaciones preinstaladas. No instale ninguna otra aplicación en la consola. No se puede garantizar que funcionen correctamente e incluso pueden surgir problemas técnicos.

Se puede acceder a la zona de medios de dos maneras diferentes.

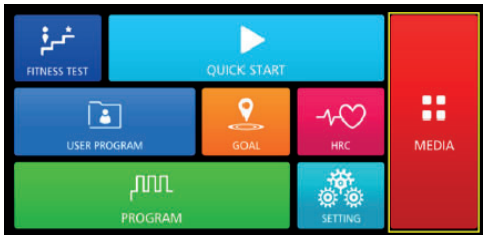

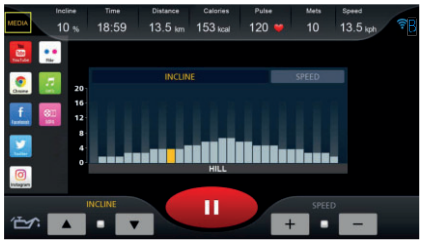

1. A través del menú principal pulsando en Medios o
2. A través de la interfaz durante el entrenamiento (en la esquina superior izquierda de la pantalla).

ⓘ **NOTA:**
Puede ocultar o mostrar los datos de entrenamiento pulsando sobre el símbolo redondo en el borde derecho de la pantalla. Pulse sobre el pequeño símbolo del altavoz para subir o bajar el volumen.

Puede transferir archivos de música y vídeo desde su dispositivo USB a la consola y reproducirlos allí. Para ello, inserte su dispositivo USB en la ranura correspondiente del lateral de la consola.

Formatos compatibles:

Música: .wav, .wma, .aac, .ogg, .mp3 y .flac.

Vídeo: .mp4 y .avi.

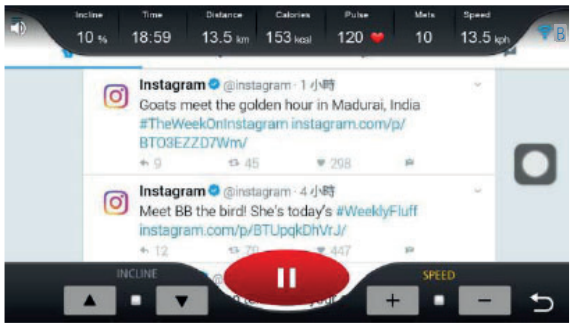

Ajustes

En el menú principal puede realizar los ajustes del sistema en «SETTING». Entre ellos:

Idioma, brillo de la pantalla y volumen

Conexión inalámbrica: puede conectar su móvil y altavoces conexión inalámbrica a la consola.

Inalámbrico: puede conectar la consola a Internet.

4.1 Indicaciones generales

⚠ **ADVERTENCIA**

+ Debe elegirse un lugar de almacenamiento que impida un uso inadecuado a manos de terceros o de niños.
+ En caso de que su aparato no disponga de ruedas de transporte, deberá desmontar el aparato antes de transportarlo.

► **ATENCIÓN**

+ Asegúrese de almacenar el aparato en un lugar en el que esté protegido de la humedad, el polvo y la suciedad. El lugar de almacenamiento debe estar seco y bien ventilado y la temperatura ambiente debe encontrarse entre 10 y 35 °C.

4.2 Ruedas de transporte

► **ATENCIÓN**

Si desea transportar el aparato sobre suelos especialmente sensibles o delicados, como parqués, tablones o laminados, protéjalos cubriéndolos con cartones o similar para evitar posibles daños.

1. Colóquese detrás del aparato y levántelo hasta que el peso se transfiera a las ruedas de transporte. A continuación puede empujar fácilmente el aparato hasta su nueva posición. Para otros tipos de transporte, el aparato debe desmontarse y embalarse de forma segura.
2. Al escoger el nuevo lugar de instalación, tenga en cuenta las indicaciones de la sección de este manual de instrucciones.

4.3 Mecanismo de plegado

⚠ **ADVERTENCIA**

+ La cinta de correr dispone de amortiguadores de alta presión que, en caso de manejo incorrecto, pueden provocar que la cinta de correr se pliegue repentinamente. Encontrará más información al respecto en la sección de estas instrucciones de uso.
+ No levante la cinta de correr sujetándola por la banda de rodadura ni por las ruedas de transporte traseras. Estas piezas no están encajadas y se agarran con dificultad.

ⓘ **INDICACIÓN**

Esta cinta de correr puede plegarse para ahorrar espacio al almacenarla. Esto también facilita su transporte.

4.3.1 Plegado de la cinta de correr

⚠ **ADVERTENCIA**

+ No conecte el aparato a la corriente estando plegado. No trate de poner en funcionamiento el aparato mientras está plegado.
+ La superficie de correr debe haberse detenido completamente antes de plegarse.

⚠ **PRECAUCIÓN**

+ No se apoye en el aparato mientras está plegado ni coloque objetos sobre él, ya que el aparato podría desestabilizarse y volcarse.

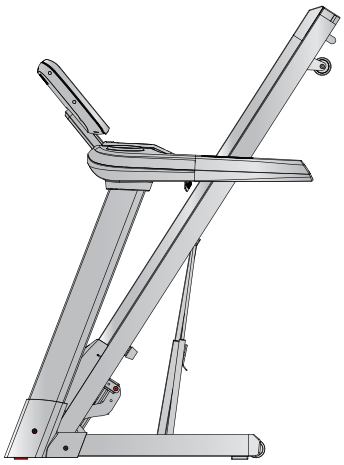

► **ATENCIÓN**

+ Antes de plegar la cinta de correr, retire cualquier objeto que pueda derramarse o volcarse o impedir que la cinta de correr se pliegue.

1. Apague el aparato y desconecte el adaptador del enchufe.
2. Agarre con ambas manos la barra de soporte directamente por debajo de la parte posterior de la banda de rodadura, para contar con un punto de sujeción estable.
3. Compruebe que el freno hidráulico esté correctamente bloqueado y levante la cinta de correr hacia delante.
4. Asegúrese de estar colocado en una posición firme y segura y de que el mecanismo de cierre está asegurado comprobando que no se mueve al tirar del aparato hacia atrás.

4.3.2 Desplegado de la cinta de correr

► **ATENCIÓN**

+ Antes de desplegar la cinta de correr, retire cualquier objeto que pueda derramarse o volcarse o impedir que la cinta de correr se despliegue.

1. Colóquese con seguridad detrás de la cinta de correr y empuje el aparato suavemente hacia delante en dirección a la pantalla.
2. Para desbloquear el freno hidráulico, apriete suavemente hacia delante la parte superior del freno hidráulico con el pie izquierdo hasta que se desbloquee y pueda tirarse hacia atrás de la cinta de correr.
3. Continúe sujetando la cinta de correr.

El freno hidráulico desciende suavemente.

4. Una vez que la cinta de correr haya descendido unos ⅔, puede soltarla.

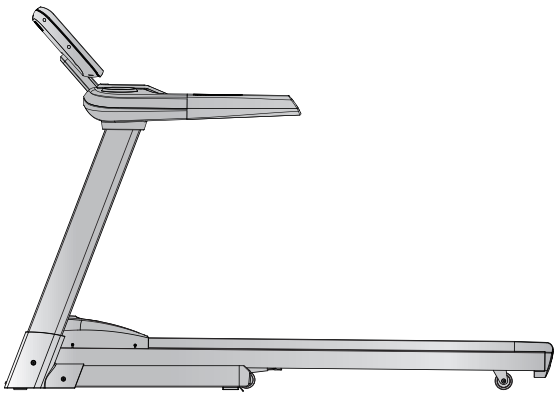

5.1 Indicaciones generales

⚠ **ADVERTENCIA**

+ No realice modificaciones al aparato.

⚠ **PRECAUCIÓN**

+ Las piezas dañadas o desgastadas pueden comprometer su seguridad y la vida útil del aparato. Por consiguiente, reemplace las piezas dañadas o desgastadas inmediatamente. Si se da el caso, contacte con su proveedor. El aparato no debe utilizarse hasta su reparación. En caso necesario, utilice únicamente recambios originales.

► **ATENCIÓN**

+ Además de las indicaciones y recomendaciones relativas al mantenimiento y cuidado aquí descritas, podrían requerirse servicios o reparaciones adicionales, que únicamente debe realizar personal autorizado del servicio técnico.

5.2 Fallos y diagnóstico de errores

Durante su fabricación, el aparato se somete a controles de calidad regulares. No obstante, pueden producirse errores o fallos de funcionamiento en el aparato. Habitualmente, estos están causados por piezas individuales, por lo que a menudo basta con sustituirlas. Consulte los errores más comunes y su subsanación en la siguiente tabla. En caso de que aun así el aparato no funcione correctamente, póngase en contacto con su distribuidor.

Error	Causa	Subsanación
La consola no reacciona	Falta llave de seguridad o no está bien insertada	Comprobar si la llave de seguridad está insertada y colocarla en su caso
Cinta torcida	La cinta no está centrada	Centrar cinta según el manual
Ruidos de rozamiento		
La cinta se detiene/ desliza del todo	Fallo en la lubricación/ tensión de la cinta	Comprobar lubricación/tensión de la cinta según el manual
La pantalla no muestra nada/no funciona	+ Fuente de alimentación interrumpida + Conexión de cable floja	+ Encender interruptor (on) + Comprobar si la llave de seguridad está conectada + Controlar conexiones de cable

No se muestra el pulso	+ Fuentes de interferencia en la sala + Banda pectoral inapropiada + Posición errónea de la banda pectoral + Banda pectoral defectuosa o sin batería + Indicador de pulso defectuoso	+ Retirar fuentes de interferencia (p.ej. móvil, router, robots tipo cortacésped o aspiradores, etc. …) + Emplear banda pectoral adecuada (ver ACCESORIOS RECOMENDADOS) + Colocar nuevamente la banda pectoral y/o humedecer electrodos + Cambiar la batería + Comprobar si funciona el indicador de pulso mediante sensores de mano

5.3 Códigos de error y búsqueda de errores

La electrónica del aparato realiza pruebas continuamente. En caso de anomalía, en la pantalla se muestra un código de error y el funcionamiento normal se detiene por su seguridad.

Póngase en contacto con el servicio técnico de su distribuidor.

5.4 Cuidado y mantenimiento

La medida de mantenimiento más importante es el cuidado de la banda de rodadura. Esto incluye ajustarla, retensarla y lubricarla. La garantía no cubre los daños producidos por cuidados insuficientes o inexistentes. Realice controles de mantenimiento a intervalos regulares. Sea muy cuidadoso al realizar el ajuste y el tensado de la banda, ya que una tensión excesiva o insuficiente puede provocar daños en el aparato. La banda de rodadura se ajusta adecuadamente de fábrica antes de su envío. Sin embargo, durante el transporte podría resbalarse.

Si no puede escanear códigos-QR, puede ver cualquier vídeo de Fitshop en YouTube abriendo YouTube e introduciendo «Fitshop» en el campo de búsqueda.

Al escanear el código-QR con la función de cámara o la aplicación de escáner de código QR en su teléfono inteligente, se abre un vídeo sobre el mantenimiento general de una cinta de correr en YouTube. El video sirve para ilustrar los puntos de mantenimiento descritos en el presente manual. Tenga en cuenta que es posible que el video no esté disponible en su idioma ni con los subtítulos correspondientes.

5.4.1 Ajuste de la banda de rodadura

Durante el entrenamiento, la banda de rodadura debe andar lo más centrada y recta posible. La alineación de la banda de rodadura podría cambiar debido a la tensión y la carga, o a que el aparato esté colocado sobre una superficie irregular.

⚠ **PRECAUCIÓN**
Mientras se realizan las siguientes labores de mantenimiento, no puede haber nadie en la cinta de correr.

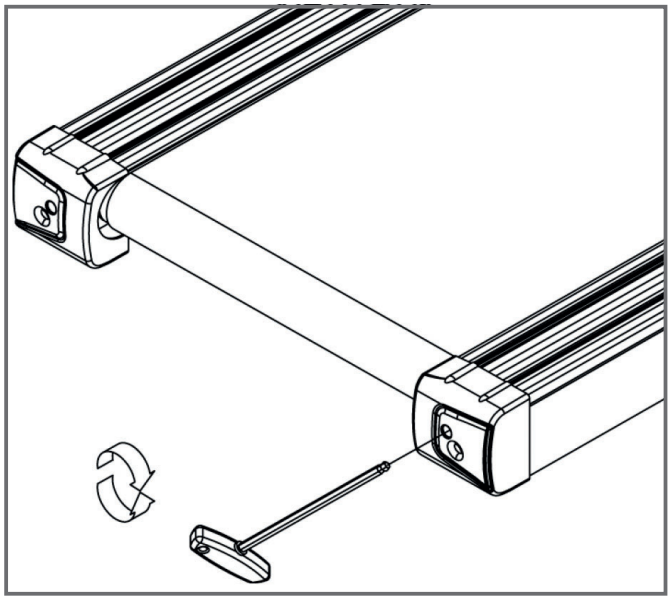

1. Deje que el aparato funcione a una velocidad de 5 km/h aprox.
2. Si la banda de rodadura se desvía hacia la izquierda, gire el tornillo de ajuste izquierdo situado en la parte posterior del aparato ¼ como máximo en sentido horario y el tornillo de ajuste derecho ¼ como máximo en sentido antihorario.
3. Si la banda de rodadura se desvía hacia la derecha, gire el tornillo de ajuste derecho situado en la parte posterior del aparato ¼ como máximo en sentido horario y el tornillo de ajuste izquierdo ¼ como máximo en sentido antihorario.
4. A continuación, observe el funcionamiento de la banda durante unos 30 segundos, ya que la modificación no será perceptible inmediatamente.
5. Repita el proceso hasta que la banda de rodadura vuelva a andar recta. En caso de que no consiga ajustar la banda de rodadura, póngase en contacto con su proveedor.

5.4.2 Retensado de la banda de rodadura

Si durante el funcionamiento la banda de rodadura resbala sobre las ruedas (si este es el caso, se produce una sacudida notable durante el funcionamiento), es necesario retensarla.

En la mayoría de los casos, esto se debe a una elongación de la banda causada por el uso. Es algo completamente normal.

ⓘ **INDICACIÓN**
El retensado se realiza mediante los mismos tornillos de ajuste que el ajuste.

1. Deje que el aparato funcione a una velocidad de 5 km/h.
2. Gire los tornillos de ajuste izquierdo y derecho opuestos ¼ como máximo en sentido horario.
3. A continuación, compruebe si la banda de rodadura continúa resbalando. En tal caso, deberá repetir el proceso descrito.

5.4.3 Lubricación de la banda de rodadura

Si la banda de rodadura no está suficientemente lubricada, la fricción aumenta significativamente, lo que provoca un gran desgaste de la cinta continua, la placa de rodadura, el motor y la placa. Si detecta un aumento de la fricción de la banda de rodadura, es un indicador de que necesita lubricación. Debe lubricarse como mínimo cada 3 meses o cada 50 horas de funcionamiento, lo que se produzca antes.

ⓘ **INDICACIÓN**
En caso de que su cinta de correr disponga de un mecanismo de plegado, la lubricación también puede realizarse estando plegada.

1. Levante ligeramente la banda de rodadura.
2. Aplique una pequeña cantidad de aceite de silicona o espray de silicona a lo largo de toda la banda de rodadura y distribúyala uniformemente.
3. Continúe girando a mano la banda de modo que toda la superficie entre la cinta continua y la placa de rodadura quede lubricada.
4. Limpie el exceso de aceite o espray de silicona.

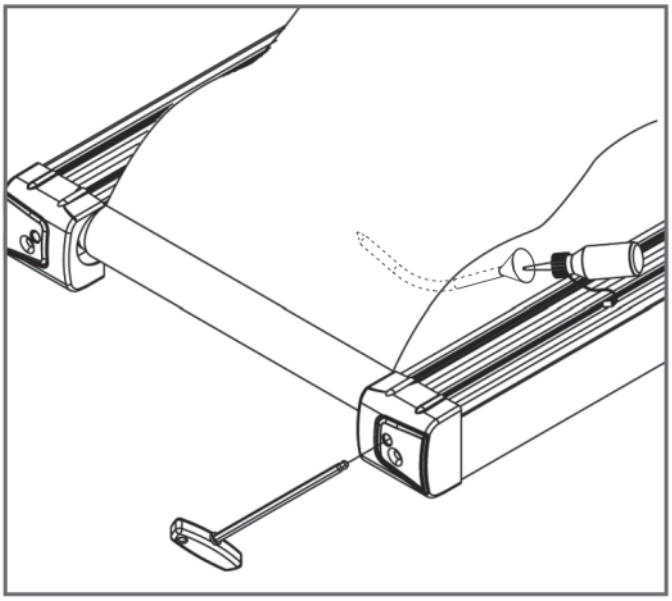

ⓘ **INDICACIÓN**
En caso de desuso prolongado del aparato, el mantenimiento debe realizarse igualmente.

6.1 Calendario de mantenimiento e inspección

Para evitar daños causados por el sudor, el aparato debe limpiarse con un paño húmedo (sin detergente) tras cada sesión de entrenamiento.

Las siguientes labores rutinarias deben realizarse en los intervalos indicados:

Pieza	Semanalmente	Mensualmente	Trimestralmente
Pantalla de la consola	L	I	
Tensión de la banda			I
Lubricación de la banda			I
Cubiertas de plástico	L	I	
Tornillos y conexiones de cables			I
Leyenda: L = Limpiar; I = Inspeccionar			

Si no puede escanear códigos-QR, puede ver cualquier vídeo de Fitshop en YouTube abriendo YouTube e introduciendo «Fitshop» en el campo de búsqueda.

Al escanear el código-QR con la función de cámara o la aplicación de escáner de código-QR en su teléfono inteligente, se abre un vídeo sobre el mantenimiento general de una cinta de correr en YouTube. El video sirve para ilustrar los puntos de mantenimiento descritos en el presente manual. Tenga en cuenta que es posible que el video no esté disponible en su idioma ni con los subtítulos correspondientes.

6 ELIMINACIÓN

Al alcanzar el final de su vida útil, este aparato no debe eliminarse junto con la basura doméstica normal, sino que debe entregarse en un punto de recogida para el reciclaje de aparatos eléctricos y electrónicos. Puede obtener más información en el punto de recogida competente de su municipio.

Los materiales son reciclables según su etiquetado. Mediante la reutilización, reciclaje u otras formas de reciclaje de equipos antiguos, estará contribuyendo de manera importante a la protección del medioambiente.

7 ACCESORIOS RECOMENDADOS

Para que su entrenamiento sea más cómodo, eficaz y agradable, le recomendamos que complemente su aparato de ejercicio con los accesorios adecuados. Por ejemplo, una **estera protectora** que asegure la colocación segura de su aparato de ejercicio al tiempo que proteja el suelo del sudor, manillares adicionales en el caso de ciertas cintas de correr o un **espray de silicona** para mantener en perfecto estado las partes móviles.

Si ha adquirido un aparato de ejercicio con entrenamiento por pulso y desea realizar entrenamientos orientados a su frecuencia cardíaca, le recomendamos encarecidamente el uso de una banda de pecho compatible que transmite de forma óptima su frecuencia cardíaca. En el caso de las estaciones de fuerza, en algún punto podría necesitar **agarres de tracción** o **pesos** adicionales.

Nuestro catálogo de accesorios ofrece la máxima calidad y optimiza el entrenamiento. Si desea informarse acerca de los accesorios compatibles, acceda a la página de detalles del producto en nuestra tienda web (lo más sencillo es introducir el número de artículo en el campo de búsqueda de la parte superior) y consulte desde esta página los accesorios recomendados. Alternativamente, puede utilizar el código QR proporcionado. Naturalmente, también puede contactar con nuestro servicio de atención al cliente telefónicamente, por correo electrónico, en nuestras oficinas o a través de nuestras redes sociales. ¡Será un placer asesorarle!

Estera protectora

Banda de pecho

Gel de contacto

Espray de silicona

Paños

8.1 Número de serie y descripción del modelo

Para que podamos ofrecerle el mejor servicio posible, tenga a mano **la descripción del modelo**, **el número de artículo**, **el número de serie**, **la vista explosionada** y **la lista de piezas**. Puede encontrar las opciones de contacto correspondientes en el capítulo de estas instrucciones de uso.

ⓘ **INDICACIÓN**
El número de serie de su aparato es único. Se encuentra en una etiqueta blanca. La siguiente imagen le muestra la posición exacta de esta etiqueta.

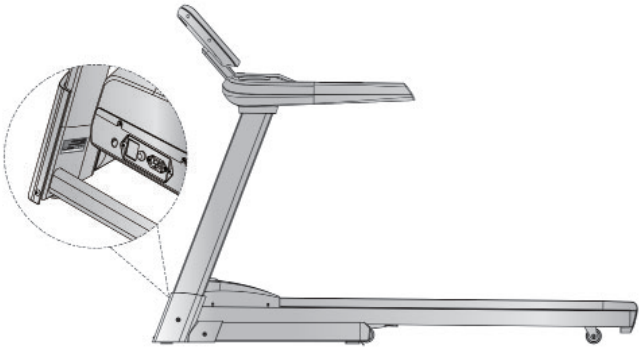

Introduzca el número de serie en el campo correspondiente.

Número de serie:

Marca/categoría:

cardiostrong/cinta de correr

Descripción del modelo:

TX90

Número de artículo:

CST-TX90-2

8.2 Lista de piezas

N.º	Descripción (INGLÉS)	Fab. N.º de pieza	Especificación	Cant.
1	Main frame	261D8-3-1000-J0		1
2	Left handlebar post	26100-3-1300-J2		1
3	Right handlebar post	26100-3-1400-J2		1
4	Handlebar	261D8-3-1500-B20		1
5	Base tube	26100-3-1600-J2		1
6	Connecting tube	26100-3-1900-J1		1
7	Allen bolt	50108-5-0020-F0	M8x1.25x20L	8
8	Spring washer	55108-2-1520-FA	D15.4xD8.2x2T	12
9	Flat washer	55108-1-2520-FA	D25xD8.5x2T	8
10	Allen screw	54008-5-0030-F0	M8*1.25*30L	4
11	Flat washer	55108-1-1612-FA	D16*D8.5*1.2T	5
12	Running belt	261D8-6-1072-B0	520*2.5T*3200L	1
13	Wooden board	26100-6-1073-B0	1400*625*18T	1
14	Side plate	261A2-6-1076-B0	92.7*39.2*1430L	2
15	Buffer bar	26100-6-1084-B0	25*2T*1380L	2
16	CSK inner hexagon screw	51608-5-0025-F0	M8*1.25*25L	8
17	Buffer 1(red)	26100-6-1081-R0	D30*37L*M8,45degree	2
18	Buffer 2(blue)	26100-6-1082-K0	D30*37L*M8,75degree	2
19	Buffer 3(black)	26100-6-1083-B0	D30*37L*M8,95degree	2
20	Buffer 4(black plated)	26100-6-1088-F0	D30*37L*M8,full metal	2
21	Roller	26100-6-1087-B0	D65*24	4
22	Buffer	23800-6-1272-04	D33*D44*34.5	2
23	Nylon nut	55208-1-2008-FA	M8*1.25*8T	12
24	Metal clip	26100-6-1086-N0	D27*D4.3*2T	10
25	Screw	52842-2-0015-F0	ST4.2*15L	80
26	Motor cover fixing plate	26100-6-1090-00	32*18*18	4
27	cable tie base	26100-6-1089-00	15*10	5
28	Screw	50904-2-0015-N0	ST4*1.41*15L	6
29	Fixing plate	816S0-6-1673-N0	30*27*4T	2
30	Motor	26100-6-1085-03	DC-3.5HP	1
31	Allen bolt	50308-5-0015-F0	M8*1.25*15L	6

32	Buffer	78000-6-1081-B2	20*56*2.0T	4
33	Allen screw	54010-5-0030-C3	M10*1.5*30L	6
34	Allen bolt	50308-5-0040-F3	M8*1.25*40	3
35	Front roller set	26100-3-1100-01	D17*D60*625L	1
36	Rear roller set	261D1-3-1200-01	D17*D60*620L	1
37	Belt	58004-6-1101-00	PJ8 227	1
38	Allen screw	54008-5-0075-F0	M8*1.25*75L	4
39A	Upper cover	261D8-6-1576-B0	388.6*895.3*85	1
39B	Lower cover	26100-6-1577-B0	388.8*395.3*137.4	1
40	Water bottle holder	26100-6-1578-B0	D134*115	2
41A	Upper cover for button base	261D8-6-1709-B0	346*303*83	1
41B	Lower cover for button base	261D8-6-1710-B0	346*123*73	1
42	Bolt	52605-2-0015-F0	M5*0.8*15L	16
43L	Left handlebar grips	26100-6-1571-B0	95.5*79.3*438.2L	1
43R	Right handlebar grips	26100-6-1572-B0	95.5*79.3*438.2L	1
44L	Upper handle pulse sensor	26100-6-1574-B0	D32*135L	2
44R	Lower handle pulse sensor	26100-6-1573-B0	D32*135L	2
45	Bottle pad	261D8-6-1754-B0	D80*3T	2
46L	Quick button on left bar	261D8-2-1580-00	185*37	1
46R	Quick button on right bar	261D8-2-1590-00	185*37	1
47	Adjustable wheel	74202-6-2174-N0	D50*M10*1.5	2
48	Flat washer	55110-1-2520-FA	D25*D10*2.0T	6
49	Axle	26100-6-1673-N0	D7.9*30.5L	2
50	Cover for transporting wheel	26100-6-1672-B0	55*80*69.4L	2
51	Square buffer	26100-6-1674-B0	60*42*10.5T, 80degree	2
52L	Left cover for end of handlebar post	261D2-6-1371-B0	299*55*211	1
52R	Right cover for end of handelbar post	261D2-6-1471-B0	299*55*211	1
53	Square cap	55310-2-2020-B1	20*20*1.5T*9.5	1
54	Square cap	55316-2-3030-B8	30*30*14	1
55	Bolt	52605-2-0010-N0	M5*0.8*10L	11
56	Folding unit	26100-3-1650-J1		1
57	Locking bracket	26100-3-1660-J0		1
58	Inner tube of folding unit	26100-6-1652-N1	20*20*1.5T*440L	1

59	Spring	58003-6-1069-N0	D1.5*14.6L	1
60	Cylinder	26100-6-1661-B0	760*53KG	1
61	Allen bolt	50308-5-0030-F0	M8*1.25*30	2
62	Hollow cap	26100-6-1676-B0	30*30*65L	1
63	Allen bolt	50308-5-0050-F3	M8*1.25*50	1
64	Allen screw	54006-5-0035-F3	M6*1.0*35L	1
65	Nylon nut	55206-1-2006-FA	M6*1.0*6T	1
66	Flat washer	55108-1-1810-W8	D18*D8.5*1.0T	4
67	Allen bolt	50310-5-0035-F3	M10*35L	4
68	Bushing	58002-6-1104-UC0	D28*D10*9.2	4
69	Plastic washer	55110-1-2404-BF	D10*D24*0.4T	4
70	Incline motor	26100-6-1975-00	JS11-B	1
71	Flat washer	55110-1-2020-FA	D20xD11x2T	8
72	Spring washer	55110-2-1730-FA	D17.8*D10.2*3.0T	6
73	Nylon nut	55210-1-2010-FA	M10x1.5x10T	10
74	Allen bolt	54010-8-0065-F4	M10*1.5*65L	1
75	Allen bolt	54010-8-0050-F4	M10*1.5*50L	1
76	Flat washer	55110-1-3030-FA	D30*D10*3.0T	2
77A	Upper cover for motor	26100-6-2401-B0	725*416.6*120.4	1
77B	Lower cover for motor	26100-6-2402-B0	729*80*54.8	1
78	Decorative cover for motor	261D8-6-2403-B0	323.9*87.7*22.6	1
79	rear cover	261D8-6-2406-B0	729.5*153.6*135	1
80	Power supplier board	26100-6-2414-B0	130*45*6T	1
81	Switching mode power supplier	26100-6-2411-00		1
82	overcurrent protector	26100-6-2412-00	10A	1
83	Socket	26100-6-2413-00		1
84	Buffer	55308-4-0020-G9	D10.5*20L	2
85	Screw	53329-2-0009-D0	ST2.9x9.5L	36
86	Flat washer	55105-1-1208-DA	D12*D5.2*0.8T	4
87	Nylon nut	55205-1-2005-DA	M5*0.8*5T	2
88	Computer set	261D8-2-1700-B0		1
89A	Decorative cover for computer	261D8-6-1749-B0	202*49*23	1
89B	Back computer cover	261D8-6-1748-B0	202*178*37	1
90A	Upper computer cover	261D8-6-1702-B0	454.2*348*44.3	1
90B	Lower computer cover	261D8-6-1703-B0	454.2*344.5*60.5	1

91	Button plate	261D8-6-1756-B0	267.2*95.3*13.5	1
92	Upper cable for button on side bar	261D8-6-1589-01	500L	1
93	Handle pulse cable	261D8-6-1785-00	1000L	2
94	Button overlay	261D8		1
95	Right speaker	261D8-6-1761-00	B00202050,4Ω 3W⊠100L	1
96	LED light connecting plate	261D1-6-1744-00	PA-AA01170-K5	1
97	Backlight plate	261D2-6-2405-01	190*25	1
99L	Lower cable for button on left bar	261D8-6-1582-00	800L	1
99R	Lower cable for button on right bar	261D8-6-1592-00	800L	1
100	Sensor cable	26100-6-1795-00	GS003-P2.5F-1200mm-26AWG	1
101	Magnetic loop	26100-6-1079-00	D31*16	1
102	Safety key	26200-6-1732-R0	78.6*35*18.2	1
103	Left speaker	261D8-6-1722-01	B00202050,4Ω 3W, 300L	1
104	Inner case of safety key	26100-6-1734-B0	39*15*13.3	2
105	Safety key board	26200-6-1733-B0	74*45*7	1
106	Safety clip	26200-6-1793-R0	830L	1
107	Emergency stop pin	26100-6-1731-C1	21*18*1.5T	1
108	Tablet pad	261D8-6-1777-B0		1
110	Cable for emergency stop function	261D8-6-1736-00	450L	1
111	Electric cable	26100-6-1775-02	1700L	1
112	Filter	26100-6-1067-01	10A	1
113	Inductance	26100-6-1066-00	10A	1
114	Upper computer cable	261D8-6-1771-01	650L	1
115	Middle computer cable	261D8-6-1772-00	1100L	1
116	Lower computer cable	261D8-6-1773-00	1250L	1
117	neutral wire 1	26100-6-1791-00	100L	2
118	neutral wire 2	26100-6-1792-00	190L	1
119	live wire 1	26100-6-1789-00	100L	1
120	live wire 2	26100-6-1790-01	60L	2
121	Lower controller	261D8-6-1779-00	DC3.0HP,PA-AE00300EH	1
122	Grounding wire 1	26100-6-1787-03	325L	2
123	Grounding wire 2	26100-6-1788-00	100L	1

126	Cross bolt	52606-2-0015-F0	M6*1*15L	4
127	Cross support for computer cover	261D8-6-2001-J0	10*20*1.5T*320L	1
128	USB module	261D8-6-1723-00	PA-AC00380-K2	1
129	Round head cross screw	54723-2-0008-C0	ST2.3*8L	19
130	PC sticker	26100-6-1675-00	410*15*0.25T	1
131	Hex nut	55210-2-2008-FA	M10*1.5*8T	2
132	Cross bolt	52605-2-0010-F0	M5*0.8*10L	2
133	Cross screw	52804-2-0012-F0	ST4*1.41*12L	6
134	Welding set for computer cover	261D8-3-2000-J0		1
135	Fixing plate for computer	261D8-3-1530-J0		1
136	Flat washer	55105-1-1510-DA	D15*D5.2*1.0T	4
137	Round head cross screw	50903-2-0025-F0	ST3*25L	4
138	Round end cap	553K0-1-0016-B8	D 1 1/4"x16L	2
139	PCB board for button	261D8-6-1759-00		1
140	Air Buffer	261D8-6-1061-R0	200*43*37	2
141	Allen screw	54008-5-0016-UF0	M8*1.25*16L	2
	Open mouth spanner 13*15(chrome)	58030-6-1050-C0	153*6.5T	1
	Allen cross spanner	58030-6-1051-N0	M6*130L	1

8.3 Vista explosionada

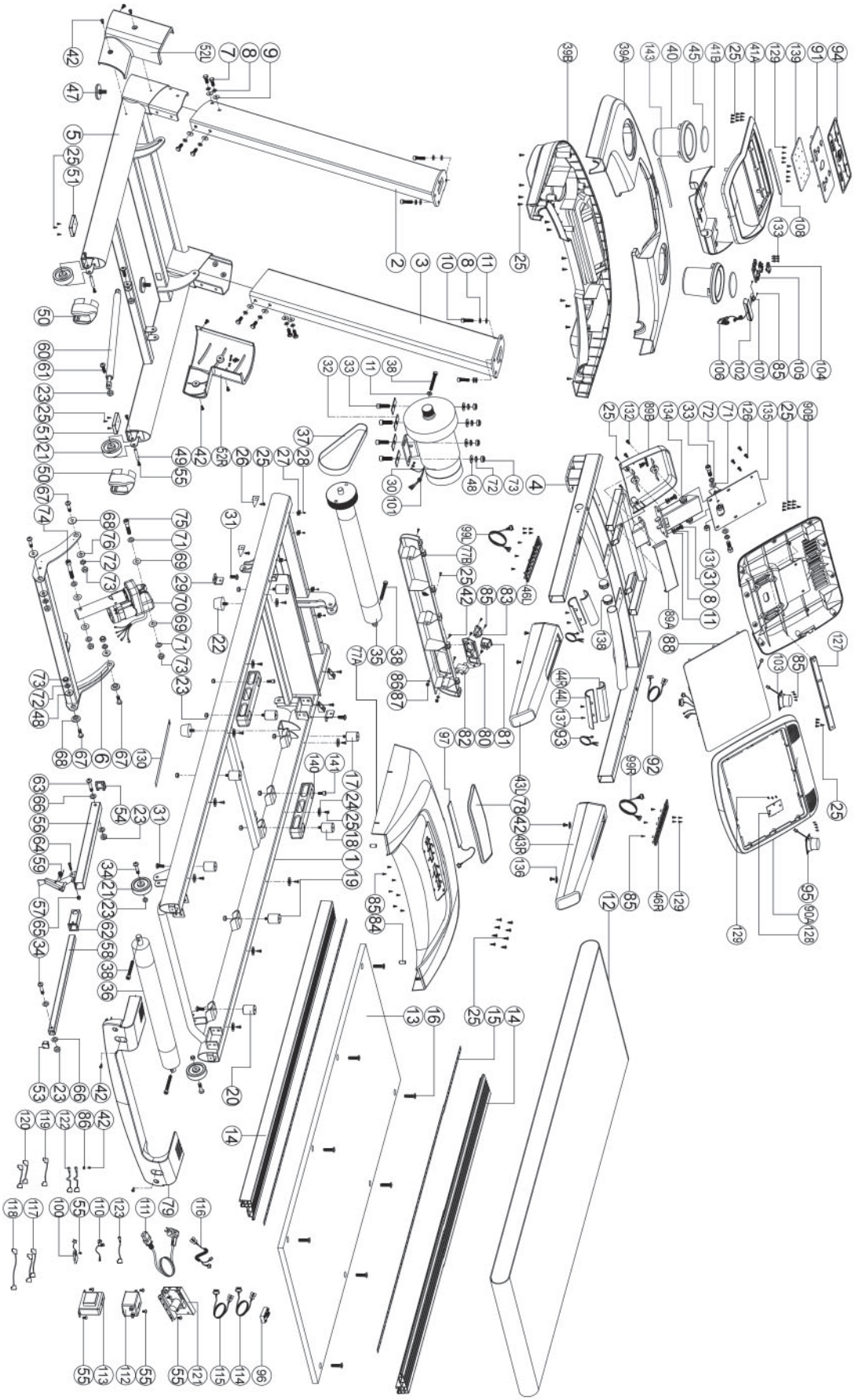

9 GARANTÍA

Los productos de cardiostrong® se someten a un estricto control de calidad. No obstante, si alguno de nuestros aparatos de ejercicio no funciona de manera impecable, lo lamentamos mucho y le rogamos que se ponga en contacto con nuestro servicio de atención al cliente. Estaremos encantados de atenderle telefónicamente en nuestra línea directa de atención técnica.

Descripciones de errores
Su aparato de entrenamiento ha sido diseñado para permitir un entrenamiento de calidad durante mucho tiempo. Sin embargo, si se produce algún problema, lea en primer lugar las instrucciones de uso. Para otras soluciones de problemas, contacte con Fitshop o llame a nuestra línea directa de asistencia técnica gratuita. Para una solución de problemas lo más rápida posible, describa el error con la mayor precisión posible.

Además de la garantía legal, todos nuestros aparatos de ejercicio cuentan con una garantía de acuerdo con las siguientes disposiciones.

Estas no limitan en modo alguno sus derechos legales.

Titular de la garantía
El titular de la garantía es el comprador original o cualquier persona que haya recibido como regalo un producto adquirido por el comprador original.

Tiempos de garantia
Los tiempos de garantía indicados en nuestra web entrarán en vigor tras la recepción del aparato de entrenamiento. Encontrará dichos tiempos de garantía correspondientes a cada aparato de entrenamiento en las propias páginas de producto.

Costes de reparación
Según nuestro criterio, le ofreceremos una reparación, una sustitución de las piezas dañadas o una sustitución completa del aparato. Las piezas de repuesto que se adjuntan al montaje del aparato no forman parte de la reparación, por lo que el titular de la garantía es responsable de su sustitución. Una vez expirado el periodo de garantía, la responsabilidad de piezas, reparación, instalación y gastos de envío recae sobre el titular de la garantía.

Los períodos de uso se declaran del modo siguiente:

+ Uso doméstico: exclusivamente uso privado en ámbito privado hasta 3 horas diarias
+ Uso semiprofesional: hasta 6 horas diarias (p. ej. centros de rehabilitación, hoteles, clubes o gimnasios de empresas)
+ Uso profesional: más de 6 horas diarias (p. ej. gimnasios)

Servicio de garantía
Durante el período de garantía, repararemos o sustituiremos aquellos aparatos que presentan defectos debidos a fallos de materiales o de fabricación. Los aparatos o piezas de aparatos sustituidos no son de nuestra propiedad. El servicio de garantía no conlleva una ampliación del período de garantía ni inicia una nueva garantía.

Condiciones de garantía
Para la aplicación de la garantía, son necesarios los siguientes pasos:

Póngase en contacto con el servicio de atención al cliente por correo electrónico o por teléfono. Si el producto debe enviarse para su reparación durante el período de garantía, el vendedor cubrirá los costes. Una vez transcurrido el período de garantía, será el comprador quien asuma los costes del transporte y el seguro. Si el defecto lo cubre nuestra garantía, repararemos su aparato o lo sustituiremos por uno nuevo.

Las reclamaciones de garantía quedan excluidas en caso de daños causados por:

+ Uso indebido o incorrecto
+ Influencias medioambientales (humedad, calor, sobretensión, polvo, etc.)
+ Incumplimiento de las medidas de seguridad aplicables al aparato
+ Incumplimiento de las instrucciones de uso
+ Empleo de violencia (p. ej. golpes, choques, caídas)
+ Intervenciones realizadas por un servicio de asistencia técnica no autorizado por nosotros
+ Intentos de reparación por cuenta propia

Factura de compra y número de serie
Asegúrese de poder presentar la factura de compra correspondiente en caso de garantía. Para poder identificar unívocamente su versión de modelo, así como para nuestros controles de calidad, en caso de asistencia técnica requeriremos que nos proporcione el número de serie del aparato. Siempre que sea posible, tenga preparado el número de serie, así como el número de cliente, antes de llamar a nuestra línea directa de asistencia técnica. Esto facilita un procesamiento rápido.

En caso de que tenga problemas para encontrar el número de serie de su aparato de entrenamiento, los técnicos de nuestro servicio de asistencia le proporcionarán indicaciones adicionales.

Asistencia técnica no cubierta por la garantía
Si su aparato presenta un defecto tras la expiración de la garantía o si la garantía no cubre tal defecto, como p. ej. el desgaste normal, estamos a su disposición para realizarle un presupuesto personalizado. Contacte con nuestro servicio de atención al cliente para obtener una solución rápida y económica. En estos casos, los gastos de envío corren de su cuenta.

Comunicación
Muchos problemas pueden solventarse simplemente mediante una conversación con nosotros. Comprendemos la importancia de una solución rápida y sencilla para usted, como usuario del aparato de entrenamiento, para que pueda continuar con su entrenamiento sin interrupciones prolongadas. Por eso, también a nosotros nos interesa proporcionarle una solución rápida y sencilla. Para ello, tenga a mano su número de cliente, así como el número de serie del aparato defectuoso.

10 CONTACTO

DE

TECHNIK

+49 4621 4210-900
+49 4621 4210-698
technik@fitshop.de
Öffnungszeiten entnehmen Sie unserer Homepage.

SERVICE

0800 20 20277 (kostenlos)
04621 4210 - 0
info@fitshop.de
Öffnungszeiten entnehmen Sie unserer Homepage: https://stg.fit/statita

DK

TEKNIK OG SERVICE

80 90 16 50
+49 4621 4210-945
info@fitshop.dk
Åbningstider kan findes på hjemmesiden: https://stg.fit/statit7

UK

CUSTOMER SUPPORT

00800 2020 2772
+494621 4210 944
info@fitshop.co.uk
You can find the opening hours on our homepage: https://stg.fit/statitc

FR

TECHNIQUE & SERVICE

+33 (0) 189 530984
+49 4621 42 10 933
info@fitshop.fr
Vous trouverez les heures d'ouverture sur notre site Internet: https://stg.fit/statit4

BE

TECHNIQUE & SERVICE

02 732 46 77
+49 4621 4210 933
info@fitshop.be
Vous trouverez les heures d'ouverture sur notre site Internet: https://stg.fit/statit8

ES

TECNOLOGÍA Y SERVICIOS

911 238 029
info@fitshop.es
Consulta nuestro horario de apertura en la página web: https://stg.fit/statit5

NL

TECHNISCHE DIENST & SERVICE

+31 172 619961
service@fitshop.nl
De openingstijden vindt u op onze homepage: https://stg.fit/statit3

INT

TECHNICAL SUPPORT & SERVICE

+49 4621 4210-944
service-int@fitshop.de
You can find the opening hours on our homepage: https://stg.fit/statita

PL

DZIAŁ TECHNICZNY I SERWIS

22 307 43 21
+49 4621 42 10-948
info@fitshop.pl
Godziny otwarcia można znaleźć na stronie głównej: https://stg.fit/statit6

AT

TECHNIK & SERVICE

0800 20 20277 (Freecall)
+49 4621 42 10-0
info@fitshop.at
Öffnungszeiten entnehmen Sie unserer Homepage: https://stg.fit/statitb

CH

TECHNIK & SERVICE

0800 202 027
+49 4621 42 10-0
info@fitshop.ch
Öffnungszeiten entnehmen Sie unserer Homepage: https://stg.fit/statit9

En este sitio web encontrará una relación detallada de todas las sedes del grupo Fitshop, tanto en territorio nacional como internacional, incluyendo dirección y horario de apertura:

www.fitshop.es

VIVIMOS EL DEPORTE

TIENDA WEB Y REDES SOCIALES

Con más de 70 sedes europeas, Fitshop es actualmente la mayor tienda especializada de aparatos de ejercicio y uno de los distribuidores a distancia de equipamiento deportivo de mayor renombre a nivel mundial. Los clientes particulares realizan pedidos a través de las 25 tiendas web de su país correspondiente o confeccionan sus aparatos deseados de fábrica. Además, la empresa suministra aparatos profesionales para entrenamiento de resistencia y fuerza a gimnasios, hoteles, clubes deportivos, empresas y consultas de fisioterapia.

Fitshop ofrece una amplia gama de aparatos de ejercicio de prestigiosos fabricantes, productos propios de alta calidad y diversos tipos de servicios, p. ej. servicio de instalación y servicio de asesoramiento deportivo pre y postventa. Para ello, la empresa cuenta con numerosos expertos en ciencias del deporte, entrenadores personales y deportistas profesionales.

¡Visítenos en nuestras redes sociales o en nuestro blog!

FIT SHOP
www.fitshop.es
www.fitshop.es/blog

www.facebook.com/Fitshop

www.instagram.com/Fitshop

https://stg.fit/YouTube_DE

TAURUS

cardiostrong

BODYCRAFT

cardiojump

DUKEFITNESS

DARWIN

Notas

Notas

cardiostrong®

Cinta de Correr TX90