INSTRUCCIONES DE INSTALACIÓN Y USO

max. 130 kg

~ 30-60 Min.

49 kg

L 125 | An 60 | Al 157

FSDFCT40.01.02

N.º art. DF-CT40

DARWIN **CT40**

Índice

1	INFORMACIÓN GENERAL	8
1.1	Datos técnicos	8
1.2	Dibujo técnico	10
1.3	Seguridad personal	11
1.4	Seguridad eléctrica	12
1.5	Lugar de instalación	13
2	INSTRUCCIONES DE MONTAJE	14
2.1	Indicaciones generales	14
2.2	Volumen de suministro	15
2.3	Instalación	16
3	INSTRUCCIONES DE USO	23
3.1	Indicador de la consola	23
3.2	Función de las teclas	25
3.3	Encendido y configuración del aparato	25
3.4	Programas de entrenamiento	26
3.4.1	Modo manual (MANUAL)	26
3.4.2	Modos Beginner, Advance y Sporty	26
3.4.3	Modo basado en la frecuencia cardíaca (CARDIO)	27
3.4.4	Programa de vatios (WATT)	27
3.4.5	Programa definido por el usuario (USER PROGRAM)	28
3.5	Prueba de recuperación	28
3.6	Medición de la grasa corporal (BODY FAT)	29
3.7	Observaciones generales	30
4	CONSEJOS DE ENTRENAMIENTO	31
4.1	Indicaciones generales	31
4.1.1	Ropa de entrenamiento	31
4.1.2	Calentar y estirar	31
4.1.3	Medicación	32
4.1.4	Grupos musculares solicitados	32
4.1.5	Frecuencia	32
4.2	Diario de entrenamiento	34
5	ALMACENAMIENTO Y TRANSPORTE	35
5.1	Indicaciones generales	35
5.2	Ruedas de transporte	35

6 SOLUCIÓN DE PROBLEMAS, CUIDADO Y MANTENIMIENTO 36

6.1 Indicaciones generales 36
6.2 Fallos y diagnóstico de errores 36
6.3 Códigos de error y búsqueda de errores 37
6.4 Calendario de mantenimiento e inspección 38

7 ELIMINACIÓN 38

8 ACCESORIOS RECOMENDADOS 39

9 PEDIDO DE RECAMBIOS 40

9.1 Número de serie y descripción del modelo 40
9.2 Lista de piezas 41
9.3 Vista explosionada 45

10 GARANTÍA 46

11 CONTACTO 48

Estimado cliente:
Le agradecemos que se haya decantado por un aparato de fitness de la marca Darwin Fitness®. Con los aparatos de fitness Darwin le ofrecemos aparatos de deporte para casa de primera categoría a un precio excepcional. Los aparatos de fuerza y cardio Darwin son fáciles de manejar, cuentan con dimensiones compactas y tienen un diseño muy atractivo. Con nuestro equipamiento deseamos brindarle apoyo para alcanzar sus metas deportivas, sin importar que estas pasen por perder peso o entrenar para un triatlón. Si aún tiene alguna pregunta, póngase en contacto con nosotros; estaremos encantados de atenderle. ¡Diviértase entrenando!

Más información en www.fitshop.com/darwin.

Uso previsto

El aparato debe usarse exclusivamente para su uso previsto.

El aparato es apto únicamente para uso doméstico. El aparato no es adecuado para uso semiprofesional (p. ej. en hospitales, clubes, hoteles, escuelas, etc.) ni comercial o profesional (p. ej. en gimnasios).

AVISO LEGAL

Fitshop GmbH
La tienda n.º 1 de Europa para el ejercicio en casa

International Headquarters
Flensburger Straße 55
24837 Schleswig
Alemania

Director general:
Christian Grau
Sebastian Campmann
Dr. Bernhard Schenkel

Handelsregister HRB 1000 SL
Tribunal de Flensburgo (Alemania)
N.º de identificación fiscal: DE813211547

EXENCIÓN DE RESPONSABILIDAD

© Darwin Fitness es una marca registrada de la empresa Fitshop GmbH. Todos los derechos reservados. Queda prohibido cualquier uso de esta marca sin el consentimiento expreso por escrito de Fitshop.

La empresa se reserva el derecho a modificar el producto y el manual. Asimismo, los datos técnicos están sujetos a modificación sin previo aviso.

FITSHOP

Europe's No.1 for Home Fitness

ACERCA DE ESTAS INSTRUCCIONES

Lea atentamente las instrucciones completas antes de proceder al montaje y al primer uso. Las instrucciones le ayudarán a realizar el montaje rápidamente y describen un uso seguro. Es imprescindible que informe a todas las personas que entrenen con este aparato (especialmente niños y personas con discapacidades físicas, sensoriales, intelectuales o motoras) acerca de estas instrucciones y su contenido. En caso de duda, debe supervisar el uso del aparato una persona responsable.

Debido a cambios y optimizaciones del software se puede dar el caso que el manual deba ser adaptado. En caso de que perciba alguna diferencia durante el montaje o el uso, consulte el manual que se adjunta en la ficha de producto de la tienda online. Allí siempre tendrá disponible la versión más actual de este manual

Este aparato ha sido diseñado empleando las últimas tecnologías de seguridad. Se han excluido, en la medida de lo posible, las posibles fuentes de peligro que podrían provocar lesiones. Asegúrese de seguir correctamente las instrucciones de montaje y de que todas las piezas del aparato queden bien aseguradas. En caso necesario, revise nuevamente el manual para subsanar posibles errores.

Los aparatos de entrenamiento deben clasificarse en función de su precisión y uso. Los tipos de precisión sólo se aplican a aparatos que muestran datos de entrenamiento.

Tipos de precisión

Tipo A: alta precisión.
Tipo B: precisión media.
Tipo C: precisión baja.

Los tipos de uso indican el uso previsto del aparato.

Tipos de uso

Tipo S («Studio» - Gimnasio): uso profesional y/o en empresa.
Estos aparatos de entrenamiento están indicados para el uso en salas de entrenamiento de instalaciones como asociaciones deportivas, centros escolares, hoteles, gimnasios y centros deportivos, cuyo acceso y vigilancia esté especialmente reglado por el propietario (persona legalmente responsable).

Tipo H («Home» - Doméstico): Vuso en el ámbito doméstico.
Estos aparatos de entrenamiento están indicados para el uso en hogares privados, en los que el acceso al aparato de entrenamiento está reglado por el propietario (persona legalmente responsable).

Cíñase con exactitud a las instrucciones de seguridad y mantenimiento descritas. Cualquier uso que se desvíe de ellas podría provocar daños para la salud, accidentes o daños al aparato de los que no pueden responsabilizarse el fabricante ni el distribuidor.

Las siguientes indicaciones de seguridad pueden aparecer en estas instrucciones de uso:

▶ **ATENCIÓN**
Indica posibles situaciones perjudiciales que pueden provocar daños materiales en caso de infracción.

⚠ **PRECAUCIÓN**
Indica posibles situaciones perjudiciales que pueden provocar lesiones leves o poco significativas en caso de infracción.

⚠ **ADVERTENCIA**
Indica posibles situaciones perjudiciales que pueden provocar lesiones graves o mortales en caso de infracción.

⚠ **PELIGRO**
Indica posibles situaciones perjudiciales que provocan lesiones graves o mortales en caso de infracción.

ⓘ **INDICACIÓN**
Indica información adicional de utilidad.

Conserve cuidadosamente estas instrucciones para consultar información, realizar las labores de mantenimiento o realizar pedidos de repuestos.

1.1 Datos técnicos

Peso y dimensiones	
Peso del artículo (bruto, incluido el embalaje)	59,5 kg
Peso del artículo (neto, sin embalaje)	49 kg
Dimensiones del embalaje (L x An x Al)	127 cm x 40 cm x 57 cm
Dimensiones de instalación (La x An x Al)	125 cm x 60 cm x 157 cm
Medidas adicionales	
Longitud de zancada	33 cm
Dimensión de los pedales	125 cm x 60 cm
Carga máxima	
Peso máximo de usuario	130 kg
Especificaciones técnicas	
Volante de inercia	7 kg
Relación de transmisión	1 : 10
Sistema de resistencia	Sistema electrónico de freno magnético
Niveles de resistencia	16
Suministro de energía	Adaptador
Fuente de alimentación	9V
Datos de la consola	
Indicaciones en pantalla	Pulso (Pulse)
	Velocidad (Speed)
	Distancia (Distance)
	Calorías (Calories)
	Tiempo (Time)
	Revoluciones por minuto (RPM)
	Vatios (Watt)
Tamaño de pantalla	3,7 pulgadas
Tipo de pantalla	LCD
Perfiles de usuario	4
Información de potencia	
Vatios mín. y máx. a 60 RPM	57 - 270 vatios (Watt)

Vatios mín. y máx. a 100 RPM	152 - 661 vatios (Watt)
Zona de ajuste en programa por vatios	10 - 350 vatios (Watt) (en tramos de 5 vatio)
Resumen de programas	
Programas controlados por frecuencia cardíaca	4
Programas de perfil preinstalados	12
Body fat medición	1
Programas personalizados	1 (por usuario)
Programas manuales	1
Programas de vatios	1
Recovery función	1
Otros datos	
Idioma de menú	Inglés
Conectividad inalámbrica	Sí
Pulsómetro	Sensores de pulso de mano, opcional: banda de pecho
Tipo de uso	H

1.2 Dibujo técnico

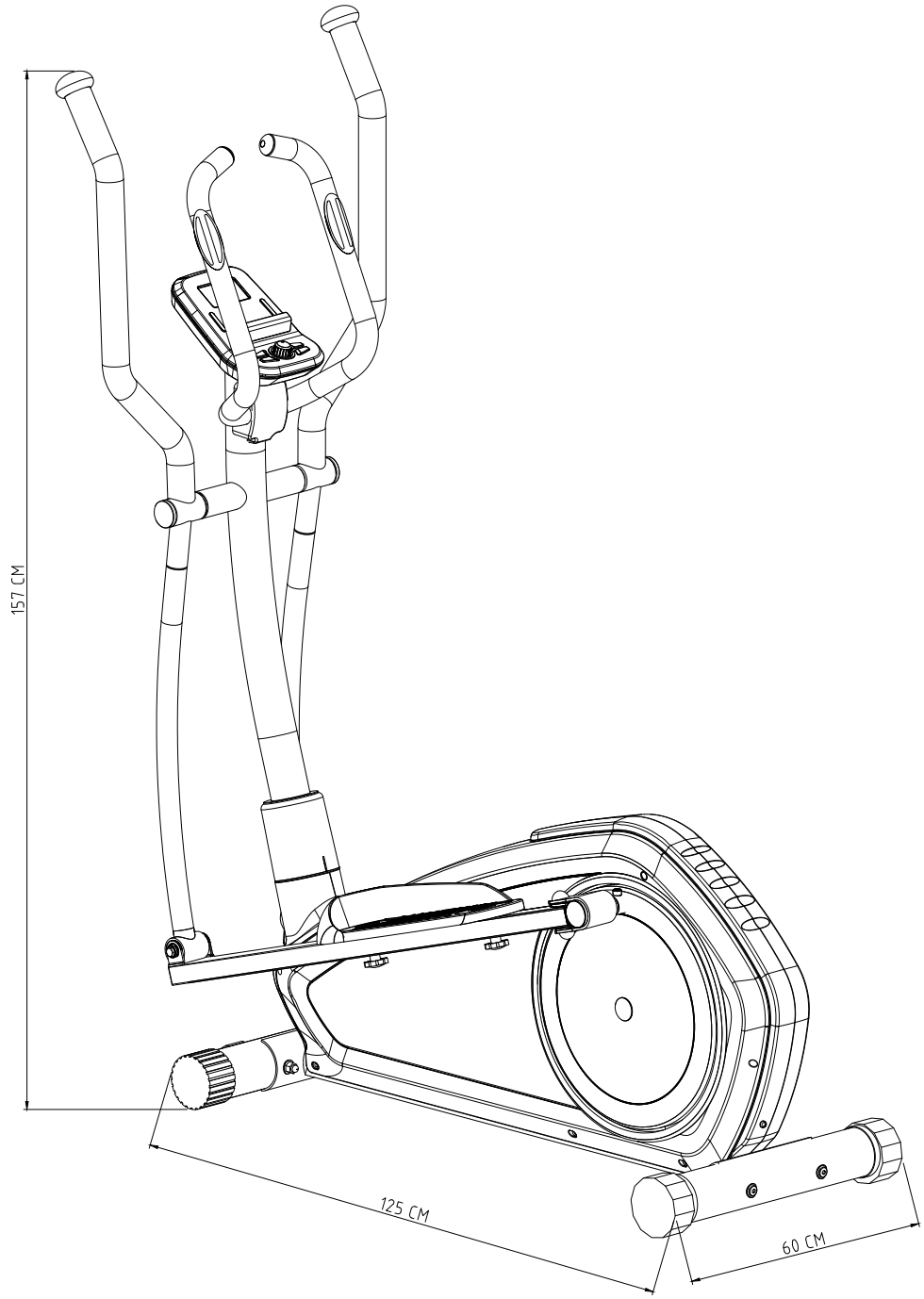

1.3 Seguridad personal

⚠ **PELIGRO**

+ Antes de comenzar a utilizar el aparato, consulte con su médico si el entrenamiento es adecuado para usted desde el punto de vista de la salud. Esto atañe particularmente a las personas que sufren de hipertensión hereditaria o de una enfermedad cardíaca, personas mayores de 45 años, fumadores, personas con niveles excesivos de colesterol y personas sobrepeso o que no hayan realizado ejercicio de forma habitual durante el último año. Si se encuentra bajo algún tratamiento médico que afecte a su frecuencia cardíaca, es imprescindible que consulte con su médico.
+ Tenga en cuenta que el ejercicio excesivo puede poner en grave peligro su salud. Del mismo modo, tenga en cuenta que los sistemas de monitorización de la frecuencia cardíaca pueden ser inexactos. Si experimenta signos de debilidad, náuseas, sensación de mareo, dolores, dificultad para respirar o cualquier otro síntoma anormal, interrumpa el entrenamiento inmediatamente y consulte con su médico en caso de emergencia.
+ El propietario debe transmitir a todos los usuarios las completas advertencias e instrucciones de seguridad.

⚠ **ADVERTENCIA**

+ El uso de este aparato no está permitido a menores de 14 años.
+ Los niños no deben acercarse al aparato sin vigilancia.
+ Las personas con alguna discapacidad deben contar con un permiso médico y estar bajo estrecha vigilancia cuando utilicen cualquier aparato de entrenamiento.
+ Tenga en cuenta que su aparato no cuenta con una rueda libre. Por lo tanto, las partes móviles no se pueden detener de inmediato.
+ Tenga en cuenta que el esfuerzo humano individual requerido para realizar un ejercicio puede diferir del esfuerzo mecánico que se muestra.
+ Preste atención a la hora de subir y bajar del aparato, de modo que uno de los pedales esté siempre en su posición más baja.
+ Este aparato no puede ser usado al mismo tiempo por varias personas.
+ Mantenga alejados de las partes móviles las manos, los pies y otras partes del cuerpo, así como el pelo, la ropa, los complementos y otros objetos, ya que pueden quedar atrapados en el aparato.
+ No lleve ropa holgada o ancha durante el uso, sino ropa deportiva ajustada. Preste atención a que las suelas de las zapatillas de deporte sean adecuadas; lo mejor es que sean de goma u otro material antideslizante. No es adecuado el calzado con tacones, con suela de cuero, con tacos o con pinchos. Nunca entrene descalzo.

⚠ **PRECAUCIÓN**

+ Si su aparato se conecta a la corriente mediante un cable de alimentación, asegúrese de colocarlo de forma que no exista riesgo de tropezarse con él.
+ Para evitar ponerse en peligro a sí mismo y a otras personas, asegúrese de que durante el entrenamiento nadie se encuentre en el área de movimiento del aparato.
+ Queda prohibido introducir objetos de cualquier tipo en las aberturas del aparato.
+ Asegúrese de que si los dispositivos de ajuste quedan salientes, pueden obstaculizar el movimiento del usuario.

1.4 Seguridad eléctrica

⚠ **PELIGRO**

+ Para reducir el riesgo de descarga eléctrica, desconecte el aparato del enchufe al finalizar el entrenamiento, antes de su montaje o desmontaje y al realizar las labores de mantenimiento y limpieza del aparato. Al hacerlo, no tire del cable.

⚠ **ADVERTENCIA**

+ Mientras esté enchufado, supervise el aparato en todo momento. Durante su ausencia, retire el adaptador de corriente del enchufe, de forma que no puedan utilizar el aparato de forma inadecuada otras personas o niños.
+ En caso de que el cable de alimentación o el adaptador estén dañados o defectuosos, diríjase a su proveedor. El aparato no debe utilizarse hasta su reparación.

▶ **ATENCIÓN**

+ El aparato requiere una alimentación eléctrica de 220-230 V con un voltaje de 50 Hz.
+ El aparato solo puede conectarse directamente a un enchufe con conexión a tierra con el cable de alimentación suministrado junto con él. Los cables alargadores deben cumplir con las directivas de la VDE. Desenrolle siempre el cable de alimentación completamente.
+ El enchufe debe protegerse con un fusible con un valor de fusible mínimo de «16 A».
+ No realice ninguna modificación al cable de alimentación ni al adaptador.
+ Mantenga el cable de alimentación alejado del agua, el calor, el aceite y los bordes afilados. El cable de alimentación no debe pasar por debajo del aparato ni de una alfombra y no deben colocarse objetos sobre él.
+ Si el aparato adquirido cuenta con una consola TFT, las actualizaciones de software deben realizarse regularmente. Siga las indicaciones en la pantalla para completar la actualización.
+ Los sistemas y el software de los aparatos con consolas TFT son compatibles con las aplicaciones preinstaladas. No instale ninguna otra aplicación en la consola.

ⓘ **INDICACIÓN**

+ Las aplicaciones preinstaladas en las consolas TFT son aplicaciones de fabricantes externos. Fitshop no asume ninguna responsabilidad por la disponibilidad, la funcionalidad o el contenido de estas aplicaciones.

1.5 Lugar de instalación

⚠ **ADVERTENCIA**

+ No coloque el aparato en lugares de tránsito ni en salidas de emergencia.

⚠ **PRECAUCIÓN**

+ Elija el lugar de instalación, de modo que tenga suficiente espacio para entrenar en todas las direcciones.
+ Asegúrese de que la sala de entrenamiento se ventila suficientemente durante el entrenamiento y de que no haya corrientes de aire.
+ Elija un lugar de instalación en el que quede suficiente espacio libre/zona de seguridad junto al aparato.
+ El área libre en la dirección desde la que se accede al aparato de entrenamiento debe ser al menos 0,6 m mayor que el área de ejercicio.
+ La superficie de instalación y montaje del aparato debe ser lisa, resistente y firme.

▶ **ATENCIÓN**

+ El aparato solo puede instalarse en un edificio cuyas salas se encuentren secas y a una temperatura adecuada (temperatura ambiente entre 10 °C y 35 °C). No está permitido el uso en exteriores o en salas con una elevada humedad ambiental (superior al 70 %), como piscinas.
+ Utilice una estera protectora para proteger las superficies delicadas (como parqués, laminados, suelos de corcho o alfombras) de la presión y el sudor y compensar pequeños desniveles.
+ Para el tipo de uso S, el aparato sólo puede utilizarse en zonas cuyo acceso, supervisión y control estén específicamente regulados por el propietario.

2.1 Indicaciones generales

⚠ **PELIGRO**

+ No deje en los alrededores herramientas ni material de embalaje, como láminas o piezas pequeñas, ya que podrían representar un peligro de asfixia para los niños. Mantenga a los niños alejados durante el montaje del aparato.

⚠ **ADVERTENCIA**

+ Observe las indicaciones que acompañan al aparato para reducir los riesgos de lesiones.

⚠ **PRECAUCIÓN**

+ Durante el montaje, asegúrese de contar con suficiente espacio libre de movimiento en todas direcciones.
+ Son necesarios como mínimo dos adultos para realizar la instalación del aparato. En caso de duda, solicite la ayuda de una tercera persona con conocimientos técnicos.

▶ **ATENCIÓN**

+ Para evitar que se produzcan daños en el aparato y en el suelo, realice el montaje sobre una estera protectora o sobre el cartón del embalaje.

ⓘ **INDICACIÓN**

+ Para realizar el montaje de la forma más sencilla posible, pueden montarse previamente algunos de los tornillos y tuercas que se va a utilizar.
+ Idealmente, realice el montaje del aparato sobre su futuro lugar de instalación.

2.2 Volumen de suministro

El volumen de suministro incluye las partes indicadas a continuación. Antes de comenzar, compruebe que el volumen de suministro contenga todas las piezas y herramientas del aparato y que no existan daños. En caso de reclamación, contacte con su proveedor.

⚠ **PRECAUCIÓN**

Si el volumen de suministro no incluye todas las piezas o incluye piezas dañadas, no puede procederse con el montaje.

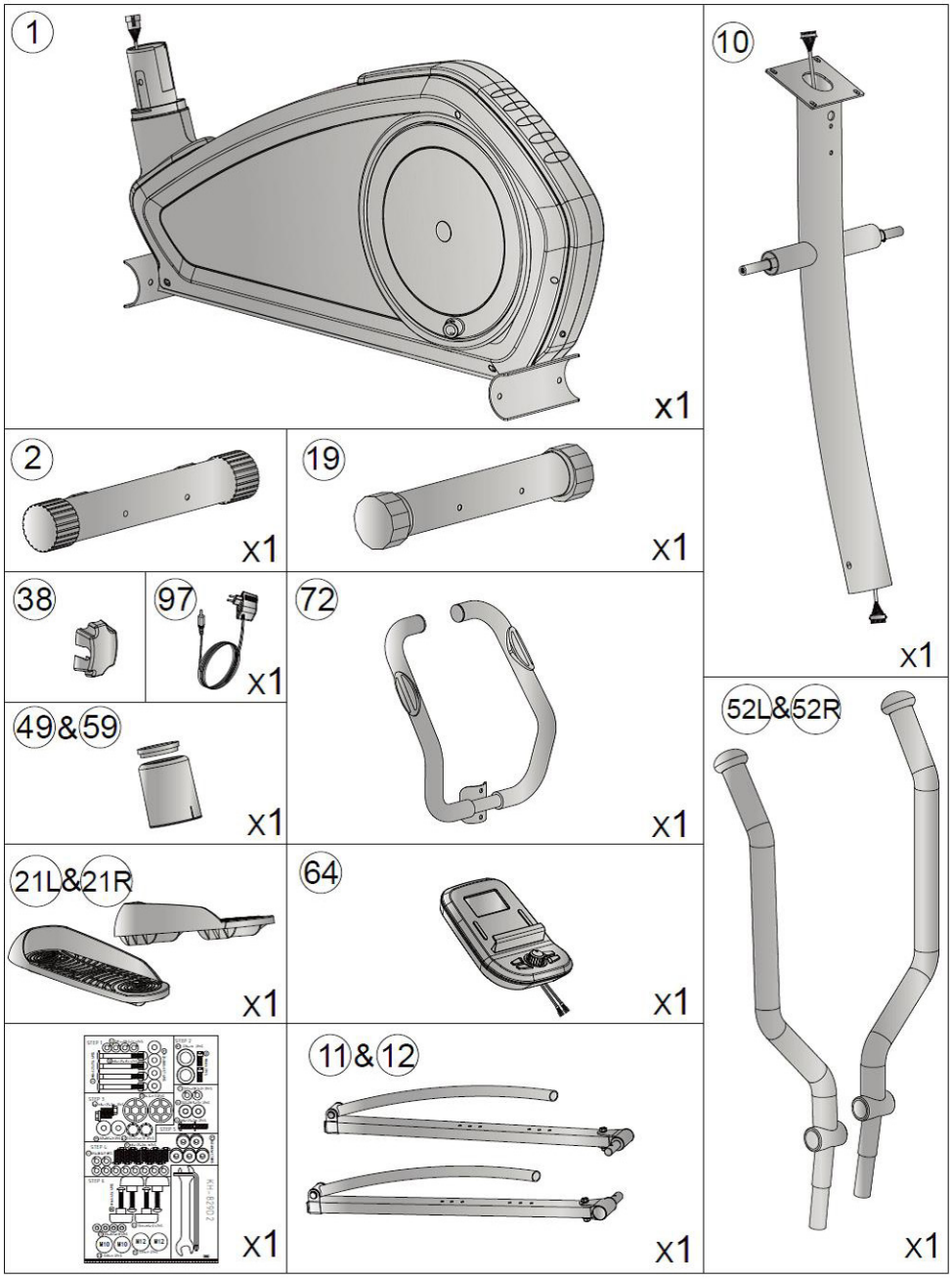

2.3 Instalación

Antes de comenzar con la instalación, observe atentamente los pasos de montaje individuales descritos y realice el montaje siguiendo el orden indicado.

ⓘ **INDICACIÓN**

+ En primer lugar, atornille todas las partes sin apretarlas y compruebe su correcto ajuste. Únicamente utilice la herramienta para apretar los tornillos cuando así se indique.
+ Si tiene dificultades para reconocer los gráficos, le recomendamos que abra las instrucciones en PDF guardadas en la tienda web en su dispositivo terminal (por ejemplo, teléfono inteligente, tableta o PC). Allí tiene la oportunidad de ampliarlos. Asegúrese de que el programa Adobe Acrobat Reader esté instalado en su dispositivo terminal para poder abrir el archivo.

Paso 1:

1. Monte la pata delantera (2) y la pata trasera (19) en la estructura principal (1) con dos tornillos Allen (3), dos arandelas abombadas (6), dos arandelas de muelle (7) y dos tuercas de sombrerete (8).
2. Nivele los suelos irregulares con las tapas ajustables (4) - véase el dibujo detallado.

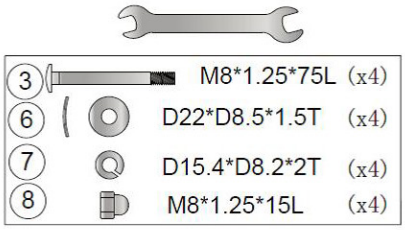

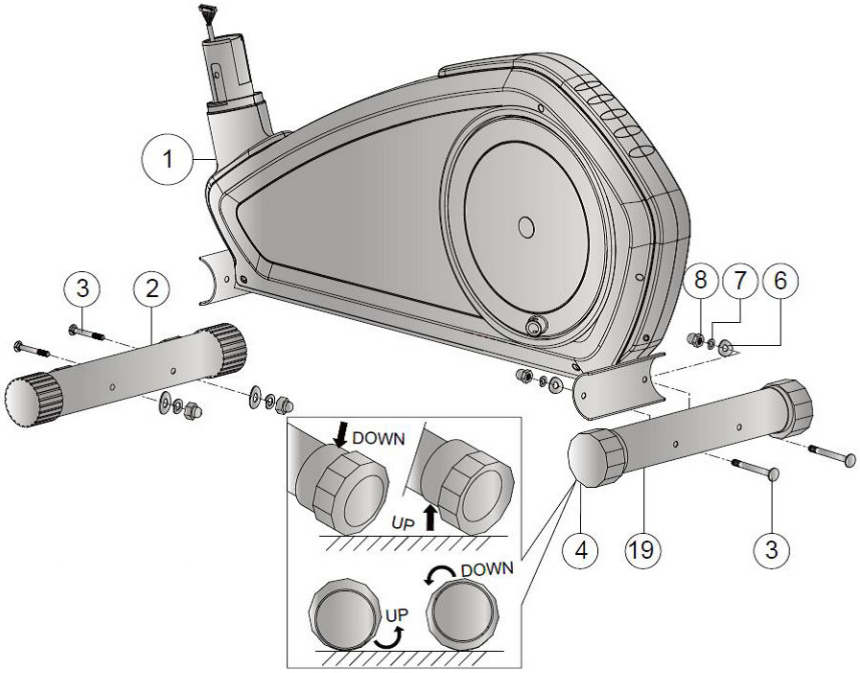

Paso 2:

ⓘ **INDICACIÓN**
Se recomienda realizar este paso de instalación con 2 personas.

1. En primer lugar, eleve la cubierta protectora superior (49) del mástil de consola (10) [Fig. a. A].
2. Conecte los cables del ordenador (29 y 30) [Fig. b. A].

⚠ **PRECAUCIÓN**
Asegúrese de no atrapar ningún cable.

3. Deslice el mástil de consola (10) sobre la estructura principal (1).
4. Monte las barras de los pedales (11) en la estructura principal (1). Asegúrelas con un tornillo Allen de cabeza redonda (94). Cubra la cubierta del eje del pedal (103) [Fig. c1 y c2].

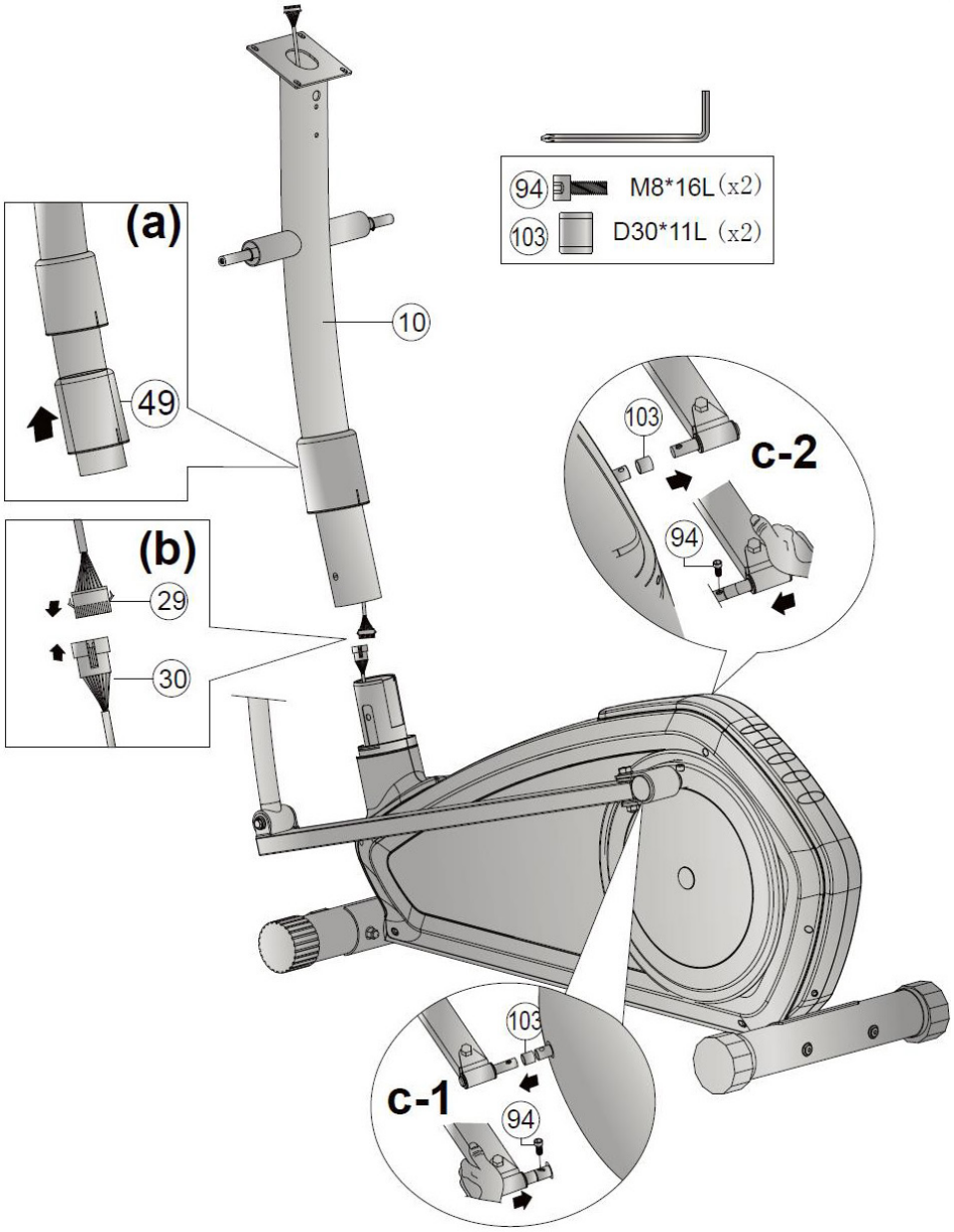

Paso 3:

1. Monte las barras izquierda y derecha (52L y 52R) en el mástil de consola (10) con un tornillo (40), una arandela (66) y una arandela ondulada (47).
2. A continuación, vuelva a colocar la tapa (23).

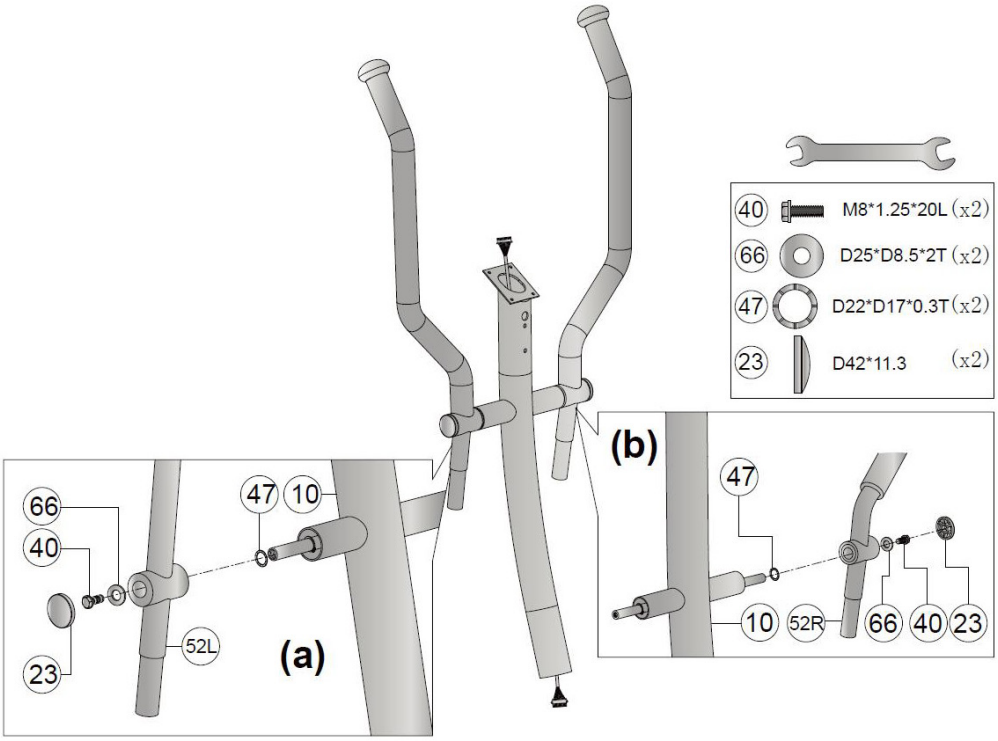

Paso 4:

1. Conecte las empuñaduras (52L y 52R) a los brazos móviles de las barras de los pedales (12) con dos tornillos Allen (9), dos arandelas de muelle (7) y dos arandelas abombadas (6) cada una [Fig. a].
2. Deslice el revestimiento ligeramente hacia arriba en la parte inferior del mástil de consola (10) y fije el conjunto con un total de seis tornillos Allen (9), seis arandelas de muelle (7) y seis arandelas abombadas (6) [Fig. b].
3. Deslice el revestimiento hacia abajo hasta que encaje.

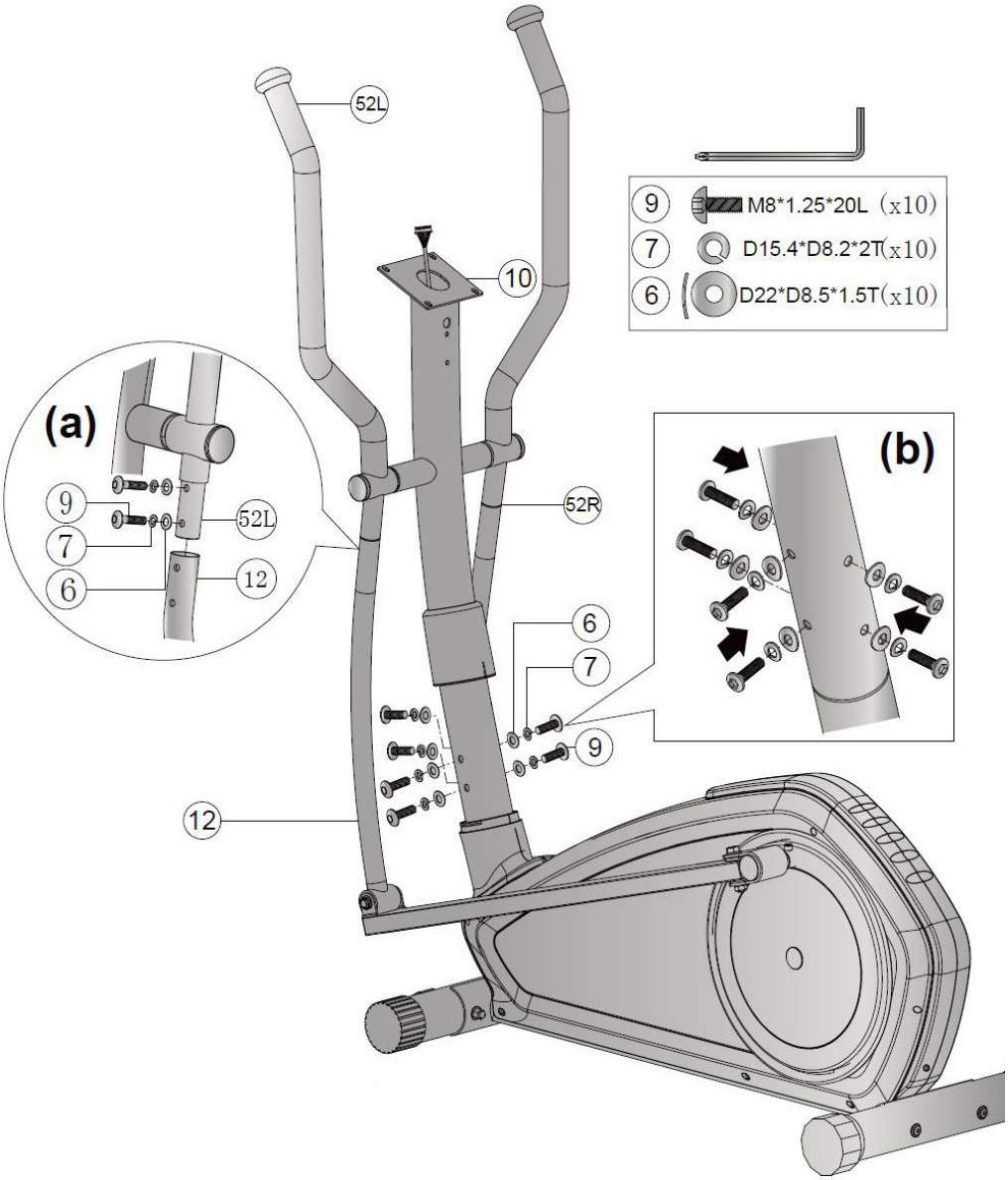

Paso 5:

1. Pase los cables de medición del pulso (13) de la empuñadura fija (72) mediante el pequeño orificio del lateral del mástil de la consola (10) a través del gran orificio del mástil de consola (10) - véase la ilustración detallada.

⚠ **PRECAUCIÓN**
Asegúrese de no atrapar ningún cable.

2. Monte el agarre fijo (72) en el mástil de consola (10) con dos tornillos Allen (9), dos arandelas de muelle (7) y dos arandelas abombadas (6) y cubierta protectora (38).

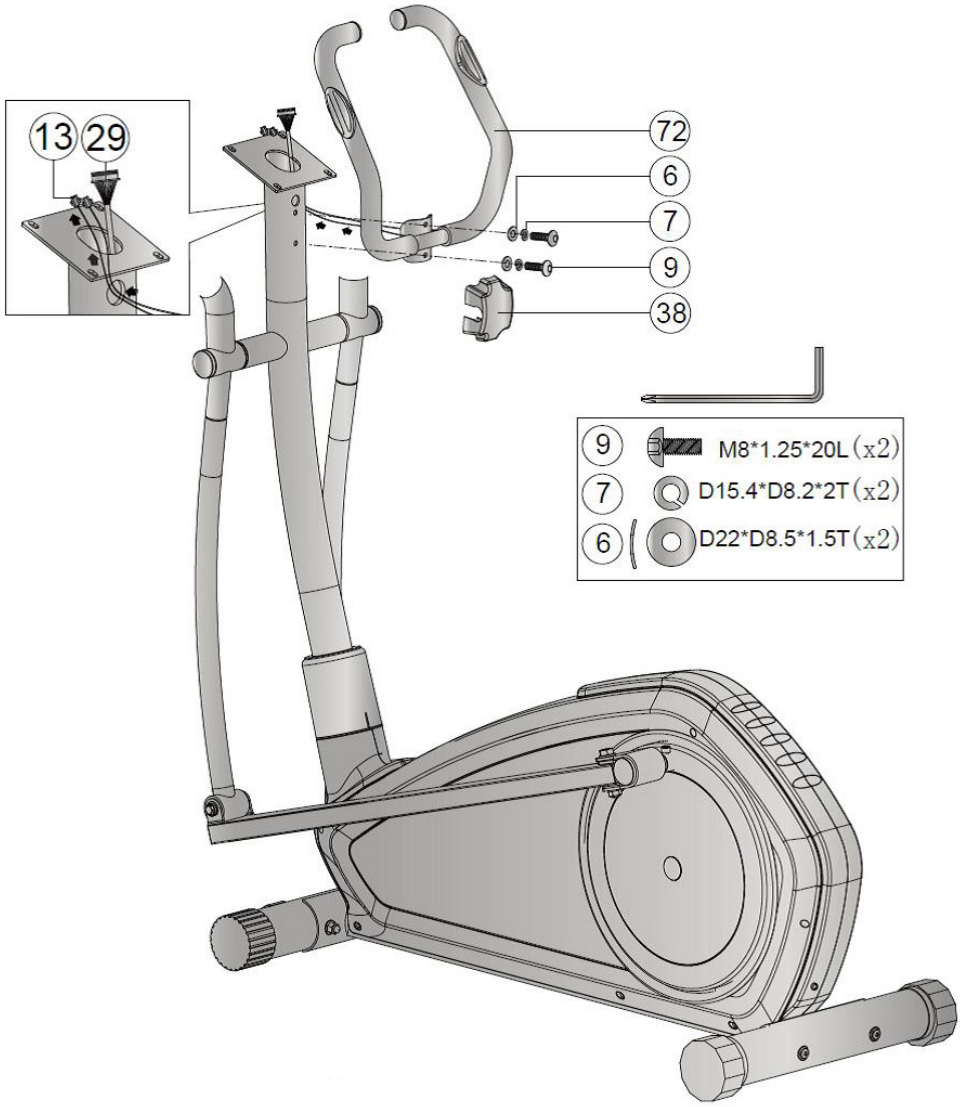

Paso 6:

1. Conecte el cable de impulsos del mástil de la consola (13) al correspondiente de la consola (64).
2. Conecte el cable superior (29) a la consola (64). Introduzca con cuidado el cable sobrante en el mástil de la consola (10) antes de colocar la consola (64).

⚠ **PRECAUCIÓN**
Asegúrese de no atrapar ningún cable.

3. Monte la consola (64) en el mástil de consola (10) con cuatro tornillos (90).
4. Monte los peldaños izquierdo y derecho (20L y 20R) en la barra de los pedales (11) con dos pernos (20), dos arandelas (73) y dos botones giratorios (77) cada uno.
5. Coloque las cubiertas de los tornillos (74 y 75).
6. Inserte el enchufe de la fuente de alimentación (97) en el aparato por encima de la pata trasera y el otro enchufe en una toma de corriente. Utilice únicamente la fuente de alimentación original suministrada.

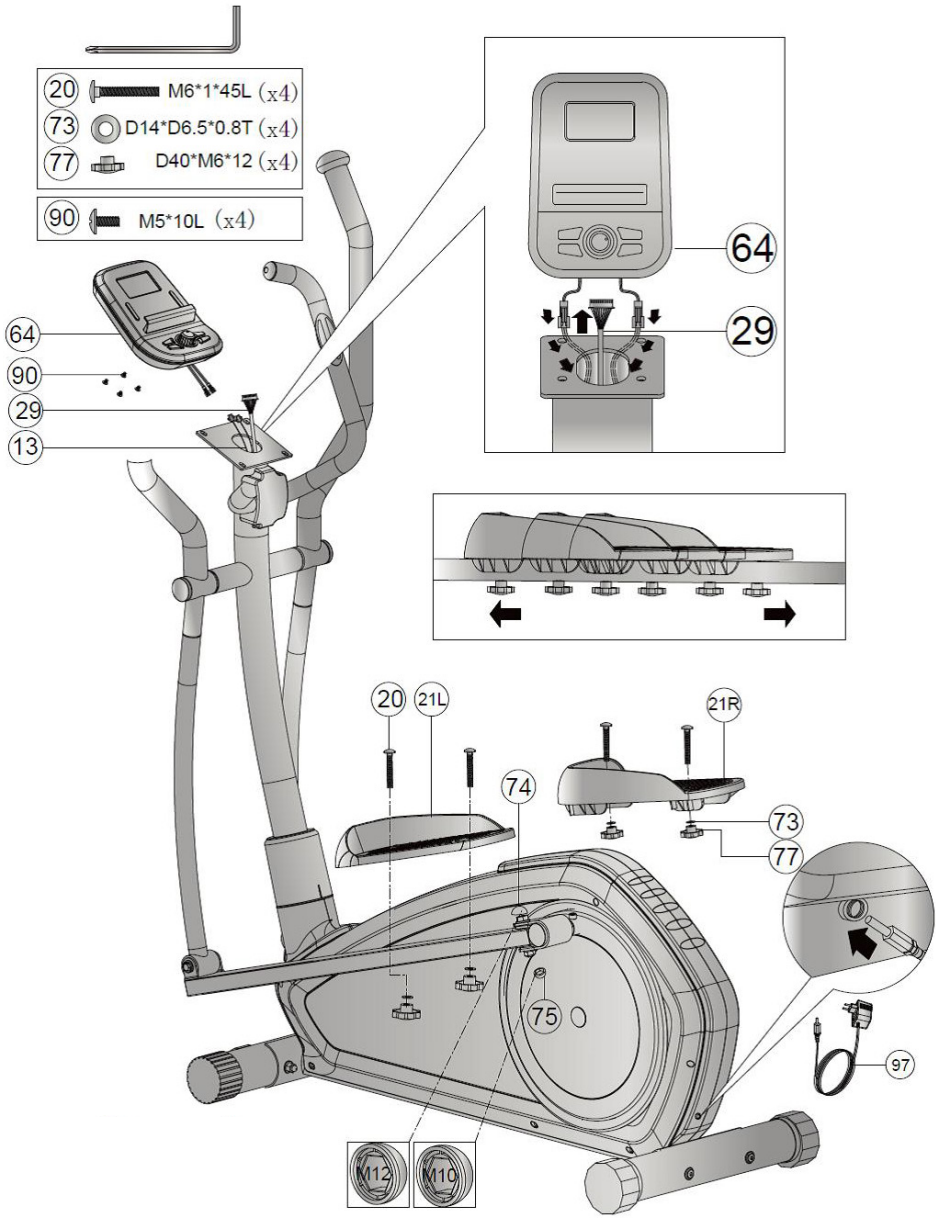

Paso 7: Conexión del aparato a la corriente

▶ **ATENCIÓN**
El aparato no puede conectarse a un enchufe múltiple, ya que de hacerlo no es posible garantizar que el aparato reciba el suficiente suministro de corriente. Esto podría provocar fallos técnicos.

Conecte el adaptador en un enchufe que cumpla los requisitos descritos en el capítulo relativo a la seguridad eléctrica.

Subir y bajar correctamente

1. Para subirse, agárrese al manillar con ambas manos y pise primero el pedal izquierdo con el pie izquierdo o el pedal derecho con el pie derecho y luego pise con el otro pie.
2. Para bajarse, agárrese al manillar con ambas manos y coloque un pie junto al aparato y luego el otro.

ⓘ **INDICACIÓN**

+ Antes de comenzar el entrenamiento, familiarícese con todas las funciones y posibilidades de configuración del aparato. Recurra a un especialista para que le explique el uso adecuado de este producto.
+ Comience siempre su entrenamiento con una resistencia baja y auméntela de manera uniforme y suave. Termine su entrenamiento con una fase de enfriamiento. Si tiene alguna pregunta o duda, póngase en contacto con su médico de cabecera.

3.1 Indicador de la consola

TIME (Tiempo)	Muestra el tiempo de entrenamiento
SPEED (Velocidad)	Indica la velocidad, rango de visualización: 0,0 a 99,0 km/h
DISTANCE (Distancia)	Distancia recorrida en metros, rango de visualización: 0 a 9999 m
RPM (Revoluciones por minuto)	Muestra las revoluciones por minuto (cadencia), rango de visualización: 0 a 999
PULSE (Pulso)	Muestra las pulsaciones por minuto (BPM), rango de visualización: 30 a 230 BPM
CALORIES (Calorías)	Consumo de calorías en kcal, rango de visualización: 0 a 9999; rango de ajuste: 0 a 9990
WATT (Vatios)	Potencia en vatios, rango de visualización: 0 a 999
MANUAL	Indica que se encuentra en el modo de entrenamiento manual
BEGINNER	Selección de cuatro programas de perfiles preestablecidos para principiantes
ADVANCE	Elección de cuatro programas de perfil preestablecidos para deportistas
SPORTY	Elección de cuatro programas de perfil preestablecidos para deportistas
CARDIO	Indica que estás en el programa orientado al ritmo cardíaco
WATT PROGRAM	Indica que está en el programa de vatios constantes
USER PROGRAM	Indica que está en el programa personalizado

3.2 Función de las teclas

START/STOP	Iniciar o detener/interrumpir el entrenamiento
Rueda giratoria UP	Gire a la derecha para aumentar el valor de la función o seleccionar el ajuste
Rueda giratoria DOWN	Gire a la izquierda para aumentar el valor de la función o seleccionar el ajuste
MODE	Pulse el botón giratorio para confirmar el ajuste o la selección
RESET	1. Mantener pulsado durante 2 segundos para reiniciar el ordenador. 2. Borrar los valores de ajuste 3. Volver al menú principal al final del entrenamiento
RECOVERY	Indicar el estado de la frecuencia cardíaca de recuperación del usuario
BODY FAT	Comprobar el porcentaje de grasa corporal y el IMC

3.3 Encendido y configuración del aparato

Al conectar la fuente de alimentación, el ordenador se enciende y la pantalla LCD muestra todos los segmentos durante 2 segundos. Pulse la rueda giratoria para seleccionar un usuario (U1 a U4). Pulse MODE para confirmar. Aparece el modo de introducción del usuario (introducción de la edad, el sexo, la altura y el peso).

ⓘ **INDICACIÓN**
Si el aparato no se utiliza durante 4 minutos o si no recibe ninguna señal de pulso, la consola pasa al modo de ahorro de energía. Pulse cualquier tecla para reiniciar la consola.

3.4 Programas de entrenamiento

La consola ofrece una amplia variedad de programas para ayudarle a alcanzar sus objetivos de entrenamiento. Entre ellos se incluyen un modo manual (MANUAL), programas de perfiles preconfigurados divididos en tres niveles (BEGINNER, ADVANCE y SPORTY), un modo basado en la frecuencia cardíaca (CARDIO), un modo de vatios constantes (WATT) y un modo definido por el usuario (USER PROGRAM).

3.4.1 Modo manual (MANUAL)

Hay dos maneras de acceder al modo de entrenamiento manual.

1. En el menú principal, pulse START/STOP para iniciar directamente el entrenamiento en modo manual.

o

1. Para seleccionar el programa manual (MANUAL), gire el botón giratorio y confirme con MODE.
2. Ajuste los valores TIME, DISTANCE, CALORIES y PULSE y confirme cada entrada con MODE.
3. Si desea omitir los ajustes/objetivos, puedes pulsar START/STOP para iniciar el entrenamiento directamente.

ⓘ **NOTA**
La resistencia se puede ajustar durante el entrenamiento con el selector giratorio.

4. Para pausar o finalizar el entrenamiento, pulse START/STOP. Cuando esté en pausa, pulse RESET para volver al menú principal.

3.4.2 Modos Beginner, Advance y Sporty

La consola ofrece un total de doce programas de perfiles preconfigurados divididos en tres niveles diferentes: BEGINNER, ADVANCE y SPORTY. Cada nivel ofrece cuatro programas (BEGINNER 1-4; ADVANCE 1-4; SPORTY 1-4).

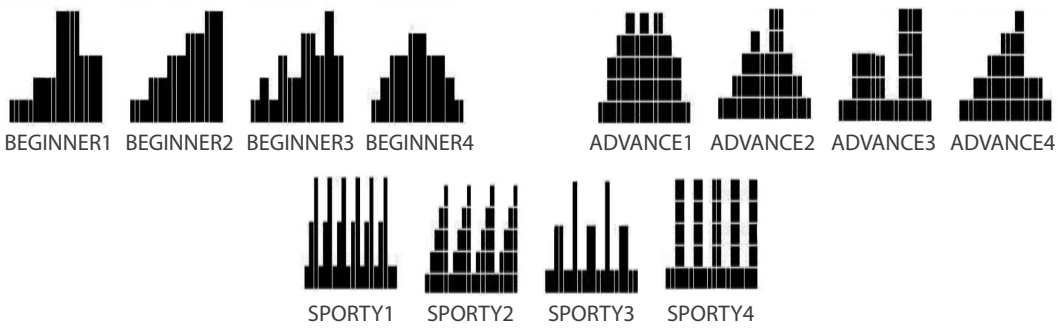

1. Para seleccionar uno de los modos (BEGINNER, ADVANCE, SPORTY), gire el botón giratorio y confirme con MODE.
2. Seleccione uno de los cuatro programas (1-4) en el modo seleccionado y confirme con MODE.
3. Ajuste el valor TIME y confirme con MODE.
4. Pulse START/STOP para iniciar el entrenamiento.

ⓘ **NOTA**
La resistencia se puede ajustar durante el entrenamiento con el botón giratorio.

5. Para pausar o finalizar el entrenamiento, pulse START/STOP. Cuando esté en pausa, pulse RESET para volver al menú principal.

3.4.3 Modo basado en la frecuencia cardíaca (CARDIO)

⚠ **ADVERTENCIA**
Este aparato de fitness no es un aparato médico. La medición de la frecuencia cardíaca de este aparato puede ser inexacta. Existen diversos factores que pueden influir en la exactitud de la indicación de la frecuencia cardíaca. La indicación de la frecuencia cardíaca sirve únicamente como ayuda para el entrenamiento.

Un programa basado en la frecuencia cardíaca es una forma útil de mejorar su sistema cardiovascular. Puede entrenar al 55 %, 75 % o 90 % de su frecuencia cardíaca máxima. La frecuencia cardíaca máxima es de 220 - (menos) su edad. También puede establecer una frecuencia cardíaca objetivo individual (TAG).

1. Para seleccionar el programa basado en la frecuencia cardíaca (CARDIO), gire el botón giratorio y confirme con MODE.
2. Para introducir su edad, gire el botón giratorio y confirme con MODE.
3. Seleccione uno de los programas CARDIO 55 %, CARDIO 75 %, CARDIO 90 % o TAG (frecuencia cardíaca objetivo, valor por defecto = 100) y confirme con MODE.
4. Ajuste el valor TIME y confirme con MODE.
5. Pulse START/STOP para iniciar el entrenamiento.
6. Para pausar o finalizar el entrenamiento, pulse START/STOP. Cuando esté en pausa, pulse RESET para volver al menú principal.

3.4.4 Programa de vatios (WATT)

1. Para seleccionar el programa de vatios (WATT), gire el botón giratorio y confirme con MODE.

Accede a los ajustes del programa de vatios. El valor por defecto es de 120 W.

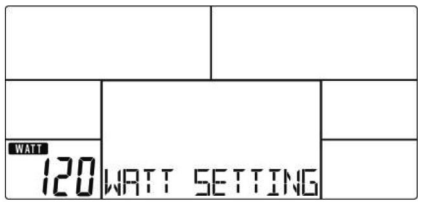

2. Para introducir su valor de vatios, gire el botón giratorio y confirme con MODE.
3. Ajuste el valor TIME y confirme con MODE.
4. Pulse START/STOP para iniciar el entrenamiento.

ⓘ **NOTA**
+ El valor de vatios se ajusta automáticamente a su cadencia de pedaleo (RPM).
+ También puede ajustar manualmente el valor de vatios durante el entrenamiento.

5. Para pausar o finalizar el entrenamiento, pulse START/STOP. Cuando esté en pausa, pulse RESET para volver al menú principal.

3.4.5 Programa definido por el usuario (USER PROGRAM)

El programa personalizado le permite crear su propio programa de perfil estableciendo un nivel de resistencia para cada uno de los hasta 20 segmentos. Se puede crear un programa de usuario para cada uno de los cuatro perfiles de usuario (U1-U4).

1. Para seleccionar el programa definido por el usuario (USER PROGRAM), gire el botón y confirme con MODE.
2. Para seleccionar uno de los perfiles de usuario (U1-U4), gire el botón giratorio y confirme con MODE.
3. Para ajustar la resistencia de cada segmento, gire el botón giratorio y confirme cada entrada con MODE. Repita el proceso hasta alcanzar el número deseado de segmentos.

ⓘ **NOTA**
Para cancelar la operación durante los ajustes, mantenga pulsado MODE durante unos 2 segundos.

4. Ajuste el valor TIME y confirme con MODE.
5. Pulse START/STOP para iniciar el entrenamiento.

ⓘ **NOTA**
La resistencia se puede ajustar durante el entrenamiento con el botón giratorio.

6. Para pausar o finalizar el entrenamiento, pulse START/STOP. Cuando esté en pausa, pulse RESET para volver al menú principal.

3.5 Prueba de recuperación

La función de recuperación de la consola le permite determinar el estado de recuperación de su frecuencia cardíaca después del entrenamiento. El estado de recuperación se muestra como una puntuación entre F1-F6, donde F1 es la mejor y F6 es la peor. Puede mejorar el estado de recuperación de su frecuencia cardíaca haciendo ejercicio regularmente.

ⓘ **NOTA**
Para obtener un resultado más preciso, puede utilizar una cinta pectoral compatible.

1. Para iniciar la prueba después de su entrenamiento, coloque las manos alrededor de los sensores de pulso de la mano y pulse el botón RECOVERY en cuanto el pulso aparezca en la pantalla.

Todas las funciones de la pantalla se detienen excepto TIME (hora), que realiza una cuenta atrás de 00:60 a 00:00.

Sujete los sensores de pulso de la mano durante 60 segundos.

→ ***El estado de recuperación de su frecuencia cardíaca se muestra como F1-F6.***

2. Pulse RECOVERY para volver al menú principal.

1.0	**Excelente**
1.0 < F < 2.0	**Buena**
2.0 < F < 2.9	**Satisfactoria**
3.0 < F < 3.9	**Suficiente**
4.0 < F < 5.9	**Por debajo de la media**
6.0	**Insuficiente**

3.6 Medición de la grasa corporal (BODY FAT)

Una forma de controlar los resultados del ejercicio es medir el porcentaje de grasa corporal y/o el índice de masa corporal (IMC). Puede hacerlo, por ejemplo, con el test de grasa corporal de consola.

1. En el modo de parada, pulse el botón BODY FAT.
2. Seleccione un perfil de usuario (U1-U4).
3. Para ajustar los valores de GENDER (género), HEIGHT (altura) y WEIGHT (peso), gire el botón giratorio y confirme cada entrada con MODE.
4. Sujete el asidero.

La medición comienza y se muestra " = = " " = = " durante los ocho segundos de medición. Mantenga ambas manos en el asidero hasta que termine la medición.

→ ***Su porcentaje de grasa corporal (FAT) y su índice de masa corporal (BMI) se muestran durante 30 segundos.***

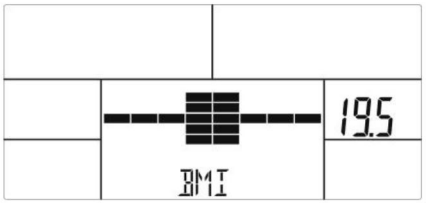

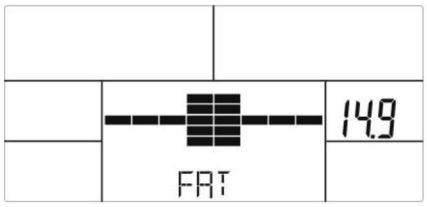

ⓘ **NOTA**

Mensaje de error E-1: No se ha podido detectar la frecuencia cardíaca.

Mensaje de error E-4: Su porcentaje de grasa corporal es <5 o >50 y/o el IMC es <5 o >50.

B.M.I. (Body mass index) integrated

B.M.I SCALE	LOW	LOW/MED	MEDIUM	MED/HIGH
RANGE	<20	20-24	24.1-26.5	>26.5

BODY FAT:

SYMBOL	—	+	▲	
FAT% SEX	LOW	LOW/MED	MEDIUM	MED/HIGH
MALE	<13%	13%-25.9%	26%-30%	>30%
FEMALE	<23%	23%-35.9%	36%-40%	>40%

3.7 Observaciones generales

+ Si los pedales no se accionan durante 4 minutos, el ordenador pasa al modo de ahorro de energía. Todas las entradas y los datos de entrenamiento se conservan hasta que el usuario comienza a entrenar.
+ Si el ordenador responde de forma anormal, desenchufe el adaptador y vuelva a enchufarlo.
+ Cada vez que se pulsa la rueda giratoria hacia arriba o hacia abajo (UP/DOWN), el valor aumenta o disminuye en un nivel. Si mantiene pulsada la rueda giratoria hacia arriba o hacia abajo durante 1,5 segundos, el valor aumentará o disminuirá en 8 niveles. Al soltar la rueda, la función se detiene.

4.1 Indicaciones generales

Al entrenar, es importante prestar atención a la correcta realización de los ejercicios, para así evitar lesiones y alcanzar los efectos de entrenamiento deseados. Preste atención a emplear la técnica correcta y entrene en un ámbito de intensidad adecuado. En caso de duda o problemas de salud, consulte siempre a un experto, como un entrenador o un médico.

Comience su entrenamiento siempre con una carga baja y aumente la misma de manera pareja y suave. Finalice su entrenamiento con una fase de enfriamiento. En caso de preguntas o dudas, consulte a su médico de familia.

4.1.1 Ropa de entrenamiento

Lleve ropa deportiva adecuada durante el entrenamiento, que resulte cómoda y transpirable. Evite prendas de ropa que aprieten o sean incómodas. Asegúrese de que su calzado es apropiado y le ofrece el agarre suficiente. Además, tenga siempre a mano una toalla, para secarse el sudor y mantener su aparato limpio.

4.1.2 Calentar y estirar

Es importante calentar y estirar correctamente antes del entrenamiento, para evitar así lesiones y aumentar el rendimiento. El estiramiento ayuda a soltar los músculos y a mejorar la movilidad. Asegúrese de integrar una breve rutina de estiramiento antes de cada entrenamiento.

Calentamiento:

1. Colóquese erguido con los pies separados a la anchura de los hombros.
2. Comience con suaves círculos con los brazos, realizando pequeños círculos, moviendo los brazos hacia adelante de manera lenta y controlada.
3. Realice círculos con los brazos hacia atrás, para soltar hombros y brazos.
4. Lleve a cabo unas sentadillas, agachándose lentamente y volviendo después a la posición inicial. Asegúrese de que sus rodillas no sobrepasen los dedos de sus pies.

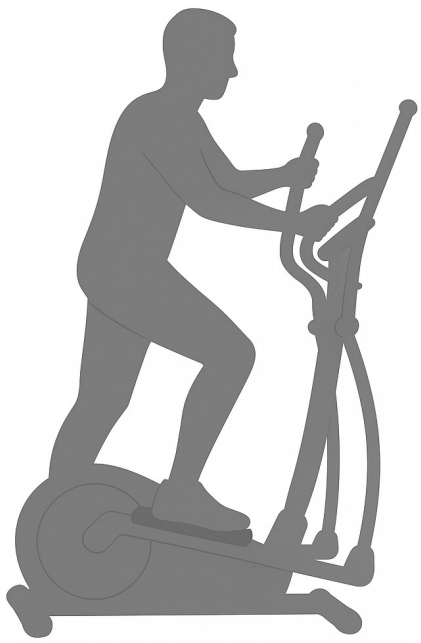

⚠ **PRECAUCIÓN**
No entrene con agujetas, o cuide los músculos afectados, ya que en los peores casos puede terminar en lesiones.

4.1.3 Medicación

Si toma medicamentos de manera regular y desea practicar deporte, es importante prestar atención a posibles interacciones. Infórmese en la consulta del médico o la farmacia, para saber si sus medicamentos pueden afectar a sus capacidades de rendimiento deportivo.

4.1.4 Grupos musculares solicitados

Durante el entrenamiento se utilizan los siguientes grupos musculares:

+ Músculos de los glúteos
+ Musculatura de piernas

Asegúrese de mantener la espalda recta durante el entrenamiento. No encorve ni arquee la espalda.

4.1.5 Frecuencia

Un entrenamiento regular es decisivo para alcanzar avances y mantener la salud a largo plazo. Mediante un ejercicio continuado se pueden fortalecer los músculos, mejorar la resistencia y aumentar el bienestar general. Recuerde que incluso pequeñas sesiones de entrenamiento pueden llevarse a cabo con regularidad para conseguir resultados a largo plazo. Mantenga la motivación y no pierda de vista sus objetivos de entrenamiento.

Entrenamiento con orientación según la frecuencia cardíaca

La orientación según la frecuencia cardíaca le garantiza un entrenamiento extremadamente efectivo y positivo para su salud. Con su edad y la siguiente tabla, podrá
determinar de manera rápida y sencilla los valores de pulso optimo para el entrenamiento. Sonará una señal si su frecuencia cardíaca supera el valor de pulso objetivo establecido. A continuación puede consultar qué frecuencia cardíaca objetivo es la adecuada según el objetivo de entrenamiento.

Quema de grasa (Pérdida de peso): El objetivo principal es quemar los depósitos de grasa. Para alcanzar este objetivo de entrenamiento, se aconseja una *intensidad de entrenamiento baja* (aprox. 55% de la frecuencia cardíaca máxima) y una *duración de entrenamiento mas prolongada*.

Entrenamiento cardiovascular (entrenamiento de resistencia): El objetivo primordial es aumentar la resistencia y mejorar el estado físico, mediante un aporte mejorado de oxígeno a través del sistema cardiovascular. Para alcanzar este objetivo de entrenamiento, es necesario situarse en una intensidad media (aprox. 75% de la frecuencia cardíaca máx.) con una *duración de entrenamiento media*.

Entrenamiento anaeróbico de carga (máximo): El objetivo principal del entrenamiento con carga máxima es mejorar la regeneración después de cargas breves e intensivas, para volver lo más rápido posible a la zona aeróbica. Para alcanzar este objetivo de entrenamiento, es necesario situarse en una *intensidad alta* (aprox. 90% de la frecuencia cardíaca máx.) con una *carga breve e intensiva*, a la cual seguirá una fase de recuperación, para evitar el extenuación de la musculatura.

Ejemplo:
Para un hombre de 45 años, la frecuencia cardíaca máx. (FCM) es de 175 (220 - 45 = 175).

- La zona objetivo de quema de grasa (55%) se sitúa pues en unas 96 pulsaciones/min. = (220 - Edad) x 0,55.
- La zona objetivo de resistencia (75%) se halla en unas 131 pulsaciones/min. = (220 - Edad) x 0,75.
- El valor máximo de frecuencia cardíaca para un entrenamiento anaeróbico de carga (90%) estaría en unas 157 pulsaciones/min. = (220 - Edad) x 0,9.

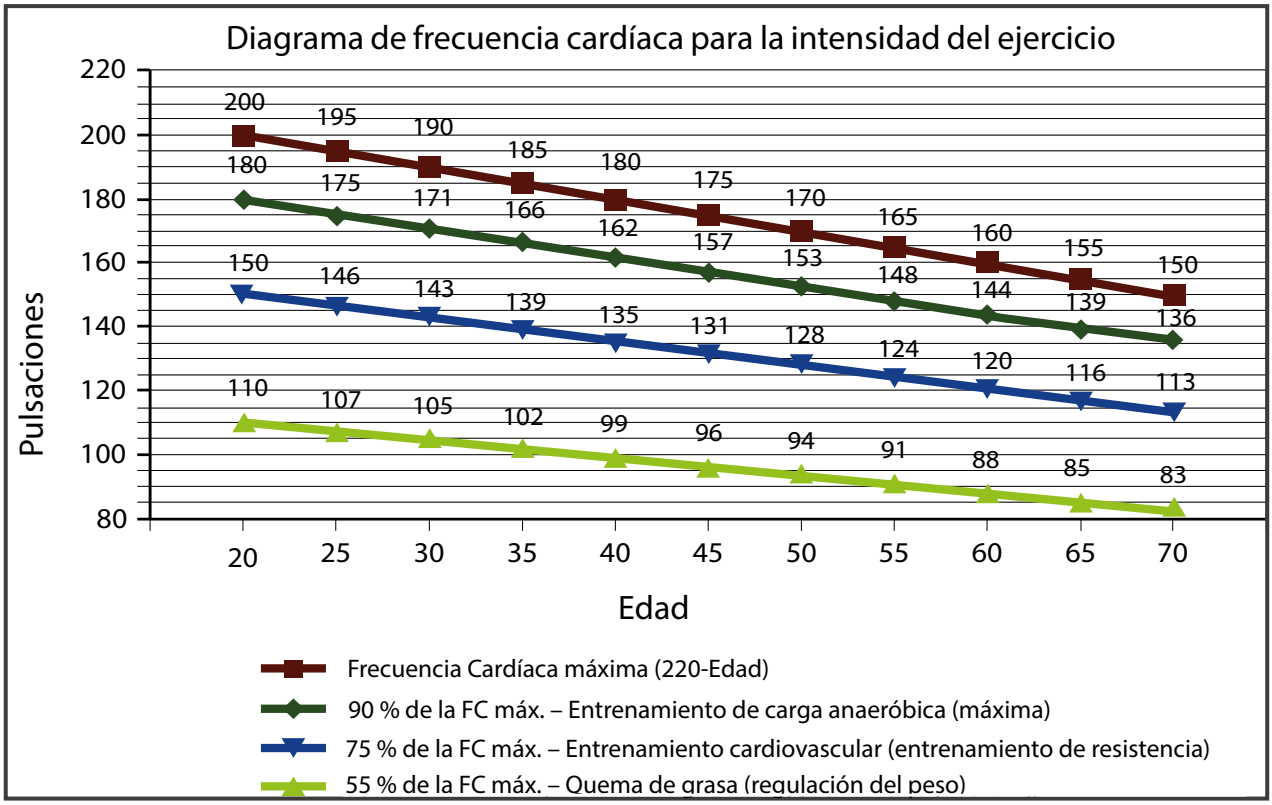

4.2 Diario de entrenamiento

(Plantilla para copiar)

Fecha

Distancia

Tiempo (min.)

Nivel de resistencia

Peso de entrenamiento

Ø Frecuencia cardíaca

Consumo de calorías

Me siento...

Peso corporal

5.1 Indicaciones generales

⚠ **ADVERTENCIA**

+ Debe elegirse un lugar de almacenamiento que impida un uso inadecuado a manos de terceros o de niños.
+ En caso de que su aparato no disponga de ruedas de transporte, deberá desmontar el aparato antes de transportarlo.

▶ **ATENCIÓN**

+ Asegúrese de almacenar el aparato en un lugar en el que esté protegido de la humedad, el polvo y la suciedad. El lugar de almacenamiento debe estar seco y bien ventilado y la temperatura ambiente debe encontrarse entre 10 y 35 °C.

5.2 Ruedas de transporte

▶ **ATENCIÓN**

Si desea transportar el aparato sobre suelos especialmente sensibles o delicados, como parqués, tablones o laminados, protéjalos cubriéndolos con cartones o similar para evitar posibles daños.

1. Colóquese detrás del aparato y levántelo hasta que el peso se transfiera a las ruedas de transporte. A continuación puede empujar fácilmente el aparato hasta su nueva posición. Para otros tipos de transporte, el aparato debe desmontarse y embalarse de forma segura.
2. Al escoger el nuevo lugar de instalación, tenga en cuenta las indicaciones de la sección 1.5 de este manual de instrucciones.

6.1 Indicaciones generales

⚠ **ADVERTENCIA**

+ No realice modificaciones al aparato.

⚠ **PRECAUCIÓN**

+ Las piezas dañadas o desgastadas pueden comprometer su seguridad y la vida útil del aparato. Por consiguiente, reemplace las piezas dañadas o desgastadas inmediatamente. Si se da el caso, contacte con su proveedor. El aparato no debe utilizarse hasta su reparación. En caso necesario, utilice únicamente recambios originales.

▶ **ATENCIÓN**

+ Además de las indicaciones y recomendaciones relativas al mantenimiento y cuidado aquí descritas, podrían requerirse servicios o reparaciones adicionales, que únicamente debe realizar personal autorizado del servicio técnico.

6.2 Fallos y diagnóstico de errores

Durante su fabricación, el aparato se somete a controles de calidad regulares. No obstante, pueden producirse errores o fallos de funcionamiento en el aparato. Habitualmente, estos están causados por piezas individuales, por lo que a menudo basta con sustituirlas. Consulte los errores más comunes y su subsanación en la siguiente tabla. En caso de que aun así el aparato no funcione correctamente, póngase en contacto con su distribuidor.

Error	Causa	Subsanación
Las poleas de transmisión se tambalean o hacen ruido	Polea de transmisión suelta	Apretar tuerca (prestar atención a la dirección de la rosca izq./drch.)
La pantalla no muestra nada/no funciona	Cables mal conectados	Controlar conexiones de los cables
El aparato se mueve/ cojea	El aparato no está derecho	Ajustar patas de apoyo
La superficie de apoyo cruje	Superficie de apoyo floja	Apretar los tornillos de las superficies de apoyo
Se oyen crujidos	Juntas de tornillos sueltas o demasiado apretadas	Controlar juntas de tornillos

No se muestra el pulso	+ Fuentes de interferencia en la sala + Banda pectoral inapropiada + Posición errónea de la banda pectoral + Banda pectoral defectuosa o sin batería + Indicador de pulso defectuoso	+ Retirar fuentes de interferencia (p.ej. móvil, router, robots tipo cortacésped o aspiradores, etc. …) + Emplear banda pectoral adecuada (ver ACCESORIOS RECOMENDADOS) + Colocar nuevamente la banda pectoral y/o humedecer electrodos + Cambiar la batería + Comprobar si funciona el indicador de pulso mediante sensores de mano

6.3 Códigos de error y búsqueda de errores

La electrónica del aparato realiza pruebas continuamente. En caso de anomalía, en la pantalla se muestra un código de error y el funcionamiento normal se detiene por su seguridad.

Póngase en contacto con el servicio técnico de su distribuidor.

6.4 Calendario de mantenimiento e inspección

Para evitar daños causados por el sudor, el aparato debe limpiarse con un paño húmedo (sin detergente) tras cada sesión de entrenamiento.

Las siguientes labores rutinarias deben realizarse en los intervalos indicados:

Pieza	Semanalmente	Mensualmente	Trimestralmente
Pantalla de la consola	L	I	
Rieles*			L
Lubricación de los rieles y las piezas móviles*			I
Cubiertas de plástico	L	I	
Tornillos y conexiones de cables		I	
Leyenda: L = Limpiar; I = Inspeccionar			

*Asegúrese de limpiar siempre los carriles y las piezas móviles antes de volver a lubricar.

7 ELIMINACIÓN

Al alcanzar el final de su vida útil, este aparato no debe eliminarse junto con la basura doméstica normal, sino que debe entregarse en un punto de recogida para el reciclaje de aparatos eléctricos y electrónicos. Puede obtener más información en el punto de recogida competente de su municipio.

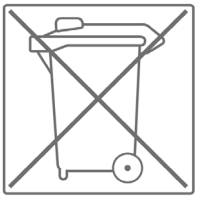

Los materiales son reciclables según su etiquetado. Mediante la reutilización, reciclaje u otras formas de reciclaje de equipos antiguos, estará contribuyendo de manera importante a la protección del medioambiente.

8 ACCESORIOS RECOMENDADOS

Para que su entrenamiento sea más cómodo, eficaz y agradable, le recomendamos que complemente su aparato de ejercicio con los accesorios adecuados. En el caso de las bicicletas elípticas, puede tratarse por ejemplo de una **esterilla protectora**, sobre la que apoyar el aparato de fitness con seguridad y que también protegerá el suelo del sudor, así como de un **espray de silicona**, para mantener las partes móviles en buen estado.

Si ha adquirido un aparato de ejercicio con entrenamiento por pulso y desea realizar entrenamientos orientados a su frecuencia cardíaca, le recomendamos encarecidamente el uso de una **banda de pecho** compatible que transmite de forma óptima su frecuencia cardíaca.

Nuestro catálogo de accesorios ofrece la máxima calidad y optimiza el entrenamiento. Si desea informarse acerca de los accesorios compatibles, acceda a la página de detalles del producto en nuestra tienda web (lo más sencillo es introducir el número de artículo en el campo de búsqueda de la parte superior) y consulte desde esta página los accesorios recomendados. Alternativamente, puede utilizar el código QR proporcionado. Naturalmente, también puede contactar con nuestro servicio de atención al cliente telefónicamente, por correo electrónico, en nuestras oficinas o a través de nuestras redes sociales. ¡Será un placer asesorarle!

Banda de pecho

Gel de contacto

Estera protectora

Espray de silicona

9.1 Número de serie y descripción del modelo

Para que podamos ofrecerle el mejor servicio posible, tenga a mano **la descripción del modelo**, **el número de artículo**, **el número de serie**, **la vista explosionada** y **la lista de piezas**. Puede encontrar las opciones de contacto correspondientes en el capítulo 11 de estas instrucciones de uso.

ⓘ **INDICACIÓN**
El número de serie de su aparato es único. Se encuentra en una etiqueta blanca.

Introduzca el número de serie en el campo correspondiente.

Número de serie:

Marca/categoría:

Darwin/ bicicleta elíptica

Descripción del modelo:

CT40

Número de artículo:

DF-CT40

9.2 Lista de piezas

N.º	Descripción (INGLÉS)	Especificación	Ud.
1	Main frame	829E2-3-1000-J0	1
2	Front stabilizer	16100-6-2101-J1	1
3	Allen bolt	50508-5-0075-F3	4
4	Adjustable foot cap	55450-5-0060-B1	2
5	Front foot cap	55443-1-0060-B3	2
6	Curved washer	55108-3-2215-FA	16
7	Spring washer	55108-2-1520-FA	20
8	Domed nut	55208-6-2015-FA	4
9	Allen bolt	50308-5-0020-F0	12
10	Handlebar post	829D2-3-2000-J0	1
11	Pedal supporting tube	829D2-3-3800-J0	2
12	Movable support welding set	829D2-3-3700-J0	2
13	handpulse cable	81800-6-2479-00	2
14	bearing	58006-6-1016-00	8
15	end cap (semi-ball)	553F0-1-0031-B3	2
16	idle wheel	745S0-6-1671-00	1
17	nylon nut	55210-1-2010-CA	1
18	spacer	80700-6-2781-00	1
19	Rear stabilizer	19000-6-2101-J5	1
20	Square bolt	50506-2-0045-F0	4
21L	Left pedal	58029-6-1063-B0	1
21R	Right pedal	58029-6-1064-B0	1
22	Flat washer	55117-1-2315-NA	1
23	axle cover	196A0-6-3876-B0	4
24	Anti-loose nut	18600-6-2775-N2	2
25	Pin	71600-6-4586-60	6
26	C ring	55517-1-0010-00	1
27	adhesive fixing clamp	39000-6-5871-00	2
28	upper tension cable	833B2-6-2603-00	1
29	upper console cable	73002-6-2572-00	1
30	lower console cable	73002-6-2573-00	1
31	pulley	D240x21	1
32	pedal axle	D19*118.5L	2

33	crank welding set		2
34	cross screw	ST4.2x1.4x20L	13
35	belt	390 PJ5	1
36L	left chaincover	1096.4*527.5*65.9	1
36R	right chaincover	1096.4*527.5*61.6	1
37	flywheel	D260*69.5L*7KG	1
38	protective cover	114*76*43	1
39	side cover	D36*14	2
40	bolt	M8x1.25x20	4
41	Allen bolt	M8*1.25*55L	1
42	round cover	D377x20.5T	2
43	bearing	#6003ZZ	6
44	Flat washer	D20*D11*2.0T	2
45	nylon nut	M8*1.25*8T	2
46	Flat washer	D30*D8.5*2.0T	1
47	wave washer	D17*D22*0.3T	2
48	nylon nut	M6x1.0x6T	4
49	upper protective cover		1
50	magnet fixing bracket		1
51	ladder bolt	M10*1.5*58L	2
52L	left moving handlebar		1
52R	right moving handlebar		1
53	foam	D30x3Tx500L	2
54	foam	D23*4T*560L,HDR with hole	2
55	mushroom cap	D1 1/4"*45L	2
56	spring	D2.6*D15*66L	1
57	Flat washer	D24*D13.5*2.5T	2
58	cross screw	ST4*1.41*12L	6
59	cover gasket	D85*D61*8.2T	1
60	wave washer	D21*D16*0.3T	2
61	crank axle welding set		1
62	round magnet	M02 with base	2
63	square cap	30*60*15	1
64	console	SM-3730-67	1
65	handpulse	PE18	2

66	Flat washer	D25xD8.5x2T	1
67	bushing	D22.2*33.3L	2
68	bolt	M8x1.25x20L	2
69	front pedal axle	D15.83*62.7L	1
70	idle wheel fixing plate		4
71	bolt	M6x1.0x15L	1
72	fixed handlebar		1
73	Flat washer	D14xD6.5x0.8T	4
74	bolt cover	D30*17(M12)	1
75	bolt cover	D28*17(M10)	19
76	plastic cover	D3*30L	10
77	knob	D40*M6*12	17
78	spring	D1.2*55L	2
79	nylon nut	M6*1*6T	3
80	foot cap	D60x54.5L	7
81	insert	D60*109L	6
82	nylon nut	M10*1.5*10T	4
83	bolt	M8*25 tooth 15MM	1
84	c ring	S-17(1T)	2
85	bolt	M6*60L	1
86	nut	M6*1*6T	2
87	Flat washer	D13*D6.5*1.0T	4
88	pedal revolving tube		12
89	nut	M8*1.25*6T	4
90	cross bolt	M5x0.8x10L	6
91	round cross screw	ST4.0x1.41x20L	4
92	wave washer	D22xD17x0.3T	2
93	bushing	D29*D11.9*9T	4
94	allen round head screw	M8*1.25*16L	1
95	nylon flat washer	55106-1-1915-B1	1
96	plastic flat washer	55110-1-2404-BF	2
97	adaptor	804C2-6-2584-01	1
98	sensor cable	829E2-6-2576-00	1
99	cross screw	52804-2-0012-F0	4
100	electrical cable	73102-6-2596-00	1

102	motor	180B2-6-2571-00	1
103	pedal axle cover	71801-6-2905-B1	2
104	cross bolt	52605-2-0012-N0	1
\	allen spanner	58030-6-1031-N1	1
\	opening spanner	58030-6-1035-N1	1

9.3 Vista explosionada

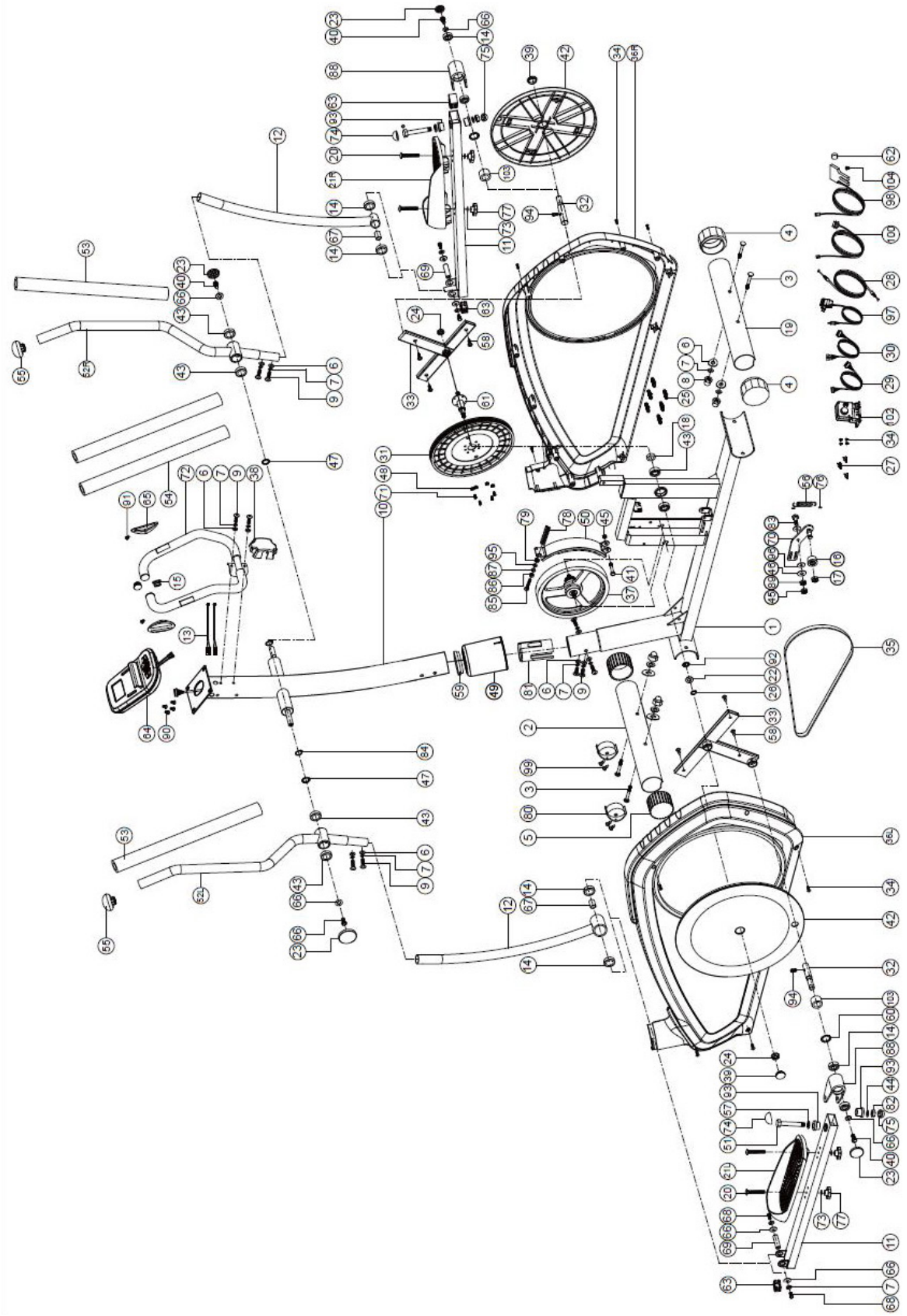

10 GARANTÍA

Los productos de Darwin Fitness® se someten a un estricto control de calidad. No obstante, si alguno de nuestros aparatos de ejercicio no funciona de manera impecable, lo lamentamos mucho y le rogamos que se ponga en contacto con nuestro servicio de atención al cliente. Estaremos encantados de atenderle telefónicamente en nuestra línea directa de atención técnica.

Descripciones de errores
Su aparato de entrenamiento ha sido diseñado para permitir un entrenamiento de calidad durante mucho tiempo. Sin embargo, si se produce algún problema, lea en primer lugar las instrucciones de uso. Para otras soluciones de problemas, contacte con Fitshop o llame a nuestra línea directa de asistencia técnica gratuita. Para una solución de problemas lo más rápida posible, describa el error con la mayor precisión posible.

Además de la garantía legal, todos nuestros aparatos de ejercicio cuentan con una garantía de acuerdo con las siguientes disposiciones.

Estas no limitan en modo alguno sus derechos legales.

Titular de la garantía
El titular de la garantía es el comprador original o cualquier persona que haya recibido como regalo un producto adquirido por el comprador original.

Tiempos de garantia
Los tiempos de garantía indicados en nuestra web entrarán en vigor tras la recepción del aparato de entrenamiento. Encontrará dichos tiempos de garantía correspondientes a cada aparato de entrenamiento en las propias páginas de producto.

Costes de reparación
Según nuestro criterio, le ofreceremos una reparación, una sustitución de las piezas dañadas o una sustitución completa del aparato. Las piezas de repuesto que se adjuntan al montaje del aparato no forman parte de la reparación, por lo que el titular de la garantía es responsable de su sustitución. Una vez expirado el periodo de garantía, la responsabilidad de piezas, reparación, instalación y gastos de envío recae sobre el titular de la garantía.

Los períodos de uso se declaran del modo siguiente:

+ Uso doméstico: exclusivamente uso privado en ámbito privado hasta 3 horas diarias
+ Uso semiprofesional: hasta 6 horas diarias (p. ej. centros de rehabilitación, hoteles, clubes o gimnasios de empresas)
+ Uso profesional: más de 6 horas diarias (p. ej. gimnasios)

Servicio de garantía
Durante el período de garantía, repararemos o sustituiremos aquellos aparatos que presentan defectos debidos a fallos de materiales o de fabricación. Los aparatos o piezas de aparatos sustituidos no son de nuestra propiedad. El servicio de garantía no conlleva una ampliación del período de garantía ni inicia una nueva garantía.

Condiciones de garantía
Para la aplicación de la garantía, son necesarios los siguientes pasos:

Póngase en contacto con el servicio de atención al cliente por correo electrónico o por teléfono. Si el producto debe enviarse para su reparación durante el período de garantía, el vendedor cubrirá los costes. Una vez transcurrido el período de garantía, será el comprador quien asuma los costes del transporte y el seguro. Si el defecto lo cubre nuestra garantía, repararemos su aparato o lo sustituiremos por uno nuevo.

Las reclamaciones de garantía quedan excluidas en caso de daños causados por:

- Uso indebido o incorrecto
- Influencias medioambientales (humedad, calor, sobretensión, polvo, etc.)
- Incumplimiento de las medidas de seguridad aplicables al aparato
- Incumplimiento de las instrucciones de uso
- Empleo de violencia (p. ej. golpes, choques, caídas)
- Intervenciones realizadas por un servicio de asistencia técnica no autorizado por nosotros
- Intentos de reparación por cuenta propia

Factura de compra y número de serie
Asegúrese de poder presentar la factura de compra correspondiente en caso de garantía. Para poder identificar unívocamente su versión de modelo, así como para nuestros controles de calidad, en caso de asistencia técnica requeriremos que nos proporcione el número de serie del aparato. Siempre que sea posible, tenga preparado el número de serie, así como el número de cliente, antes de llamar a nuestra línea directa de asistencia técnica. Esto facilita un procesamiento rápido.

En caso de que tenga problemas para encontrar el número de serie de su aparato de entrenamiento, los técnicos de nuestro servicio de asistencia le proporcionarán indicaciones adicionales.

Asistencia técnica no cubierta por la garantía
Si su aparato presenta un defecto tras la expiración de la garantía o si la garantía no cubre tal defecto, como p. ej. el desgaste normal, estamos a su disposición para realizarle un presupuesto personalizado. Contacte con nuestro servicio de atención al cliente para obtener una solución rápida y económica. En estos casos, los gastos de envío corren de su cuenta.

Comunicación
Muchos problemas pueden solventarse simplemente mediante una conversación con nosotros. Comprendemos la importancia de una solución rápida y sencilla para usted, como usuario del aparato de entrenamiento, para que pueda continuar con su entrenamiento sin interrupciones prolongadas. Por eso, también a nosotros nos interesa proporcionarle una solución rápida y sencilla. Para ello, tenga a mano su número de cliente, así como el número de serie del aparato defectuoso.

11 CONTACTO

DE

TECHNIK

+49 4621 4210-900
+49 4621 4210-698
technik@fitshop.de
Öffnungszeiten entnehmen Sie unserer Homepage.

SERVICE

0800 20 20277 (kostenlos)
04621 4210 - 0
info@fitshop.de
Öffnungszeiten entnehmen Sie unserer Homepage: https://stg.fit/statita

DK

TEKNIK OG SERVICE

80 90 16 50
+49 4621 4210-945
info@fitshop.dk
Åbningstider kan findes på hjemmesiden: https://stg.fit/statit7

UK

CUSTOMER SUPPORT

00800 2020 2772
+494621 4210 944
info@fitshop.co.uk
You can find the opening hours on our homepage: https://stg.fit/statitc

FR

TECHNIQUE & SERVICE

+33 (0) 189 530984
+49 4621 42 10 933
info@fitshop.fr
Vous trouverez les heures d'ouverture sur notre site Internet: https://stg.fit/statit4

BE

TECHNIQUE & SERVICE

02 732 46 77
+49 4621 4210 933
info@fitshop.be
Vous trouverez les heures d'ouverture sur notre site Internet: https://stg.fit/statit8

ES

TECNOLOGÍA Y SERVICIOS

938 805 790
info@fitshop.es
Consulta nuestro horario de apertura en la página web: https://stg.fit/statit5

NL

TECHNISCHE DIENST & SERVICE

+31 172 619961
service@fitshop.nl
De openingstijden vindt u op onze homepage: https://stg.fit/statit3

INT

TECHNICAL SUPPORT & SERVICE

+49 4621 4210-944
service-int@fitshop.de
You can find the opening hours on our homepage: https://stg.fit/statita

PL

DZIAŁ TECHNICZNY I SERWIS

22 307 43 21
+49 4621 42 10-948
info@fitshop.pl
Godziny otwarcia można znaleźć na stronie głównej: https://stg.fit/statit6

AT

TECHNIK & SERVICE

0800 20 20277 (Freecall)
+49 4621 42 10-0
info@fitshop.at
Öffnungszeiten entnehmen Sie unserer Homepage: https://stg.fit/statitb

CH

TECHNIK & SERVICE

0800 202 027
+49 4621 42 10-0
info@fitshop.ch
Öffnungszeiten entnehmen Sie unserer Homepage: https://stg.fit/statit9

En este sitio web encontrará una relación detallada de todas las sedes del grupo Fitshop, tanto en territorio nacional como internacional, incluyendo dirección y horario de apertura:

www.fitshop.es

VIVIMOS EL DEPORTE

TIENDA WEB Y REDES SOCIALES

Con más de 65 sedes europeas, Fitshop es actualmente la mayor tienda especializada de aparatos de ejercicio y uno de los distribuidores a distancia de equipamiento deportivo de mayor renombre a nivel mundial. Los clientes particulares realizan pedidos a través de las 25 tiendas web de su país correspondiente o confeccionan sus aparatos deseados de fábrica. Además, la empresa suministra aparatos profesionales para entrenamiento de resistencia y fuerza a gimnasios, hoteles, clubes deportivos, empresas y consultas de fisioterapia.

Fitshop ofrece una amplia gama de aparatos de ejercicio de prestigiosos fabricantes, productos propios de alta calidad y diversos tipos de servicios, p. ej. servicio de instalación y servicio de asesoramiento deportivo pre y postventa. Para ello, la empresa cuenta con numerosos expertos en ciencias del deporte, entrenadores personales y deportistas profesionales.

¡Visítenos en nuestras redes sociales o en nuestro blog!

FIT SHOP www.fitshop.es
www.fitshop.es/blog

www.facebook.com/fitshopgroup

www.instagram.com/fitshopgroup/

https://stg.fit/YouTube_DE

DARWIN FITNESS GERMANY