KETTLER

NOTICE DE MONTAGE ET MODE D'EMPLOI

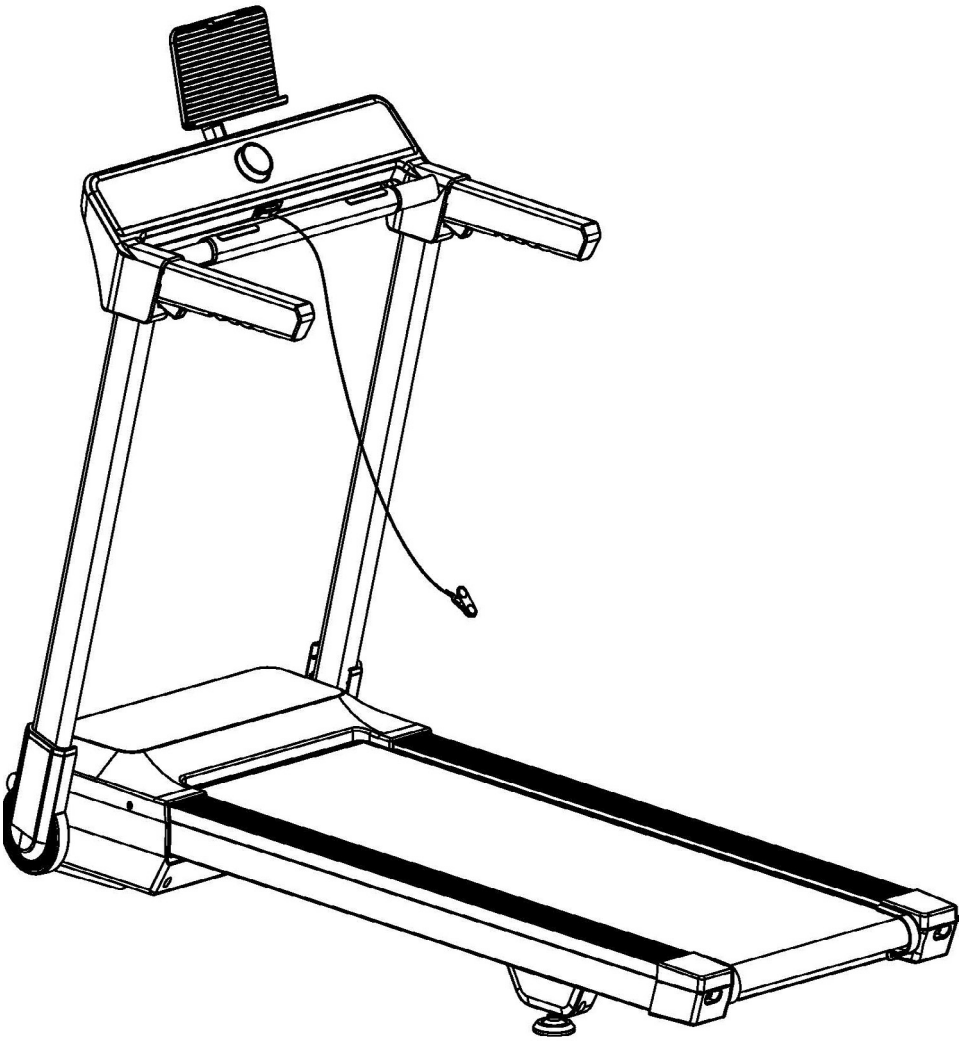

max. 120 kg

~ 20 Min.

62 kg

L 167 | I 74 | H 132

FSKTM2020100.01.04

N° d'article K-TM2020-100

ALPHA RUN 200

Table des matières

1	INFORMATIONS GÉNÉRALES	8
1.1	Notes techniques	8
1.2	Sécurité personnelle	9
1.3	Sécurité électrique	10
1.4	Emplacement	11
2	MONTAGE	12
2.1	Instructions générales	12
2.2	Contenu de la livraison	13
2.3	Montage	14
3	MODE D'EMPLOI	24
3.1	Affiche de la console	24
3.2	Fonction des touches	25
3.3	Mode programmes	27
3.4	Programme basé sur des objectifs	27
3.5	Programmes disponibles :	28
3.6	Programmes personnalisés	30
3.7	Analyse du taux de graisse corporelle	31
3.8	Entraînement basé sur la fréquence cardiaque	32
3.9	Rappel de lubrification du tapis de course	33
4	CONSEILS D'ENTRAÎNEMENT	34
4.1	Instructions générales	34
4.1.1	Tenue d'entraînement	34
4.1.2	Échauffement et étirement	34
4.1.3	Prise de médicaments	35
4.1.4	Groupes musculaires sollicités	35
4.1.5	Fréquence d'entraînement	35
4.2	Journal d'entraînement	37
4.3	Connexion sans fil et applications de fitness	38
5	STOCKAGE ET TRANSPORT	39
5.1	Instructions générales	39
5.2	Roulettes de déplacement	39
5.3	Mécanisme de pliage	39
5.3.1	Repliage du tapis de course	40
5.3.2	Dépliage du tapis de course	40

6 DÉPANNAGE, ENTRETIEN ET MAINTENANCE 41

6.1 Instructions générales 41
6.2 Défauts et diagnostic des pannes 41
6.3 Codes de défauts et dépannage 42
6.4 Entretien et maintenance 43
6.4.1 Ajustement du tapis de course 43
6.4.2 Resserrage du tapis de course 44
6.4.3 Lubrification du tapis de course 44
6.5 Calendrier d'entretien et de maintenance 45

7 ÉLIMINATION 45

8 ACCESSOIRES RECOMMANDÉS 46

9 COMMANDES DE PIÈCES DE RECHANGE 47

9.1 Numéro de série et désignation du modèle 47
9.2 Liste des pièces 48
9.3 Vue éclatée 54

10 GARANTIE 57

11 CONTACT 59

Chère cliente, cher client,
Nous vous remercions d'avoir choisi un appareil de fitness de la marque Kettler. Kettler Sport incarne comme aucune autre marque le mariage entre tradition, durabilité et qualité dans le domaine du fitness à domicile. Des modèles emblématiques comme le vélo d'appartement Kettler Golf accompagnent de nombreux utilisateurs pendant des décennies. À la fois tournée vers l'innovation et attentive aux besoins des sportifs, Kettler propose des solutions ingénieuses pour améliorer l'ergonomie et le confort d'entraînement. La marque offre une gamme complète d'équipements cardio, de musculation ainsi que de nombreux accessoires pour vous permettre de vous entraîner efficacement chez vous.
Vous trouverez de plus amples informations sur la marque ici www.fitshop.com/kettler.

Utilisation conforme

L'appareil doit être utilisé uniquement aux fins auxquelles il est destiné.

L'appareil est destiné exclusivement à une utilisation à domicile. L'appareil n'est pas adapté à un usage semi-professionnel (par ex. hôpitaux, clubs, hôtels, établissements scolaires etc.) ni à une application commerciale ou professionnelle (par ex. salle de gym).

MENTIONS LÉGALES

Fitshop GmbH
N°1 du fitness à domicile en Europe

International Headquarters
Flensburger Straße 55
24837 Schleswig
Deutschland

Directeur :
Christian Grau
Sebastian Campmann
Bernhard Schenkel

N° de registre de commerce HRB 1000 SL
Tribunal d'instance de Flensburg
N°d'identification de TVA : DE813211547

EXCLUSION DE RESPONSABILITÉ

Depuis le 19 décembre 2024, Fitshop GmbH détient les droits de la marque © Kettler pour les équipements de fitness dans l'UE, l'AELE et la Turquie. Toute utilisation de cette marque sans l'autorisation écrite expresse de Fitshop est interdite.

Le produit et le manuel peuvent faire l'objet de modifications. Les données techniques sont sujettes à changement sans préavis.

FITSHOP

Europe's No.1 for Home Fitness

À PROPOS DE CE MODE D'EMPLOI

Veuillez lire attentivement le présent mode d'emploi dans son intégralité avant le montage de l'appareil et sa première utilisation. Le présent mode d'emploi est là pour vous aider à monter rapidement l'appareil et à le manipuler en toute sécurité. Veillez impérativement à ce que tous les utilisateurs de l'appareil (notamment les enfants et les personnes présentant un handicap physique, sensoriel, mental ou moteur) aient préalablement pris connaissance du présent mode d'emploi et de son contenu. En cas de doute, l'appareil doit être utilisé sous la surveillance d'une personne responsable.

En raison des modifications et mises à jour effectuées en continu sur les logiciels, il se peut que le mode d'emploi nécessite d'être adapté en conséquence . Si vous constatez des divergences pendant le montage ou l'utilisation de l'appareil , vous pouvez consulter le mode d'emploi dans la boutique en ligne. La version la plus récente y est toujours disponible.

Cet appareil a été conçu conformément aux dernières avancées en matière de sécurité. Il est protégé au mieux de toute source de danger susceptible de provoquer des blessures. Assurez-vous que l'appareil a bien été monté conformément aux instructions fournies et que toutes les pièces de l'appareil sont correctement fixées. Si nécessaire, remédiez aux défauts éventuels en vous reportant au mode d'emploi.

Les appareils doivent être classés en fonction de leur précision et de leur utilisation. Les catégories de précision ne sont applicables qu'aux appareils qui affichent des données d'entraînement.

Catégorie de précision

Catégorie A: précision élevée.
Catégorie B: précision moyenne.
Catégorie C: faible précision.

Les catégories d'utilisation définissent le cadre dans lequel l'appareil peut être utilisé.

Catégorie d'utilisation

Catégorie S (studio): utilisation professionnelle et/ou commerciale.
Ces appareils sont destinés à être utilisés dans les salles de sport d'établissements tels que les salles de sport, les établissements scolaires, les hôtels, les clubs et les studios dont l'accès et la surveillance sont réglementés par le propriétaire (personne qui assume la responsabilité légale).

Catégorie H (home): utilisation dans le cadre privé .
Utilisation à domicile. Ces appareils sont destinés à être utilisés dans le cadre privé à domicile, où l'accès à l'appareil est réglementé par le propriétaire (personne assumant la responsabilité légale).

Veuillez respecter scrupuleusement les consignes de sécurité et de maintenance indiquées. Toute autre utilisation peut causer des blessures, endommager l'appareil et provoquer des accidents dont le fabricant et le distributeur ne peuvent assumer aucune responsabilité.

Lors de votre lecture, vous serez amené à rencontrer les notes de sécurité suivantes :

► **ATTENTION**
Ce symbole indique des situations dans lesquelles le non-respect des consignes peut entraîner des dommages matériels.

⚠ **PRUDENCE**
Ce symbole indique des situations dans lesquelles le non-respect des consignes peut entraîner des blessures légères !

⚠ **AVERTISSEMENT**
Ce symbole indique des situations dans lesquelles le non-respect des consignes peut entraîner des blessures graves, voire mortelles !

⚠ **DANGER**
Ce symbole indique des situations dans lesquelles le non-respect des consignes peut entraîner des blessures très graves, voire mortelles !

ⓘ **REMARQUE**
Vous trouverez ici d'autres informations utiles.

Conservez soigneusement ce mode d'emploi de sorte qu'il soit accessible pour toute information sur les travaux de maintenance et les commandes de pièces de rechanges.

1.1 Notes techniques

Poids et dimensions :

Poids de l'article (brut, emballage inclus) :	72,5 kg
Poids de l'article (net, sans emballage) :	61,5
Dimensions de l'emballage (L x l x h) :	174 cm x 77 cm x 31,5 cm
Dimensions d'installation (L x l x h) :	167 cm x 74 cm x 132 cm
Poids utilisateur maximal :	120 kg
Classe d'utilisation	H

Caractéristiques du moteur et données de vitesse :

Puissance du moteur :	2 PS (moteur CC)
Vitesse maximale :	18 km/h
Vitesse minimale :	0,8 km/h
Unité d'intervalle :	0,1 km/h
Inclinaison :	0- 12 niveaux
Intervalle de pente :	1 niveau

Paramètres de la console :

Nombre de programmes :	45
+ Programmes personnalisés :	3
+ Programmes basés sur des objectifs :	3
+ Programmes basés sur la fréquence cardiaque :	2
+ Programmes prédéfinis :	36
+ Analyse du taux de graisse corporelle	1

Affichage :
+ Temps
+ Vitesse
+ Distance
+ Calories
+ Inclinaison
+ Pouls

Autre données :

Alimentation :	Fiche secteur

Équipement :
+ Capteurs tactiles
+ Connexion sans fil
+ Compatible avec une ceinture thoracique
+ Roulettes de déplacement
+ Support pour tablette

1.2 Sécurité personnelle

⚠ **DANGER**

+ Avant la première utilisation de l'appareil, nous vous recommandons de demander l'avis d'un médecin afin qu'il juge de la possibilité ou non de vous entraîner avec cet appareil. Ces dispositions sont particulièrement applicables aux personnes qui ont une prédisposition génétique à l'hypertension ou aux maladies cardiaques, sont âgées de plus de 45 ans, fument, présentent un taux de cholestérine élevé, sont en surpoids et/ou n'ont pas pratiqué régulièrement de sport au cours de l'année passée. Si vous prenez un traitement médicamenteux susceptible de générer des troubles du rythme cardiaque, l'avis d'un médecin est impératif.
+ Nous vous rappelons qu'un entraînement excessif peut sérieusement compromettre votre santé. Veuillez noter également que les systèmes de surveillance de la fréquence cardiaque ne sont pas toujours précis. Dès que vous percevez des sensations de faiblesse, de nausée, de vertiges, de douleurs, d'essoufflement ou d'autres symptômes anormaux, interrompez votre entraînement et consultez votre médecin en cas d'urgence.
+ Le propriétaire doit transmettre tous les avertissements et instructions aux utilisateurs.

⚠ **AVERTISSEMENT**

+ Cet appareil n'est pas conçu pour une utilisation par les enfants de moins de 14 ans.
+ Les enfants ne doivent pas être laissés sans surveillance à proximité de l'appareil.
+ Les personnes handicapées doivent bénéficier d'une autorisation médicale et rester sous étroite surveillance lors de l'utilisation de tout appareil d'entraînement.
+ L'appareil ne doit pas être utilisé simultanément par plusieurs personnes.
+ Si votre appareil dispose d'une clé de sécurité, attachez le clip sur vos vêtements avant chaque entraînement. La fonction d'arrêt d'urgence de l'appareil peut ainsi se déclencher en cas de chute.
+ Si une urgence devait survenir et que l'entraînement doive de ce fait être arrêté brusquement, actionnez la clé de sécurité, tenez les mains courantes avec les deux mains, sautez avec les deux jambes sur les marchepieds latéraux et attendez que le tapis de course se soit immobilisé.
+ Maintenez éloignés les mains, les pieds et autres parties du corps ainsi que les cheveux, vêtements, bijoux et autres objets des pièces mobiles.
+ Évitez de porter des vêtements amples ou volants pendant l'entraînement. Préférez une tenue de sport adaptée. Portez des chaussures de sport adaptées, de préférence avec des semelles en caoutchouc ou autre matériau antidérapant. Évitez de porter des chaussures à talon, avec semelles en cuir, à clous ou à crampons. Ne vous entraînez jamais pieds nus.

⚠ **PRUDENCE**

+ Si vous devez brancher votre appareil avec un câble d'alimentation sur le secteur, veillez à disposer le câble de manière à ce que personne ne risque de trébucher.
+ Durant l'entraînement, assurez-vous que personne ne se trouve dans la zone de mouvement de l'appareil.
+ Veuillez tenir compte que si les dispositifs de réglage dépassent de l'appareil, ils peuvent gêner les mouvements de l'utilisateur.

► **ATTENTION**

+ Ne placez aucun objet dans les ouvertures de l'appareil.
+ Pour protéger l'appareil de l'utilisation par des tiers non autorisés, retirez toujours le cordon d'alimentation (si disponible) lorsque vous ne l'utilisez pas et rangez-le dans un endroit sûr et inaccessible aux personnes non autorisées (par exemple, les enfants).

1.3 Sécurité électrique

⚠ **DANGER**

+ Pour limiter les risques de choc électrique, débranchez toujours le câble de l'appareil de la prise de courant dès que vous avez terminé l'entraînement, avant d'assembler ou de désassembler l'appareil ainsi qu'avant de procéder à une maintenance ou à un nettoyage de l'appareil. Ne tirez pas sur le câble.

⚠ **AVERTISSEMENT**

+ Ne laissez pas l'appareil sans surveillance tant que le cordon d'alimentation reste branché dans la prise murale. Débranchez le cordon d'alimentation de la prise murale pendant votre absence afin d'éviter toute utilisation impropre de l'appareil par des tiers ou des enfants.
+ Si le câble d'alimentation ou le cordon d'alimentation est endommagé ou défectueux, adressez-vous à votre revendeur. Jusqu'à la réparation, l'appareil ne doit pas être utilisé.

► **ATTENTION**

+ L'appareil doit être branché sur une prise électrique de 220 - -230V à une fréquence de 50 Hertz
+ L'appareil doit toujours être branché directement sur une prise de terre avec le câble d'alimentation fourni. Les rallonges doivent être conformes aux directives VDE. Déroulez toujours entièrement le câble d'alimentation.
+ La prise de courant doit être protégée par un fusible à action retardée de 16 ampères au minimum.
+ N'effectuez aucune modification sur le câble d'alimentation ni sur le cordon d'alimentation.
+ Protégez le câble d'alimentation de l'eau, de la chaleur, de l'huile et des arêtes vives. Ne laissez pas le câble d'alimentation passer sous l'appareil ou sous un tapis et ne posez aucun objet dessus.
+ Si l'appareil que vous acheté dispose d'une console TFT, des mises à jour du logiciel doivent être effectuées régulièrement. Suivez les instructions indiquées à l'écran pour procéder à la mise à jour.
+ Les systèmes et logiciels des appareils équipés de consoles TFT sont spécialement conçus pour fonctionner avec les applis préinstallées. N'installez pas d'autres applis sur la console.

ⓘ **REMARQUE**

+ Les applis préinstallées des consoles TFT proviennent de fabricants externes. Fitshop décline toute responsabilité quant à la disponibilité, la fonctionnalité ou le contenu de ces applis.

1.4 Emplacement

⚠ **AVERTISSEMENT**

+ Évitez de placer l'appareil dans un passage principal ou sur une échappée.

⚠ **PRUDENCE**

+ Assurez-vous qu'il y ait un espace de sécurité derrière le tapis de course d'une longueur d'au moins 2 m et d'une largeur au moins égale à la largeur du tapis de course.
+ Assurez-vous que la salle d'entraînement soit correctement aérée pendant l'entraînement et qu'elle ne soit pas exposée aux courants d'air.
+ Choisissez l'emplacement de manière à disposer d'un espace libre suffisant (zone de sécurité) à l'avant, à l'arrière et sur les côtés de l'appareil.
+ Veuillez laisser au moins 0,6 m d'espace en plus de la zone nécessaire à l'utilisation de l'appareil.
+ L'appareil doit se trouver sur une surface plane, résistante et solide.

► **ATTENTION**

+ L'appareil doit être utilisé uniquement dans un local suffisamment aéré et sec (température ambiante entre 10°C et 35°C). L'utilisation de l'appareil est interdite en plein air ou dans des locaux présentant un taux d'humidité élevé (plus de 70 %) tels que les piscines.
+ Utiliser un tapis de protection pour ne pas endommager les sols de qualité supérieure (parquet, stratifié, lièges, tapis) par des marques de pression ou des taches de transpiration et pour compenser les légères inégalités du sol.
+ Pour la classe d'utilisation S, l'appareil ne peut être utilisé que dans des zones où l'accès, la surveillance et le contrôle sont spécialement réglementés par le propriétaire.

Espace libre recommandé:

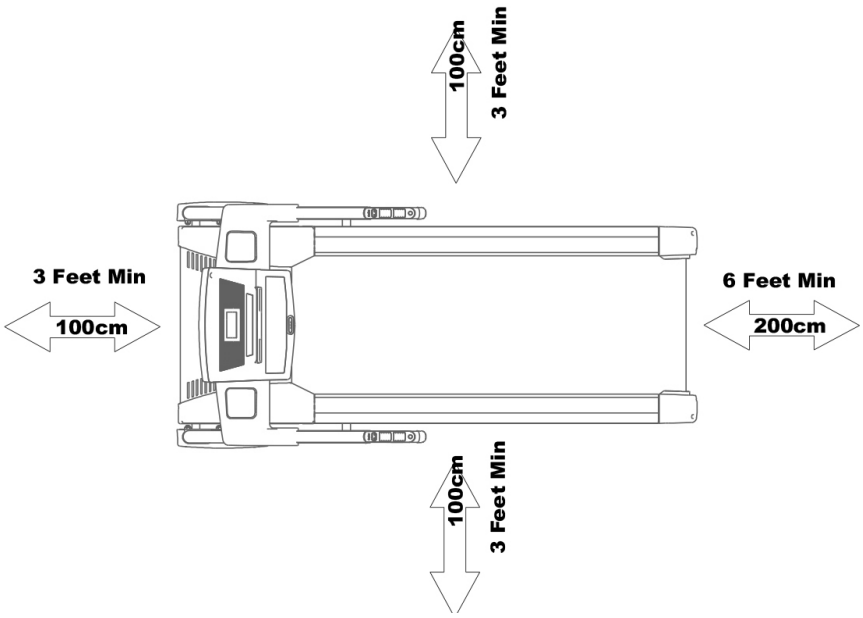

2.1 Instructions générales

⚠ **DANGER**

+ Ne laissez pas les outils ainsi que les matériaux d'emballage, comme les films de protection, sans surveillance : ils représentent un danger pour les enfants (risque d'étouffement). Tenez les enfants éloignés de l'appareil pendant le montage.

⚠ **AVERTISSEMENT**

+ Respectez les consignes apposées sur l'appareil pour réduire les risques de blessures.

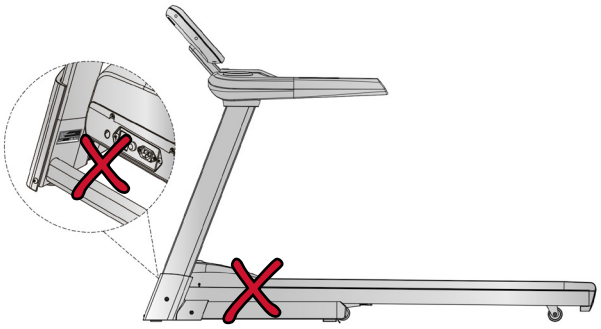

⚠ **PRUDENCE**

+ Pendant l'assemblage, veillez à disposer d'un espace suffisant pour vous déplacer tout autour de l'appareil.
+ L'assemblage de l'appareil doit être effectué par au moins deux adultes. En cas de doute, demandez l'aide supplémentaire d'une tierce personne ayant de bonnes connaissances techniques.

► **ATTENTION**

+ Pour éviter tout endommagement de l'appareil et du sol, procédez au montage de l'appareil sur un tapis de sol ou sur le carton d'emballage.

ⓘ **REMARQUE**

+ Pour faciliter le montage, des vis et des écrous peuvent être prémontés.
+ Assemblez l'appareil si possible sur l'emplacement qui lui est réservé.

2.2 Contenu de la livraison

⚠ **AVERTISSEMENT**
Le tapis de course est équipé d'une fixation de transport qui empêche l'appareil de se déplier pendant le transport. Cette fixation de transport doit être retirée avant le montage de l'appareil.

L'emballage comprend les pièces représentées ci-après. Vérifiez que l'ensemble des pièces et outils appartenant à l'appareil sont compris dans la livraison et assurez-vous que l'appareil n'a pas été endommagé pendant le transport. En cas de réclamation, veuillez contacter immédiatement votre contractant.

⚠ **PRUDENCE**
Si le contenu de la livraison est incomplet ou si des pièces sont endommagées, ne montez pas l'appareil.

ⓘ **REMARQUE**
Outillage requis : Clé Allen, clé à vis

A	B	C
C52	E13	C05

B19 5# (1X)	B25 S14 (1X)

2.3 Montage

Avant de procéder à l'assemblage de l'appareil, observez bien attentivement les étapes de montage représentées et effectuez-les dans l'ordre indiqué.

ⓘ **REMARQUE**

+ Vissez d'abord toutes les pièces sans les serrer et vérifiez qu'elles sont correctement ajustées. Lorsque vous y serez invité, serrez les vis à l'aide de l'outil correspondant.
+ Ne serrez pas les vis et les boulons trop fort, au risque de les endommager.
+ Si vous avez des difficultés à reconnaître les graphiques, nous vous recommandons de consulter depuis votre terminal (smartphone, tablette ou PC) le mode d'emploi disponible au format PDF dans la boutique en ligne. Vous aurez ainsi la possibilité d'effectuer des zooms. Assurez vous que le programme Adobe Acrobat Reader est installé sur votre terminal pour pouvoir ouvrir le fichier.

Étape 1 : Installation du tapis de course

1. Ouvrez le carton par les côtés et retirez le support de console (B) et les caches (C05).
2. Laissez le tapis de course posé sur le fond du carton pour faciliter le montage.

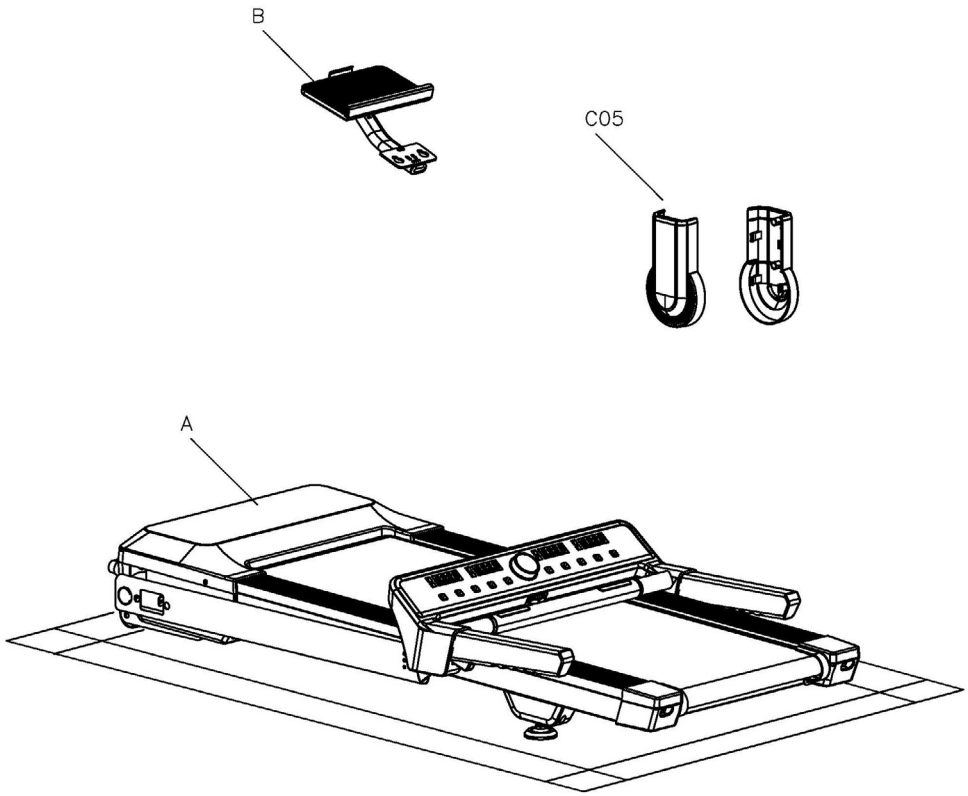

Étape 2 : Mise en place des bras de la console

1. Mettez les bras de la console (A04) en place jusqu'à ce qu'ils s'enclenchent.

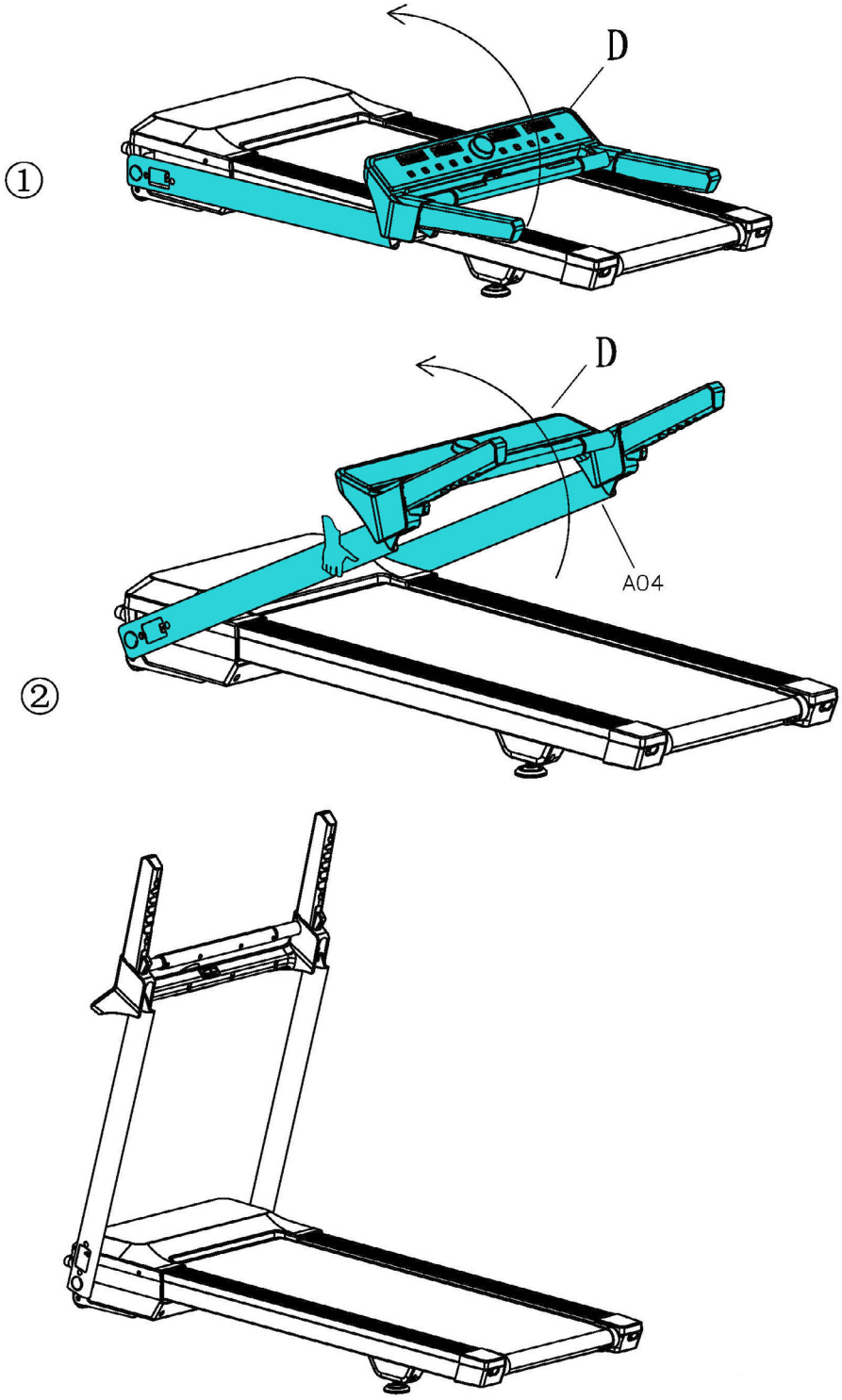

Étape 3 : Redressement de la console

1. Appuyez sur les bascules situées sur les bras de la console.
2. Redressez la console (D) jusqu'à ce qu'elle s'enclenche.

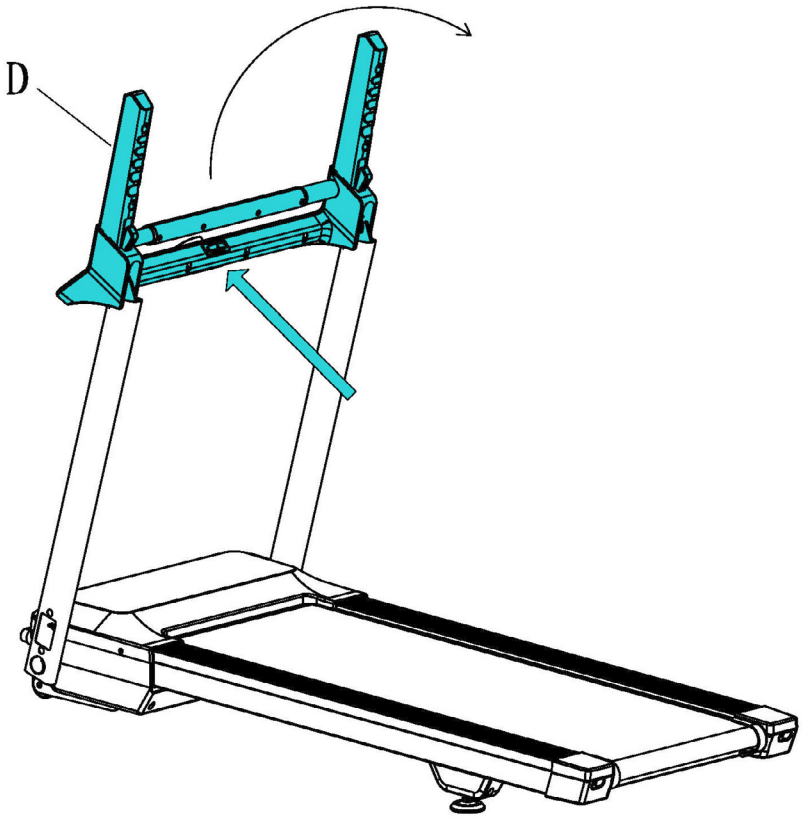

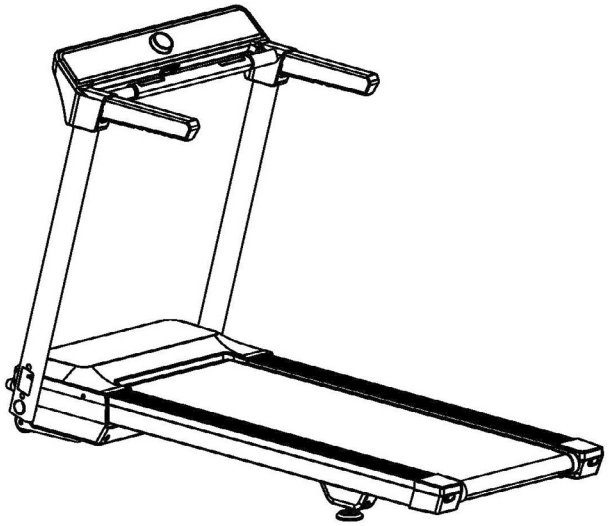

Étape 4 : Fixation des caches

1. Fixez les caches (C05) sur le tapis de course.

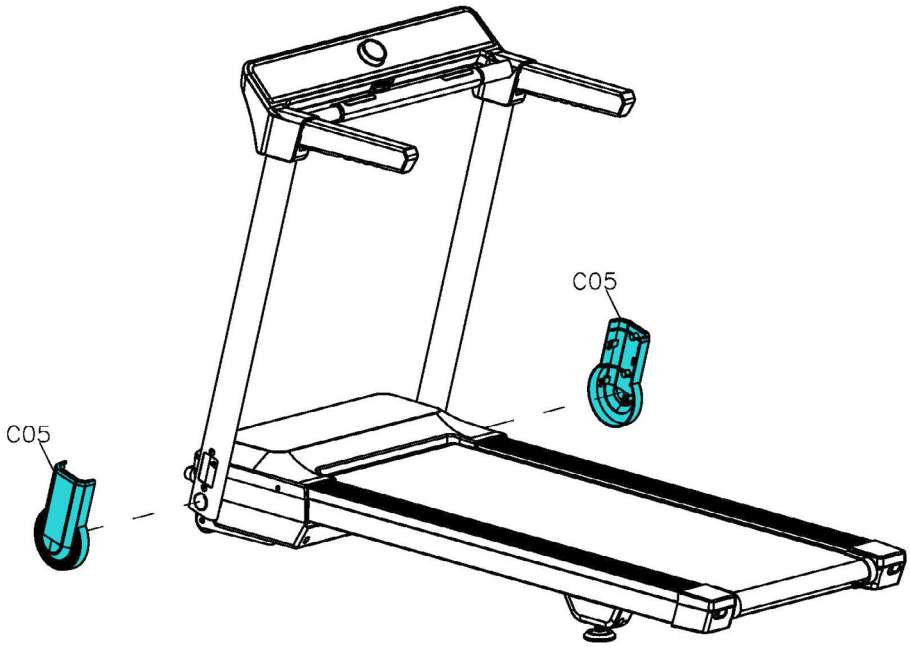

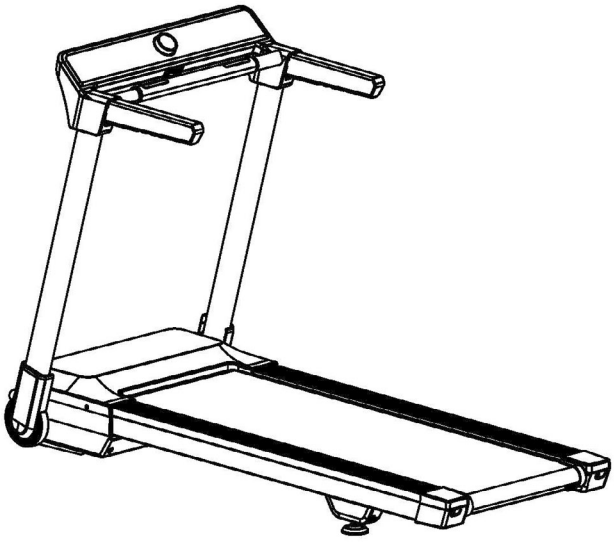

Étape 5 : Montage du support pour tablette

1. Fixez le support pour tablette (B) sur le tapis de course.

Utilisez pour cela la clé Allen (B19).

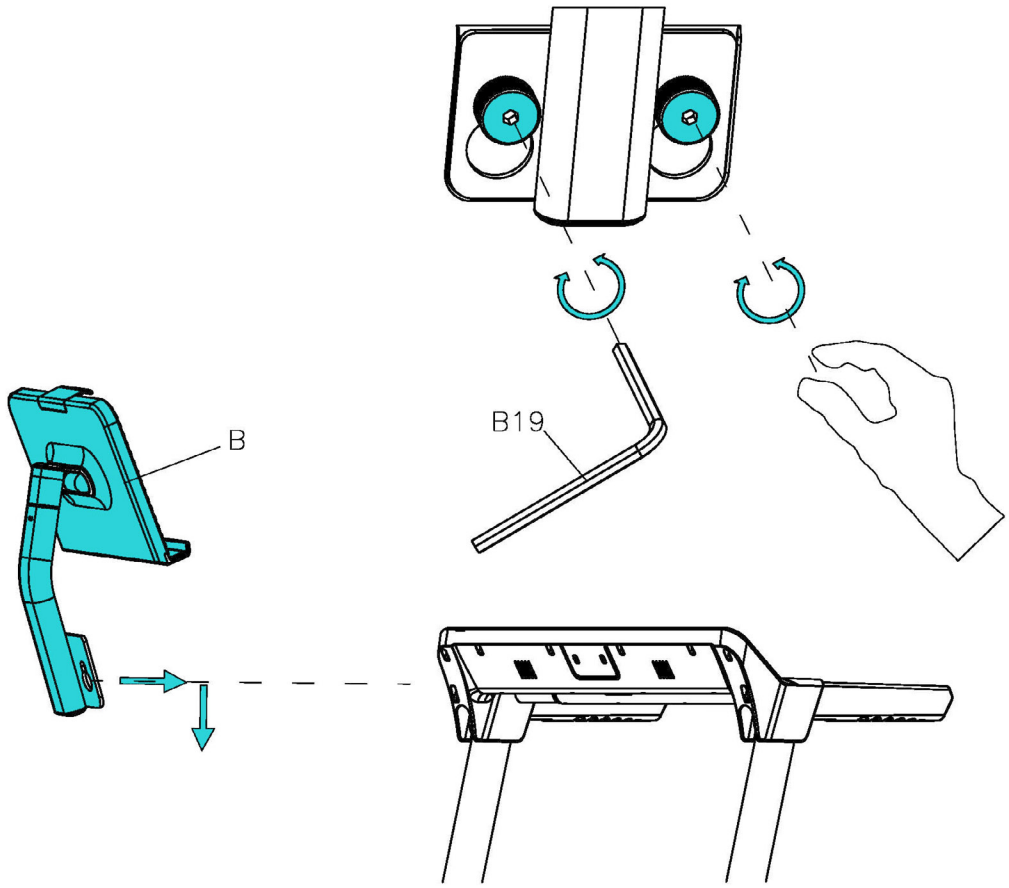

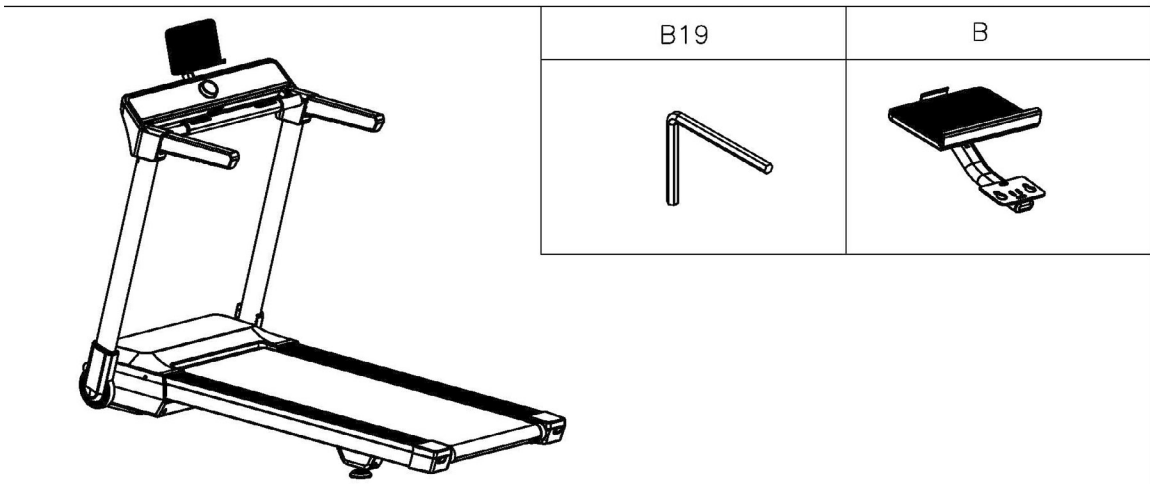

Étape 6 : Fixation de la fiche d’arrêt d’urgence

1. Fixez la fiche d'arrêt d'urgence (C52) sur la console.

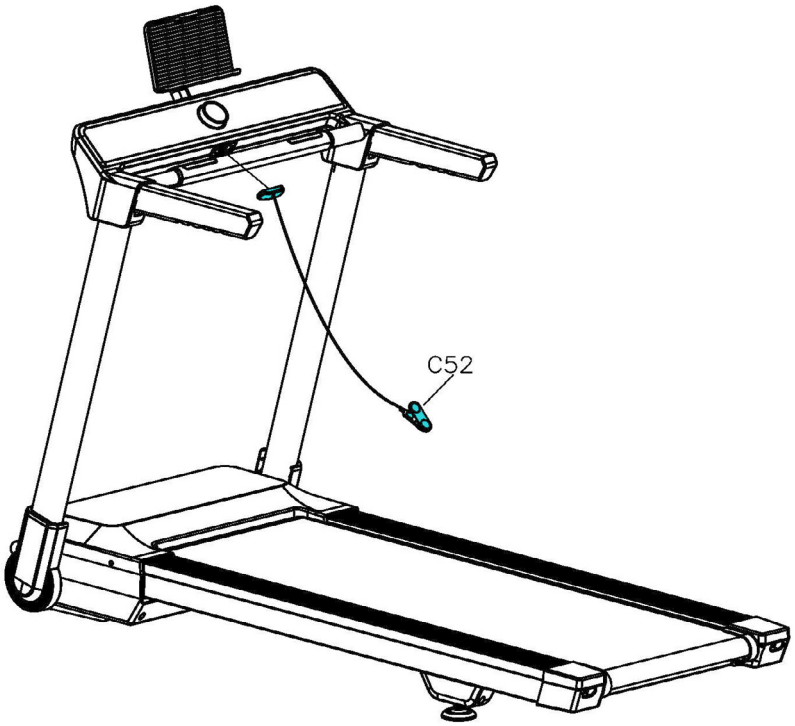

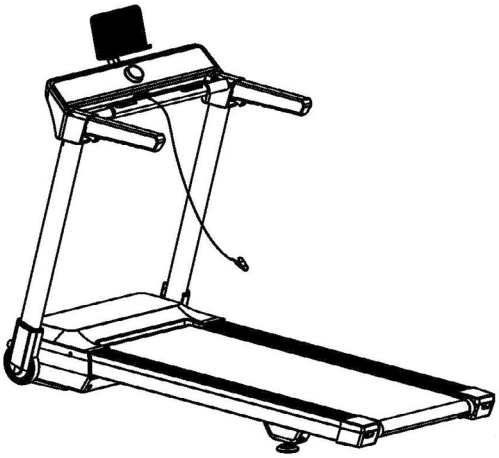

Étape 7 : Réglage de l'inclinaison

1. Ajustez la position et l'inclinaison du support pour tablette (B).

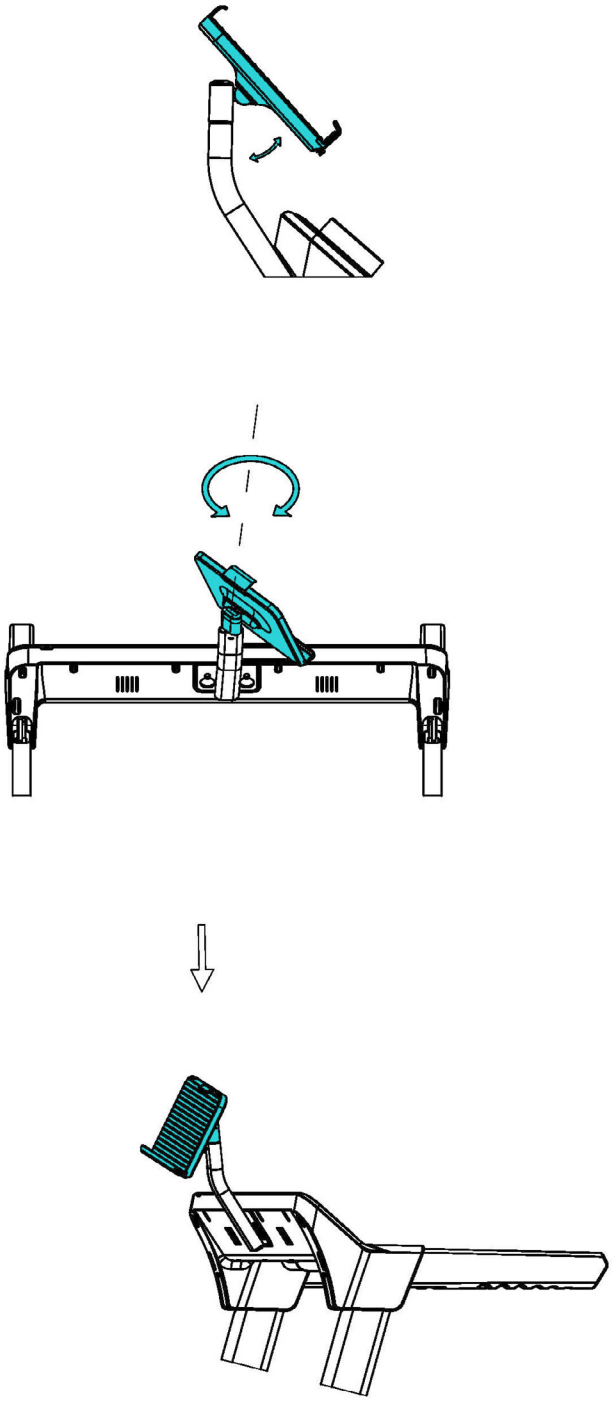

Étape 10 : Ajustement des pieds

Si le sol présente des inégalités, vous pouvez stabiliser le tapis de course en tournant les deux vis de réglage situées sous le cadre principal.

⚠ **AVERTISSEMENT**

1. Soulevez le tapis de course du côté souhaité et tournez la vis de réglage sous le cadre principal.
2. Tournez la vis dans le sens des aiguilles d'une montre pour la desserrer et relever la surface de course.
3. Tournez la vis dans le sens inverse des aiguilles d'une montre pour abaisser la surface de course.

Utilisez pour cela la clé Allen (B25).

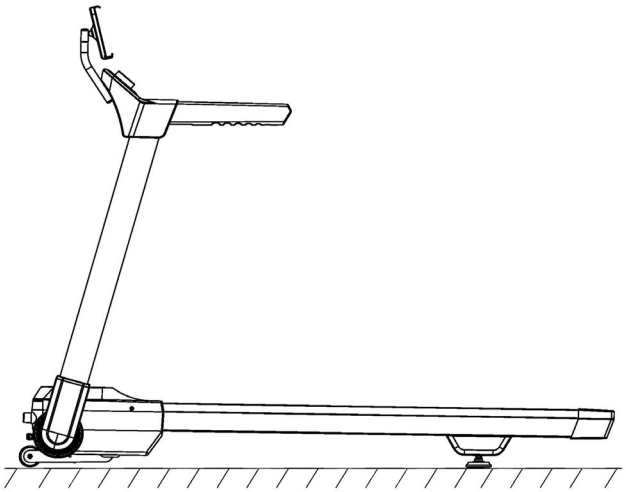

Étape 11 : Branchement de l'appareil

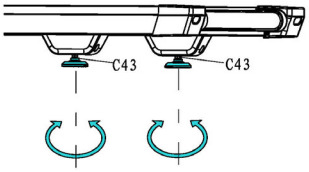

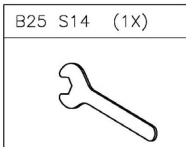

► **ATTENTION**
Ne branchez pas l'appareil sur une multiprise ; il risque sinon de ne pas être suffisamment alimenté en courant. Cela risque de provoquer des dysfonctionnements.

Branchez le codon d'alimentation dans une prise conforme aux prescriptions indiquées dans le chapitre Sécurité électrique.

Monter et descendre correctement

1. Pour monter, saisissez les mains courantes avec les deux mains et montez sur le tapis de course un pied après l'autre.
2. Pour descendre, saisissez les mains courantes avec les deux mains et descendez du tapis de course un pied après l'autre.

REMARQUE

+ Avant de commencer l'entraînement, familiarisez-vous avec toutes les fonctions et possibilités de réglage de l'appareil. Pour savoir comment utiliser correctement ce produit, demandez les conseils d'un spécialiste.
+ Commencez toujours votre entraînement avec une faible intensité et augmentez-la régulièrement et en douceur. Terminez votre entraînement par une phase de récupération. Si vous avez des questions ou des doutes, contactez votre médecin.
+ La plupart des nouveaux tapis de course émettent un bruit de battement causé par la bande de roulement qui passe sur les rouleaux. Le temps nécessaire à la disparition de ce bruit dépend de l'intensité d'utilisation, de la température et de l'humidité de l'environnement dans lequel est le tapis de course.
+ N'oubliez pas que le bruit émis est plus élevé lorsque quelqu'un est sur l'appareil que lorsqu'il tourne à vide.

CLÉ DE SÉCURITÉ (SAFETY KEY)

AVERTISSEMENT

+ Pour votre sécurité, l'appareil dispose d'une fonction d'arrêt d'urgence. L'appareil ne peut alors fonctionner que si la clé de sécurité est correctement branchée sur le point de contact du cockpit. L'appareil s'arrête automatiquement dès que la clé de sécurité est débranchée du point de contact. Attachez par conséquent avant chaque entraînement le cordon de la clé de sécurité sur vos vêtements à l'aide du clip. Retirez la clé de sécurité du cockpit à l'aide du cordon si vous souhaitez arrêter rapidement le tapis de course, si vous ne maîtrisez plus la vitesse de l'appareil ou dans tout autre cas d'urgence.
+ Attachez correctement le clip de la clé de sécurité sur vos vêtements afin que la clé puisse se débrancher du point de contact du cockpit en cas de chute !
+ Laissez la clé de sécurité hors de la portée des enfants.

3.1 Affiche de la console

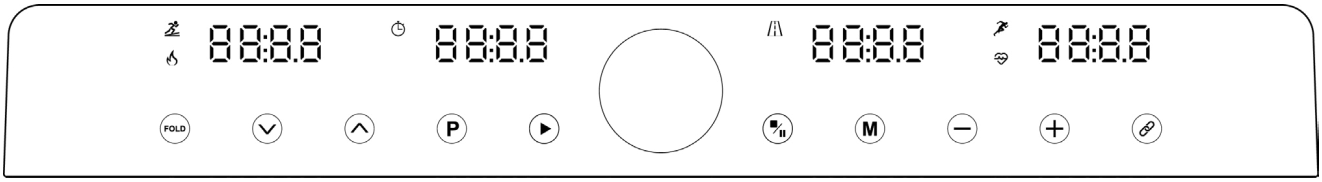

Symbole	Désignation	Fonction
	Inclinaison	Indique l'inclinaison actuelle
	Calories	Indique le nombre de calories brûlées.

	Temps	Indique la durée d'entraînement.
	Distance	Indique la distance.
	Vitesse	Indique la vitesse
	Pouls	Indique la fréquence cardiaque. ⚠ **AVERTISSEMENT** Votre appareil d'entraînement n'est pas un appareil médical. La mesure de la fréquence cardiaque effectuée par cet appareil n'est pas toujours précise. Divers facteurs peuvent influencer la précision de l'affichage de la fréquence cardiaque. L'affichage de la fréquence cardiaque sert uniquement de référence pour votre entraînement.

3.2 Fonction des touches

Symbole	Désignation	Fonction
FOLD	Fold	Avant de replier le tapis de course, appuyez sur « Fold » afin qu'il se place dans la position d'inclinaison maximale. Cette position améliore la stabilité.
	Inclinaison -	Appuyez sur ce bouton pour réduire l'inclinaison.
	Inclinaison +	Appuyez sur ce bouton pour augmenter l'inclinaison.
P	Programme	Appuyez sur ce bouton pour choisir parmi 36 programmes, 3 programmes personnalisés et l'analyse de la graisse corporelle.

▶	Start	Appuyez sur cette touche pour démarrer l'entraînement.
■/II	Stop/Pause	Appuyez sur ce bouton pour arrêter ou mettre en pause le tapis de course.
M	Mode	Appuyez sur ce bouton pour sélectionner la durée de l'entraînement, la distance ou les calories.
—	Vitesse -	Appuyez sur ce bouton pour réduire la vitesse pendant l'entraînement.
+	Vitesse +	Appuyez sur ce bouton pour augmenter la vitesse pendant l'entraînement.
🔗	Connexion sans fil	Appuyez sur ce bouton pour établir une connexion sans fil avec votre téléphone portable.
○	Bouton rotatif	+ Appuyez sur le bouton rotatif pour démarrer le tapis de course en mode veille. + Tournez le bouton rotatif dans le sens des aiguilles d'une montre pour augmenter la vitesse et dans le sens inverse des aiguilles d'une montre pour la réduire. + Appuyez sur le bouton rotatif pour arrêter ou mettre en pause le tapis de course pendant l'entraînement. + Pour définir les paramètres d'entraînement, tournez le bouton et appuyez pour valider.

ⓘ **REMARQUE**
Utilisez le port USB-C pour recharger votre téléphone portable ou votre tablette.

3.3 Mode programmes

L'appareil dispose de 42 programmes, dont 36 programmes prédéfinis.

Comment démarrer un programme prédéfini :

1. En mode veille, appuyez sur P.

La console affiche les programmes.

2. Appuyez sur P pour choisir parmi les programmes.
3. Pour sélectionner un programme, appuyez sur START ou sur le bouton rotatif.
4. Pour régler la durée, appuyez sur Vitesse + ou Vitesse -, ou utilisez le bouton rotatif.
5. Pour démarrer le programme, appuyez sur START ou sur le bouton rotatif.

ⓘ **REMARQUE**

+ Chaque programme est divisé en 10 intervalles
+ Dès qu'un nouvel intervalle commence, le programme émet trois bips.

6. Pour régler la vitesse ou l'inclinaison pendant l'entraînement, appuyez sur les touches « +/- ».
7. Pour mettre l'entraînement en pause, appuyez sur la touche STOP/PAUSE.

7.1. Pour reprendre l'entraînement, appuyez sur START.

8. Appuyez de nouveau sur STOP/PAUSE pour arrêter l'entraînement.

Une fois le programme terminé, le tapis de course s'arrête automatiquement.

3.4 Programme basé sur des objectifs

Trois programmes basés sur des objectif sont à votre disposition ; vous pouvez y définir une ou plusieurs valeurs à atteindre.

Comment démarrer un programme basé sur des objectifs :

1. Appuyez sur MODE pour sélectionner le temps, la distance ou les calories.
2. Appuyez sur les touches « +/– » ou utilisez le bouton rotatif pour définir la valeur cible.
3. Pour démarrer le programme, appuyez sur START ou sur le bouton rotatif.
4. Pour régler la vitesse ou l'inclinaison pendant l'entraînement, appuyez sur les touches « +/- ».
5. Pour mettre l'entraînement en pause, appuyez sur la touche STOP/PAUSE.

5.1. Pour reprendre l'entraînement, appuyez sur START.

6. Appuyez de nouveau sur STOP/PAUSE pour arrêter l'entraînement.

Une fois votre objectif atteint, le programme s'arrête automatiquement.

3.5 Programmes disponibles :

Programme \ Temps		Intervalle de temps = durée d'entraînement / 10									
		1	2	3	4	5	6	7	8	9	10
P1	SPEED	2	4	3	4	3	5	4	2	5	3
	INCLINE	1	2	3	3	1	2	2	3	2	2
P2	SPEED	2	6	7	8	3	6	8	7	5	2
	INCLINE	1	2	3	3	2	2	3	4	2	2
P3	SPEED	3	8	3	8	5	9	5	9	12	6
	INCLINE	1	3	5	7	9	10	8	6	5	2
P4	SPEED	8	10	11	12	12	11	10	10	9	8
	INCLINE	1	2	2	3	1	2	2	2	2	1
P5	SPEED	6	10	12	9	11	8	12	7	9	3
	INCLINE	1	2	4	3	2	2	4	5	2	1
P6	SPEED	2	8	6	10	10	9	11	8	5	3
	INCLINE	2	2	3	2	3	4	5	6	5	3
P7	SPEED	2	6	7	9	7	9	6	5	4	2
	INCLINE	4	5	6	6	9	9	10	12	6	3
P8	SPEED	2	4	6	8	7	8	9	6	4	2
	INCLINE	3	5	4	4	3	4	4	3	3	2
P9	SPEED	2	4	5	7	6	5	8	6	3	2
	INCLINE	3	5	3	4	2	3	4	2	3	2
P10	SPEED	2	3	5	3	3	5	3	6	3	3
	INCLINE	4	4	3	6	7	8	8	6	3	3
P11	SPEED	2	5	8	10	6	9	5	3	2	2
	INCLINE	1	3	5	8	10	7	6	3	2	3
P12	SPEED	2	5	5	4	4	6	4	2	3	4
	INCLINE	3	5	6	7	12	9	11	11	6	3
P13	SPEED	2	7	4	7	8	9	4	5	3	2
	INCLINE	5	6	6	4	6	5	8	9	4	2

P14	SPEED	2	6	5	4	8	6	5	2	3	3
	INCLINE	5	6	5	8	4	5	5	10	6	3
P15	SPEED	2	6	5	4	8	7	5	3	3	2
	INCLINE	3	4	5	6	3	5	5	6	4	3
P16	SPEED	2	5	7	5	8	6	5	2	4	2
	INCLINE	1	5	6	8	12	9	10	9	5	3
P17	SPEED	2	5	6	7	8	9	8	5	3	4
	INCLINE	3	5	6	8	6	5	8	7	5	3
P18	SPEED	2	3	5	6	8	6	9	6	5	2
	INCLINE	5	7	5	8	6	5	9	10	6	2
P19	SPEED	3	7	6	5	9	7	6	3	5	2
	INCLINE	3	5	6	8	5	6	5	12	8	3
P20	SPEED	3	7	9	10	11	12	10	8	5	2
	INCLINE	2	5	6	7	6	5	8	6	3	2
P21	SPEED	3	6	8	7	9	10	5	8	3	2
	INCLINE	3	6	8	9	9	6	8	10	6	3
P22	SPEED	3	5	8	6	9	10	8	12	6	3
	INCLINE	2	6	8	10	12	10	12	8	5	2
P23	SPEED	3	5	9	11	12	8	6	5	3	2
	INCLINE	2	6	8	10	9	7	8	10	6	3
P24	SPEED	3	8	10	11	12	10	10	8	5	3
	INCLINE	3	6	8	9	10	12	9	6	3	2
P25	SPEED	2	3	3	4	5	4	4	5	2	3
	INCLINE	1	3	1	2	2	2	3	2	3	2
P26	SPEED	2	7	3	8	5	6	8	6	7	2
	INCLINE	1	3	2	3	2	2	3	2	4	2
P27	SPEED	3	3	5	5	12	8	8	9	9	6
	INCLINE	1	5	9	8	5	3	7	10	6	2
P28	SPEED	8	11	12	10	9	10	12	11	10	8
	INCLINE	1	2	1	2	2	2	3	2	2	1
P29	SPEED	6	12	11	12	9	10	9	8	7	3
	INCLINE	1	4	2	4	2	2	3	2	5	1
P30	SPEED	2	6	10	11	5	8	10	9	8	3
	INCLINE	2	3	3	5	5	2	2	4	6	3

P31	SPEED	2	7	7	6	4	6	9	9	5	2
	INCLINE	4	6	9	10	6	5	6	9	12	3
P32	SPEED	2	6	7	9	4	4	8	8	6	2
	INCLINE	3	4	3	4	3	5	4	4	3	2
P33	SPEED	2	5	6	8	3	4	7	5	6	2
	INCLINE	3	3	2	4	3	5	4	3	2	2
P34	SPEED	2	5	3	3	3	3	3	5	6	3
	INCLINE	4	3	7	8	3	4	6	8	6	3
P35	SPEED	2	8	6	5	2	5	10	9	3	2
	INCLINE	1	5	10	6	2	3	8	7	3	3
P36	SPEED	2	5	4	4	3	5	4	6	2	4
	INCLINE	3	6	12	11	6	5	7	9	11	3

3.6 Programmes personnalisés

L'appareil dispose de 42 programmes, dont 3 programmes personnalisés.

Comment démarrer un programme personnalisé :

1. En mode veille, appuyez sur P.

La console affiche les programmes.

2. Tournez le bouton rotatif pour choisir parmi les programmes.
3. Pour sélectionner un programme, appuyez sur START ou sur le bouton rotatif.
4. Pour régler la durée, appuyez sur Vitesse + ou Vitesse -.
5. Pour régler la durée et l'inclinaison des segments, appuyez sur MODE.
6. Pour régler les paramètres, appuyez sur « Vitesse +/- » ou utilisez le bouton rotatif pour la vitesse et « Inclinaison +/- » pour l'inclinaison.
7. Pour démarrer le programme, appuyez sur Start.

ⓘ **REMARQUE**

+ Chaque programme est divisé en 10 intervalles
+ Dès qu'un nouvel intervalle commence, le programme émet trois bips.

8. Pour régler la vitesse ou l'inclinaison pendant l'entraînement, appuyez sur les touches « +/- ».
9. Pour mettre l'entraînement en pause, appuyez sur la touche STOP/PAUSE.

9.1. Pour reprendre l'entraînement, appuyez sur START.

10. Appuyez de nouveau sur STOP/PAUSE pour arrêter l'entraînement.

Une fois le programme terminé, le tapis de course s'arrête automatiquement.

3.7 Analyse du taux de graisse corporelle

L'appareil dispose de 42 programmes, dont un consacré à l'analyse du taux de graisse corporelle.

► **ATTENTION**
Veuillez noter que cette analyse ne peut en aucun cas se substituer à un avis médical.

Comment lancer l'analyse du taux de graisse corporelle :

1. En mode veille, appuyez sur P.
2. Tournez le bouton rotatif pour choisir parmi les programmes.

La console affiche FAT.

3. Pour sélectionner le programme, appuyez sur le bouton rotatif.
4. Pour saisir vos données, appuyez sur« Mode ».
5. Réglez les paramètres à l'aide de la touche « Vitesse +/- ».
6. Appuyez sur MODE pour valider les paramètres.
7. Saisissez les capteurs manuels de fréquence cardiaque.

Le résultat s'affiche au bout de 3 secondes.

Interprétation des résultats possibles :

F-1	**Sexe**	**01 Masculin**	**02 Féminin**
F-2	**Âge**	10-99	
F-3	**Taille**	100-200CM	
F-4	**Poids**	20-150KG	
F-5	FAT	⩽19	**Insuffisance pondérale**
	FAT	=(20---25)	**Poids normal**
	FAT	=(26---29)	**Surpoids**
	FAT	⩾30	**Obésité**

ⓘ **REMARQUE**
Notez que cette analyse est basée sur l'IMC et qu'elle n'est donc que relativement fiable pour les culturistes ou les personnes très musclées.

3.8 Entraînement basé sur la fréquence cardiaque

⚠ **AVERTISSEMENT**
Votre appareil d'entraînement n'est pas un appareil médical. La mesure de la fréquence cardiaque effectuée par cet appareil n'est pas toujours précise. Divers facteurs peuvent influencer la précision de l'affichage de la fréquence cardiaque. L'affichage de la fréquence cardiaque sert uniquement de référence pour votre entraînement.

L'appareil dispose de 42 programmes, dont deux programmes basés sur la fréquence cardiaque. L'entraînement basé sur la fréquence cardiaque ajuste automatiquement la vitesse si votre fréquence cardiaque cible n'est pas atteinte. Si la vitesse maximale est atteinte et que votre fréquence cardiaque est inférieure à la valeur cible, l'inclinaison augmente automatiquement. Si la fréquence cardiaque est supérieure à la valeur cible, l'inclinaison est réduite.

ⓘ **REMARQUE**
Pour utiliser le programme basé sur la fréquence cardiaque, vous devez disposer d'une ceinture thoracique sans fil.

1. En mode veille, appuyez sur P.
2. Choisissez le programme HP1 ou HP2.
   + HP1 : Vitesse maximale de 10 km/h
   + HP2 : Vitesse maximale de 12 km/h

La console affiche AG:30.

3. Utilisez les touches « +/- » pour régler votre âge.

Une fréquence cardiaque cible vous est proposée.

4. Pour modifier la fréquence cardiaque cible proposée, appuyez sur M.
5. Pour régler la fréquence cardiaque cible, utilisez les touches « +/- ».
6. Pour valider votre choix, appuyez sur le bouton rotatif.

Les 60 premières secondes de l'entraînement sont réservées à l'échauffement. La vitesse n'est pas ajustée pendant ce laps de temps.

7. Pour mettre l'entraînement en pause, appuyez sur la touche STOP/PAUSE.

7.1. Pour reprendre l'entraînement, appuyez sur START.

8. Appuyez de nouveau sur STOP/PAUSE pour arrêter l'entraînement.

Une fois le programme terminé, le tapis de course s'arrête automatiquement.

Âge	Pouls			Âge	Pouls			Âge	Pouls		
	Min	Standard	Max		Min	Standard	Max		Min	Standard	Max
15	123	123	195	37	110	110	174	59	97	97	153
16	122	122	194	38	109	109	173	60	96	96	152
17	122	122	193	39	109	109	172	61	95	95	151
18	121	121	192	40	108	108	171	62	95	95	150
19	121	121	191	41	107	107	170	63	94	94	149
20	120	120	190	42	107	107	169	64	94	94	148
21	119	119	189	43	106	106	168	65	93	93	147
22	119	119	188	44	106	106	167	66	92	92	146
23	118	118	187	45	105	105	166	67	92	92	145
24	118	118	186	46	104	104	165	68	91	91	144
25	117	117	185	47	103	103	164	69	91	91	143

26	116	116	184	48	103	103	163	70	90	90	143
27	116	116	183	49	103	103	162	71	89	90	142
28	115	115	182	50	102	102	162	72	89	90	141
29	115	115	181	51	101	101	161	73	88	90	140
30	114	114	181	52	101	101	160	74	88	90	139
31	113	113	180	53	100	100	159	75	87	90	138
32	113	113	179	54	100	100	158	76	86	90	137
33	112	112	178	55	99	99	157	77	86	90	136
34	112	112	177	56	98	98	156	78	85	90	135
35	111	111	176	57	98	98	155	79	85	90	134
36	110	110	175	58	97	97	154	80	84	90	133

Aperçu des différents paramètres d'entraînement basés sur la fréquence cardiaque.

3.9 Rappel de lubrification du tapis de course

Chaque fois que vous avez parcouru 300 kilomètres, un signal sonore retentit toutes les 10 secondes. Le message « OIL » s'affiche à l'écran. Veuillez vous reporter au chapitre 6.4.3 pour la lubrification du tapis de course.

ⓘ **REMARQUE**
Si vous avez lubrifié le tapis de course alors qu'il était en veille, appuyez sur STOP/PAUSE pendant 3 secondes pour désactiver le signal sonore.

3.1 Veille

L'appareil dispose d'une fonction d'économie d'énergie.

ⓘ **REMARQUE**

+ Lorsque l'appareil est en mode veille et qu'aucune touche n'est actionnée pendant 10 minutes, l'écran s'éteint automatiquement.
+ La fonction d'économie d'énergie est alors activée.
+ Pour rallumer l'écran, appuyez sur n'importe quelle touche.

4.1 Instructions générales

Lors de l'entraînement, il est important de veiller à une exécution correcte des mouvements afin d'éviter les blessures et de tirer le meilleur parti de votre entraînement. Veillez à utiliser la bonne technique et à vous entraîner dans une plage d'intensité appropriée. En cas d'incertitude ou de problèmes de santé, consultez toujours un professionnel de santé ou un coach sportif.

Commencez toujours votre entraînement par une faible intensité et augmentez-la régulièrement et en douceur. Terminez votre entraînement par une phase de récupération. En cas de questions ou de doutes, contactez votre médecin traitant.

4.1.1 Tenue d'entraînement

Pendant l'entraînement, portez des vêtements de sport adaptés, confortables et respirants. Évitez les vêtements qui vous limitent dans vos mouvements ou qui sont inconfortables. Veillez à ce que vos chaussures soient adaptées et vous offrent une adhérence suffisante. En outre, ayez toujours une serviette avec vous pour essuyer la sueur et nettoyer l'appareil après utilisation.

4.1.2 Échauffement et étirement

Il est important de s'échauffer et de s'étirer correctement avant l'entraînement afin d'éviter les blessures et d'améliorer les performances. Les étirements permettent d'assouplir les muscles et d'améliorer la mobilité. Veillez à inclure une courte routine d'étirement avant chaque entraînement.

Exercices d'échauffement :

1. Tenez-vous debout, les pieds écartés d'environ la largeur des épaules.
2. Commencez par effectuer des cercles avec vos bras en bougeant vos bras vers l'avant, lentement et de manière contrôlée.
3. Effectuez des cercles de bras vers l'arrière afin d'assouplir les épaules et les bras.
4. Faites des squats en vous accroupissant lentement puis en vous redressant. Veillez à garder le droit droit pendant la réalisation du mouvement.

⚠ **PRUDENCE**
Ne vous entraînez pas avec des courbatures ou ménagez les muscles courbaturés, car cela peut entraîner des blessures en cas de mauvaise exécution du mouvement.

4.1.3 Prise de médicaments

Si vous prenez régulièrement des médicaments et que vous souhaitez faire du sport, il est important de faire attention aux effets secondaires possibles. Renseignez-vous auprès de votre médecin ou de votre pharmacien pour savoir si vos médicaments pourraient influencer vos performances sportives.

4.1.4 Groupes musculaires sollicités

Lors de l'entraînement, les groupes musculaires suivants sont sollicités :

+ Musculature des fesses
+ Musculature des jambes

Veillez à garder le dos droit pendant l'entraînement. Ne vous cambrez pas et ne courbez pas le dos.

4.1.5 Fréquence d'entraînement

Un entraînement régulier est essentiel pour progresser et rester en bonne santé à long terme. Une pratique régulière permet de renforcer les muscles, d'améliorer l'endurance et d'accroître le bien-être général. N'oubliez pas que même les petites séances d'entraînement qui sont effectuées régulièrement permettent d'obtenir des résultats sur le long terme. Restez motivé et maintenez vos objectifs d'entraînement.

Entraînement basé sur la fréquence cardiaque
L'entraînement basé sur la fréquence cardiaque vous garantit un entraînement extrêmement efficace et en adéquation avec vos objectifs. Grâce à votre âge et au tableau ci-dessous, vous pouvez lire et déterminer rapidement et facilement la valeur optimale de votre fréquence cardiaque lors de l'entraînement. Un signal sonore retentit lorsque votre fréquence cardiaque dépasse la valeur cible définie. Vous apprendrez ci-dessous quelle fréquence cardiaque cible est importante en fonction de votre objectif d'entraînement.

Combustion des graisses (perte de poids) : L'objectif principal est de brûler les graisses. Pour atteindre cet objectif d'entraînement, une faible intensité d'entraînement (environ 55% de la fréquence cardiaque maximale) et une durée d'entraînement plus longue sont recommandées.

Entraînement cardio-vasculaire (entraînement d'endurance) : L'objectif principal est d'augmenter l'endurance et la forme physique par le biais d'un meilleur approvisionnement en oxygène par le système cardiovasculaire. Pour atteindre cet objectif d'entraînement, une intensité moyenne (environ 75% de la fréquence cardiaque maximale) est nécessaire pour une durée d'entraînement moyenne.

Entraînement de la capacité anaérobie (performance maximale) : L'objectif principal de l'entraînement à l'effort maximal est d'améliorer la récupération après des efforts courts et intenses afin de revenir le plus rapidement possible dans la zone aérobie. Pour atteindre cet objectif d'entraînement, une intensité élevée (environ 90% de la fréquence cardiaque maximale) est nécessaire lors d'un effort court et intense, suivi d'une phase de récupération afin d'éviter la fatigue musculaire.

Exemple :
Pour un homme de 45 ans, la fréquence cardiaque maximale est de 175 (220 - 45 = 175).

+ La zone cible pour la combustion des graisses (55%) est d'environ 96 battements/min = (220 - âge) x 0,55.
+ La zone cible pour travailler l'endurance (75%) est d'environ 131 battements/min = (220 - âge) x 0,75.
+ La valeur maximale de fréquence cardiaque pour un entraînement basé sur l'amélioration de la capacité maximale d'anaérobie (90%) est d'environ 157 battements/min = (220 - âge) x 0,9.

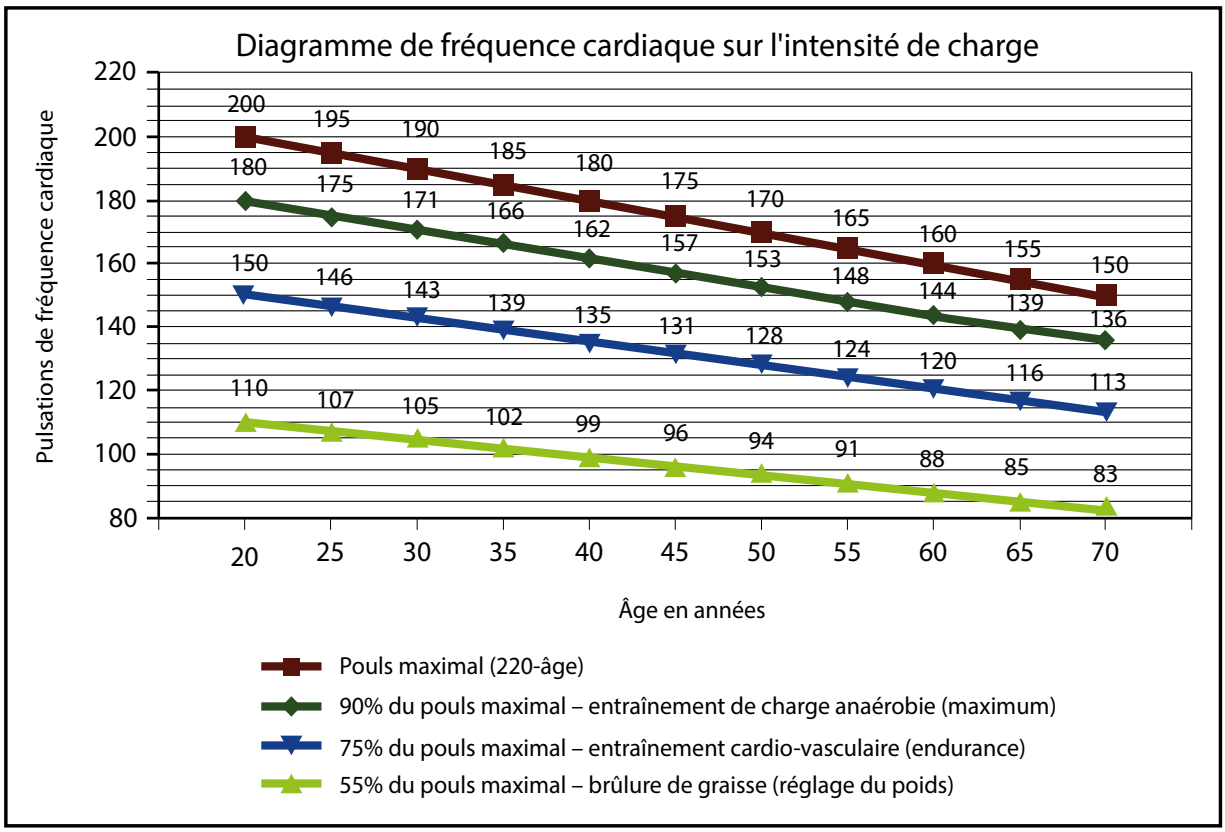

4.2 Journal d'entraînement

(Modèle)

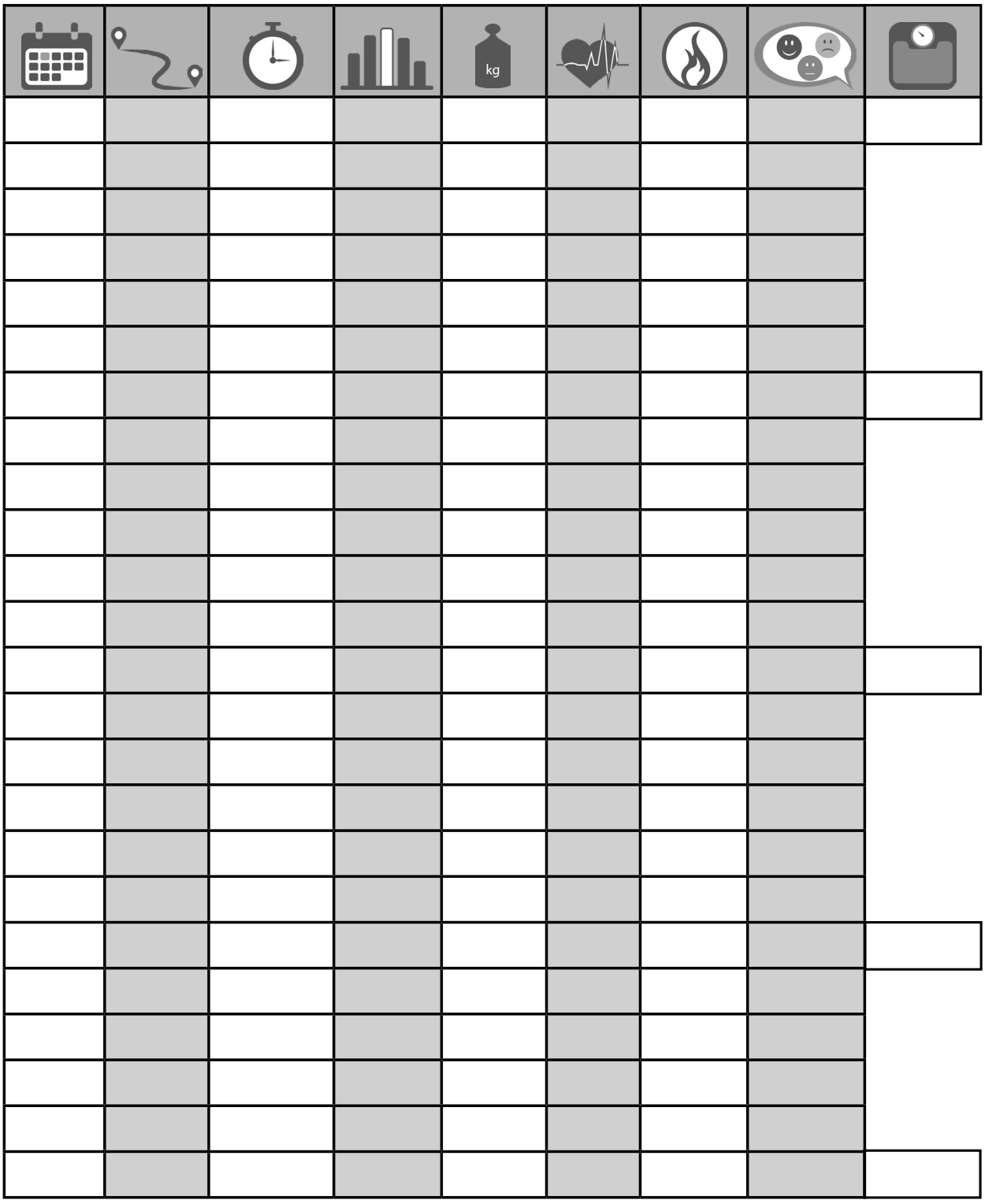

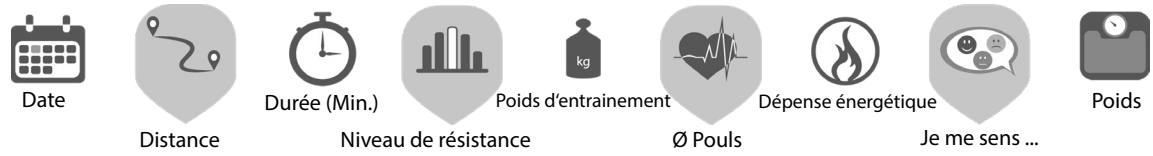

4.3 Connexion sans fil et applications de fitness

La console de cet appareil de fitness est équipée d'une connexion sans fil. Veuillez noter que votre appareil mobile doit être compatible avec la connexion sans fil de votre machine.

Pour utiliser des applications d'entraînement, activez la connexion sans fil sur votre appareil mobile (tablette ou smartphone) et ouvrez l'application de fitness. Sélectionnez votre appareil d'entraînement. Suivez à cet effet les instructions indiquées par l'application. Le nom de votre appareil figure sur un petit autocollant au dos de la console.

Les applications d'entraînement sont disponibles dans l'App Store de google ou Apple. Vous y trouverez par exemple les applis « Kinomap » et « Zwift ». Ces applis proviennent de fournisseurs externes. Fitshop décline toute responsabilité quant à la disponibilité, la fonctionnalité et le contenu de ces programmes.

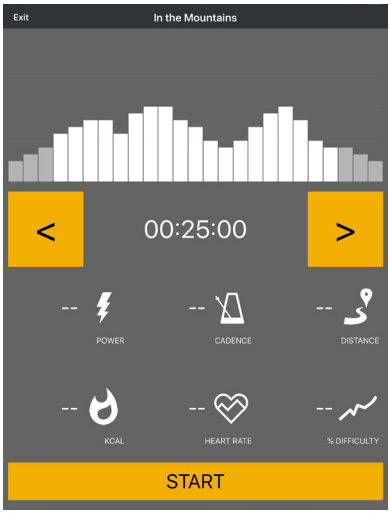

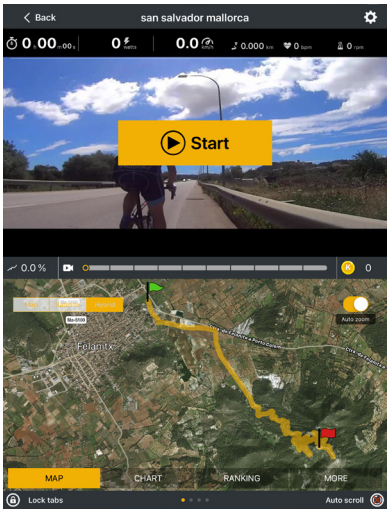

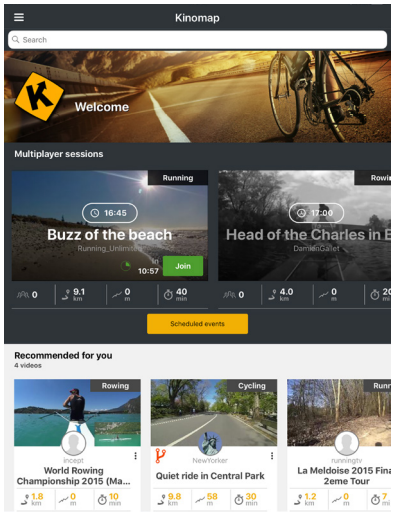

Example: Kinomap

5.1 Instructions générales

⚠ **AVERTISSEMENT**

+ Stockez l'appareil dans un lieu où il reste hors de portée de tiers ou d'enfants.
+ Si votre appareil ne dispose pas de roulettes de déplacement, il convient de le démonter avant son transport.

► **ATTENTION**

+ Veillez à ce que l'appareil soit protégé contre l'humidité, la saleté et la poussière. Le lieu de stockage doit être sec, correctement aéré et présenter une température ambiante entre 10°C et 35°C.

5.2 Roulettes de déplacement

► **ATTENTION**

Si vous devez déplacer votre appareil sur un revêtement de sol particulièrement sensible et souple (parquet, stratifié ou planchers), recouvrez le sol de carton ou d'un matériau similaire afin d'éviter tout risque d'endommagement.

1. Placez-vous derrière l'appareil et soulevez-le jusqu'à ce que son poids soit reporté sur les roulettes de déplacement. Vous pouvez ensuite déplacer facilement l'appareil vers l'endroit souhaité. Si vous devez déplacer l'appareil sur une plus longue distance, veuillez démonter l'appareil et l'emballer en toute sécurité.
2. Choisissez le nouvel emplacement de l'appareil en respectant les consignes mentionnées dans le chapitre 1.4 du mode d'emploi.

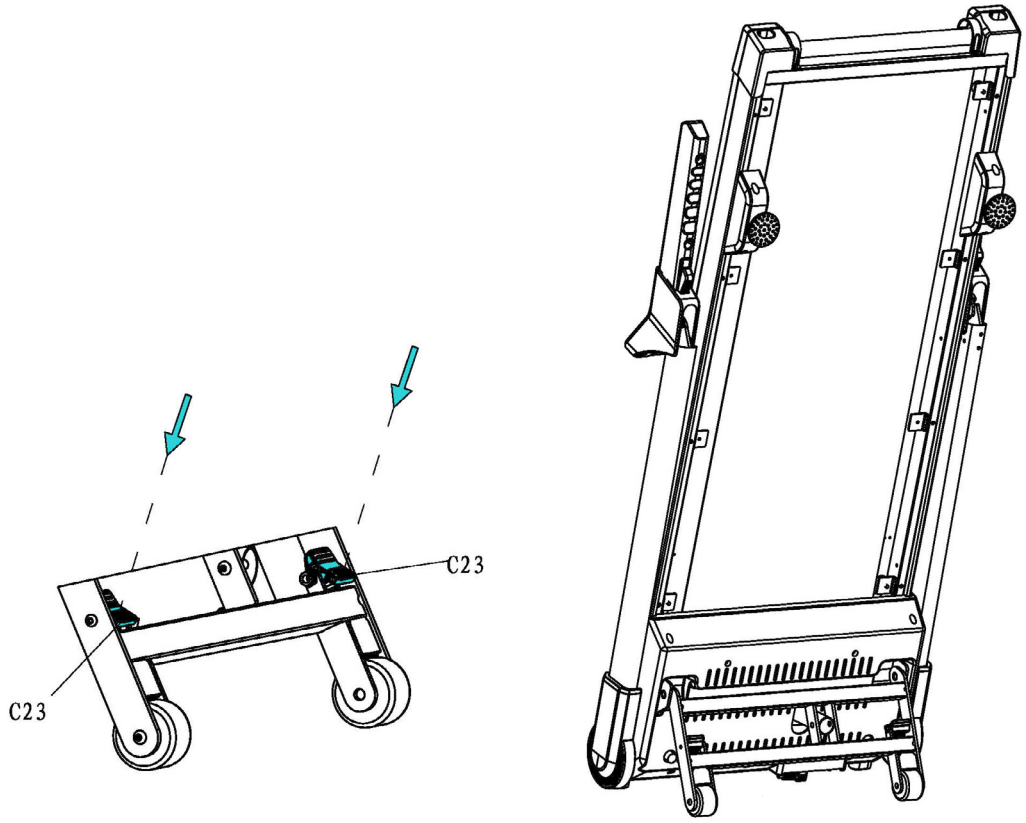

5.3 Mécanisme de pliage

ⓘ **REMARQUE**
Le tapis de course est repliable de sorte qu'il puisse être rangé sans prendre trop de place. Cela facilite également son transport.

5.3.1 Repliage du tapis de course

⚠ **AVERTISSEMENT**

+ Ne branchez pas l'appareil lorsque celui-ci est replié. N'essayez pas de mettre en marche l'appareil lorsque celui-ci est replié.
+ Avant d'être replié, le tapis de course doit être complètement arrêté.

⚠ **PRUDENCE**

+ Ne vous appuyez pas contre l'appareil lorsqu'il est plié et ne posez pas d'objet susceptible de compromettre la stabilité de l'appareil et de le faire tomber.

► **ATTENTION**

+ Avant de replier le tapis de course, retirez tous les objets susceptibles d'être renversés ou d'empêcher le repliage de l'appareil.

1. Appuyez sur « Fold » sur la console.

Attendez que l'inclinaison maximale soit atteinte.

1. Appuyez sur les bascules situées sur les bras de la console.
2. Rabattez la console vers le haut.
3. Rapprochez les bras de la console du tapis de course.
4. Placez-vous derrière le tapis de course et soulevez-le vers l'avant pour le relever, si nécessaire.
5. Éteignez l'appareil et débranchez la fiche de la prise de courant.

5.3.2 Dépliage du tapis de course

► **ATTENTION**

+ Avant de déplier le tapis de course, retirez tous les objets susceptibles d'être renversés ou d'empêcher le dépliage de l'appareil.

⚠ **PRUDENCE**

+ N'allongez pas l'appareil lorsqu'il est en position repliée, car il ajuste automatiquement l'inclinaison à la position la plus basse, ce qui le rend instable et risque de le faire basculer.

1. Rabaissez le tapis de course.
2. Relevez les bras de la console.
3. Enfoncez les interrupteurs à bascule situés sur les bras de la console.
4. Rabattez la console.
5. Allumez l'appareil et branchez la fiche dans la prise de courant.

Attendez que l'inclinaison atteigne sa position la plus basse.

6.1 Instructions générales

⚠ **AVERTISSEMENT**

+ Ne procédez à aucune modification non conforme sur l'appareil.

⚠ **PRUDENCE**

+ Toute pièce endommagée ou usée peut compromettre votre sécurité et affecter la durée de vie de l'appareil. Remplacez par conséquent immédiatement les composants endommagés ou usés. Adressez-vous à cet effet à votre contractant. N'utilisez pas l'appareil tant qu'il n'est pas remis en état. Si vous devez remplacer des pièces, utilisez exclusivement des pièces de rechange d'origine.

► **ATTENTION**

+ Outre les instructions et recommandations de maintenance et d'entretien mentionnées dans le présent mode d'emploi, des prestation de service et/ou de réparation peuvent être nécessaires ; ces opérations ne doivent être effectuées que par des techniciens SAV habilités.

6.2 Défauts et diagnostic des pannes

L'appareil a fait l'objet de contrôles de qualité réguliers tout au long de sa production. Il peut toutefois arriver que l'appareil présente des défauts ou des dysfonctionnements. Les pièces détachées sont souvent à l'origine de ces défaillances, auquel cas un remplacement de ces pièces est suffisant. Vous trouverez ci-après un aperçu des défauts les plus fréquents ainsi que les solutions de dépannage adéquates. Si l'appareil ne fonctionne toutefois toujours pas correctement, veuillez vous adresser à votre contractant.

Défaut	Cause	Remède
La console ne réagit pas.	La clé de sécurité n'est pas insérée ou est mal insérée.	Vérifiez que la clé de sécurité est en place ou insérez-la si nécessaire.
Tapis de course oblique	Le tapis de course est mal centré.	Centrez le tapis de course conformément aux instructions.
Bruits de frottement		
Le tapis de course dérape/s'arrête	Tension/lubrification du tapis incorrecte	Contrôlez la tension/la lubrification du tapis conformément aux instructions.
L'écran est noir/ne fonctionne pas.	+ Alimentation électrique coupée + Câbles mal branchés	+ Mettez l'interrupteur d'alimentation sur "on" + Vérifiez que la clé de sécurité est en place + Contrôlez les câblages

La fréquence cardiaque ne s'affiche pas	+ Interférences dans la pièce + Ceinture pectorale incompatible + Ceinture pectorale mal positionnée + Ceinture pectorale défectueuse ou pile usée + Affichage du pouls défectueux	+ Éliminez les interférences (par ex. téléphone portable, Wi-Fi, tondeuse ou aspirateur, etc. …) + Utilisez une ceinture pectorale adaptée (voir ACCESSOIRES RECOMMANDÉS) + Positionnez correctement la ceinture pectorale et/ou humidifiez les électrodes + Changez les piles + Vérifiez que l'affichage de la fréquence cardiaque est possible via les capteurs tactiles

6.3 Codes de défauts et dépannage

Le système électronique de l'appareil procède à des tests en continu. En cas d'écarts, un code de défaut apparaît à l'écran et le fonctionnement normal de l'appareil est arrêté pour votre sécurité.

E01 : Veuillez contacter le service clientèle.
E02 : Veuillez contacter le service clientèle.
E03 : Veuillez contacter le service clientèle.
E04 : Veuillez contacter le service clientèle.
E05 : Veuillez contacter le service clientèle.
E06 : Vérifiez que l'alimentation électrique est suffisante. Si nécessaire, contactez le support technique.

Veuillez vous adresser au contractant pour prendre contact avec le support technique.

6.4 Entretien et maintenance

La principale intervention de maintenance est l'entretien du tapis de course. Cette opération prévoit l'ajustement, le réglage de la tension et la lubrification du tapis de course. Les dommages imputables à un entretien insuffisant ou manquant ne sont pas couverts par la garantie. Il est par conséquent recommandé de procéder à des contrôles de maintenance réguliers. L'ajustement et la tension de la bande doivent être effectués avec le plus grand soin. L'appareil risque en effet d'être endommagé en cas de surtension ou de sous-tension trop importante. Avant la livraison, le tapis de course est réglé en usine conformément aux réglementations en vigueur. Il peut toutefois arriver que le tapis de course glisse pendant le transport.

Si vous ne pouvez pas scanner les codes-QR, vous avez la possibilité d'accéder à toutes les vidéos de Fitshop disponibles sur YouTube. Ouvrez d'abord YouTube puis tapez « Fitshop » dans le champ de saisie. En scannant le code-QR avec la fonction appareil photo ou l'application Q- Code Scanner de votre smartphone, vous pouvez visionner sur YouTube une vidéo présentant des consignes générales d'entretien pour votre tapis de course/rameur/vélo elliptique/vélo d'appartement/vélo de biking. Cette vidéo sert à illustrer les points d'entretien décrits dans le présent mode d'emploi. Il est possible que la vidéo ne soit pas disponible dans votre langue ou avec les sous-titres correspondants.

6.4.1 Ajustement du tapis de course

Pendant l'entraînement, le tapis de course doit rester centré et suivre un mouvement rectiligne. La sollicitation du tapis de course et la charge qu'il supporte peuvent modifier son orientation. De même, le positionnement de l'appareil sur une surface irrégulière peut influencer l'orientation du tapis.

⚠ **PRUDENCE**

Lors de l'opération de maintenance suivante, personne ne doit se trouver sur le tapis de course !

1. Faites fonctionner l'appareil à une vitesse de 5 km/h.
2. Si le tapis de course dévie vers la gauche, tournez la vis de réglage gauche située à l'extrémité arrière de l'appareil d'un quart de tour maxi dans le sens des aiguilles d'une montre et la vis de réglage droite d'un quart de tour maxi dans le sens inverse des aiguilles d'une montre.
3. Si le tapis de course dévie vers la droite, tournez la vis de réglage droite située à l'extrémité arrière de l'appareil d'un quart de tour maxi dans le sens des aiguilles d'une montre et la vis de réglage gauche d'un quart de tour maxi dans le sens inverse des aiguilles d'une montre.
4. Observez ensuite le mouvement du tapis pendant environ 30 secondes, car les effets du réglage ne sont pas immédiatement perceptibles.
5. Répétez l'opération jusqu'à ce que le tapis de course suive de nouveau un mouvement rectiligne. S'il n'est pas possible d'ajuster le tapis de course, veuillez contacter votre contractant.

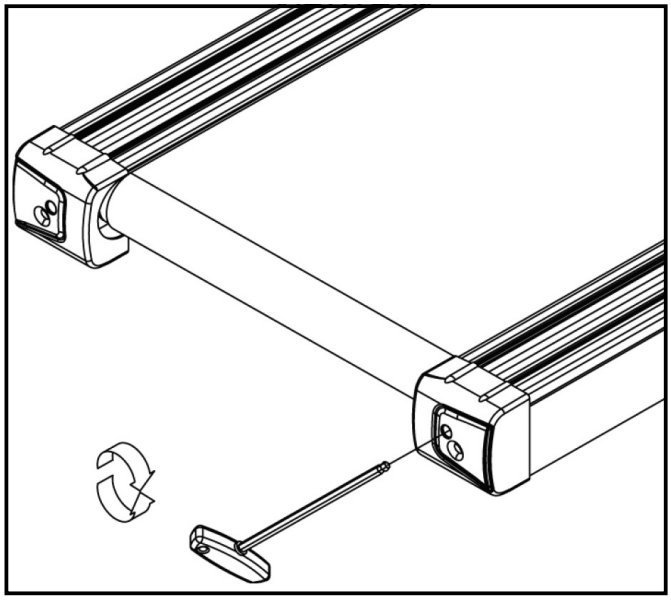

6.4.2 Resserrage du tapis de course

Si le tapis de course dérape par dessus les roulettes pendant l'entraînement (un à-coup est alors perceptible pendant la course), il est nécessaire de tendre davantage le tapis de course.

Dans la plupart des cas, le tapis s'est étiré du fait de son utilisation, le faisant ainsi glisser. Ce phénomène est tout à fait normal.

ⓘ **REMARQUE**
Le resserrage du tapis s'effectue avec les mêmes vis de réglage que celles employées pour l'ajustage.

1. Faites fonctionner l'appareil à une vitesse de 5 km/h.
2. Tournez successivement les vis de réglage gauche et droite d'un quart de tour maxi dans le sens des aiguilles d'une montre.
3. Vérifiez ensuite si le glissement du tapis de course persiste. Si tel est le cas, répétez l'opération décrite.

6.4.3 Lubrification du tapis de course

Une lubrification insuffisante du tapis de course augmente les frottements, ce qui provoque une usure prématurée de la bande sans fin, de la plaque de base, du moteur de la platine. Si vous percevez des bruits de frottement accrus, le tapis a besoin d'être lubrifié. Nous recommandons toutefois de lubrifier le tapis au moins tous les trois mois ou toutes les 50 heures de fonctionnement, selon la première éventualité.

ⓘ **REMARQUE**
Si votre tapis de course est équipé d'un mécanisme de pliage, vous pouvez également le lubrifier lorsqu'il est replié.

1. Soulevez légèrement le tapis.
2. Appliquez une petite quantité d'huile silicone ou pulvérisez du silicone à l'aide d'un spray sur la bande de roulement et répartissez-le uniformément sur toute la surface.
3. Continuez de tourner la bande à la main de sorte que toute la surface entre la bande sans fin et la plaque de base soit lubrifiée.
4. Essuyez l'excédent de silicone.

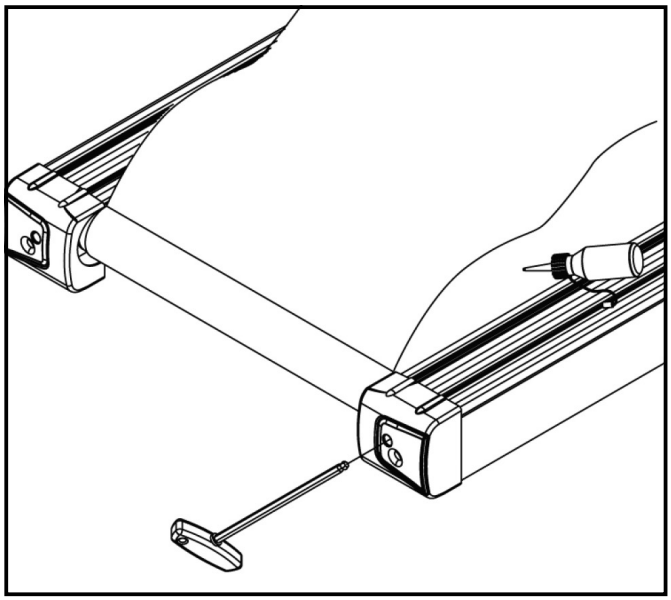

ⓘ **REMARQUE**
Cette mesure d'entretien est également nécessaire en cas de non-utilisation de l'appareil pendant une période prolongée.

6.5 Calendrier d'entretien et de maintenance

Pour éviter tout endommagement causé par la transpiration, il convient de nettoyer l'appareil avec une serviette humide (sans solvant !) après chaque séance d'entraînement.

Les opérations d'entretien suivantes sont à effectuer dans les intervalles de temps indiqués :

Pièce	**Une fois par semaine**	**Une fois par mois**	**Tous les trois mois**
Écran de console	N	I	
Tension de la bande			I
Lubrification de la bande			I
Revêtements en plastique	N	I	
Vis et câbles			I
Légende : N = nettoyage ; I = inspection			

En scannant le code-QR avec la fonction appareil photo ou l'application QR-Code Scanner de votre smartphone, vous pouvez visionner sur YouTube une vidéo présentant des consignes générales d'entretien pour votre tapis de course. Cette vidéo sert à illustrer les points d'entretien décrits dans le présent mode d'emploi. Il est possible que la vidéo ne soit pas disponible dans votre langue ou avec les sous-titres correspondants.

Si vous ne pouvez pas scanner les codes-QR, vous avez la possibilité d'accéder à toutes les vidéos de Fitshop disponibles sur YouTube. Ouvrez d'abord YouTube puis tapez « Fitshop » dans le champ de saisie.

7 ÉLIMINATION

À la fin de sa durée de vie, l'appareil ne doit pas être éliminé avec les déchets ménagers. Il doit être confié à un centre de collecte spécialisé dans le recyclage des appareils électriques et électroniques. Pour de plus amples informations, contactez le centre compétent d'élimination des déchets le plus proche de chez vous.

Les matériaux sont recyclables, conformément à leur marquage. Par le recyclage des matières, la réutilisation ou d'autres formes de valorisation des anciens appareils, vous prenez activement part à la protection de notre environnement.

8 ACCESSOIRES RECOMMANDÉS

Pour rendre votre entraînement encore plus agréable et efficace, nous vous recommandons de compléter votre appareil de fitness par des accessoires adéquats. Pour les vélos elliptiques, un **tapis de sol** permet d'assurer plus de stabilité à votre appareil. Il protège le sol de la transpiration ainsi que des projections lors de l'utilisation d'un **spray de silicone**, idéal pour entretenir votre vélo.

Si votre appareil de fitness propose un entraînement basé sur la fréquence cardiaque, nous vous recommandons vivement l'utilisation d'une **ceinture pectorale** compatible afin de garantir une transmission optimale de votre fréquence cardiaque.

Notre gamme d'accessoires offre une qualité optimale pour rendre votre entraînement encore plus efficace. Pour toute information sur nos accessoires compatibles, rendez-vous sur notre boutique en ligne et consultez le descriptif détaillé de nos produits. Il suffit à cet effet de saisir le numéro d'article correspondant en haut dans le champ de recherche. Vous serez alors dirigé vers les accessoires recommandés. Vous avez bien sûr également la possibilité de contacter notre service clientèle par téléphone, par mail, dans l'un de nos magasins ou via les réseaux sociaux. C'est avec plaisir que nous vous conseillerons !

Tapis de sol

Ceinture pectorale

Gel de contact

Spray à base de silicone

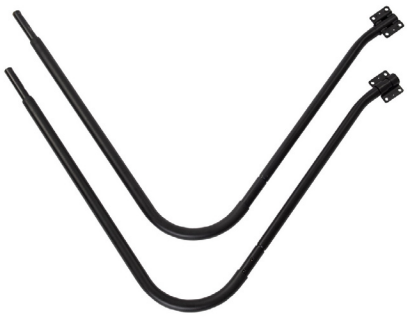

Mains courantes

9.1 Numéro de série et désignation du modèle

Afin de vous assurer le meilleur service possible, nous devons connaître la désignation du modèle, le numéro d'article, le numéro de série, la vue éclatée et la liste des pièces. Vous trouverez les données de contact correspondantes au chapitre 11 du mode d'emploi.

ⓘ **REMARQUE**
Le numéro de série de votre appareil est unique. Il se trouve sur un autocollant blanc. La position exacte de l'autocollant est indiquée sur la figure ci-après.

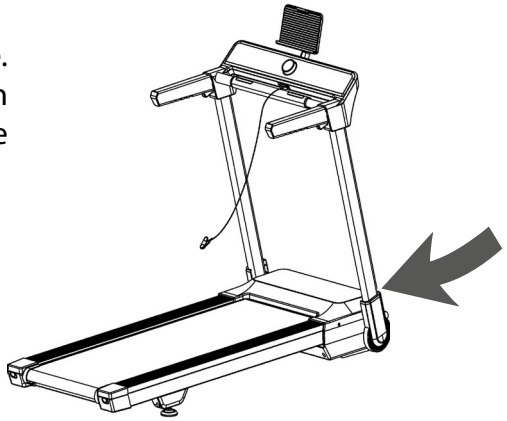

Entrez le numéro de série dans le champ correspondant.

Numéro de série :

Marque / catégorie :

Kettler / tapis de course

Désignation du modèle :

Alpha Run 200

Référence article :

K-TM2020-100

9.2 Liste des pièces

N°	Désignation (ENG)	Spécification	Numéro BOM	Nbre
A01	Main frame		3.11245B.200.001.000	1
A02	Incline bracket		3.11145B.300.001.000	1
A03	Console bracket		3.11245B.320.001.000	1
A04	Folding rotating tube bracket		3.11245B.380.002.000	1
A05	handrail bracket		3.11245B.320.002.000	1
A06	Folding handle bar		1.02.11245B.3224.000	1
A07	IPAD holder bracket		3.11145B.400.001.000	1
A08	Front foot pad support bracket		3.11145B.400.002.000	2
A09	Right balancing bracket		3.11145B.200.002.000	1
A10	Left balancing bracket		3.11145B.200.003.000	1
A11	Left upright tube		3.11245B.380.003.000	1
A12	Right upright tube		3.11245B.380.004.000	1
B01	Front roller		1.03.02.00.11145B.505	1
B02	Back roller		1.03.03.00.10946A.505	1
B03	Turning point support		1.03.23.00.000021.820	1
B04	Cylinder		1.03.01.00.11145B.509	1
B05	Spring pin shaft		1.03.06.00.000135.505	2
B06	Tablet telescopic rod		1.03.99.00.000281.508	2
B07	Spacer pin		1.03.10.00.000042.505	2
B08	Steel wire assemblies 1		1.03.99.00.000335.505	1
B09	Steel wire assemblies 2		1.03.99.00.000336.505	1
B10	Handle pull spring		1.03.12.00.000062.505	2
B11	Step sleeve		1.03.05.00.000191.505	2
B12	Telescopic rod compression spring		1.03.12.00.000065.000	2
B13	Brake spring		1.03.12.00.000066.000	2
B14	Button spring		1.03.12.00.000068.000	1
B15	Rotating gasket		1.03.99.00.000284.000	2
B16	Compression spring		1.03.12.00.000019.505	2
B17	Pressing seat		1.03.99.00.000272.000	2
B18	Bushing		1.03.05.00.000054.505	2

B19	5# Allen wrench		1.03.13.04.000001.505	1
B20	Saucer washer		1.03.99.00.000190.501	2
B21	Safety key spring plate		1.03.99.00.000270.505	1
B22	Hand pulse plate		1.03.99.00.000063.000	4
B23	Magnet		1.03.99.00.000248.502	1
B24	Side rail fixed plate		1.02.13451A.2024.505	8
B25	Open-end wrench		1.03.13.01.000008.505	1
B26	Snap knob		1.03.99.00.000290.512	2
B27	Bearing		1.03.07.00.000020.000	2
C01	Console top cover		1.05.02.02.11245B.000	1
C02	Console bottom cover		1.05.02.03.11245B.000	1
C03	Handle cover		1.05.99.00.001445.000	2
C04	Handle bar		1.05.11.02.11245B.000	2
C05	Left/right tube cover		1.05.04.99.11245B.000	2
C06	Motor top cover		1.05.03.01.11245B.000	1
C07	IPAD holder top cover		1.05.99.00.001204.000	1
C08	IPAD holder bottom cover		1.05.99.00.001205.000	1
C09	Oval plug		1.05.01.02.000123.000	2
C10	Spin axis sleeve		1.05.01.01.000023.000	2
C11	Square pad		1.05.99.00.001206.000	2
C12	Raster plate		1.05.99.00.001356.000	4
C13	Knob cover		1.05.99.00.001208.000	1
C14	Knob button		1.05.99.00.001209.000	1
C15	Foam		1.05.01.05.36301K.401	2
C16	Handrail top cover		1.05.99.00.000307.000	1
C17	Handrail bottom cover		1.05.99.00.000308.000	1
C18	Rear foot pad cover		1.05.01.13.000057.000	2
C19	Motor bottom cover		1.05.03.02.11145B.000	1
C20	Left back end cover		1.05.04.01.11145B.000	1
C21	Right back end cover		1.05.04.02.11145B.000	1
C22	Brake spindle		1.05.99.00.001214.000	2
C23	Brake pedal		1.05.99.00.001215.000	2
C24	Brake seat		1.05.01.14.000023.000	2
C25	Front foot pad		1.05.01.12.000058.000	2

C26	Tablet Holder mat		1.05.99.00.001217.000	1
C27	Spin axis pressing seat		1.05.99.00.001218.401	1
C28	Brake pad		1.05.99.00.001219.401	2
C29	Top side rail		1.05.06.00.000229.000	2
C30	Lower positioning soft pad		1.05.99.00.001220.000	1
C31	Cushion		1.05.01.06.000084.401	2
C32	Black cushion		1.05.01.06.000085.401	8
C33	EVA pad		1.05.99.00.000115.401	4
C34	Running belt		1.05.05.00.11145B.401	1
C35	IPAD holder clip		1.05.99.00.001138.000	1
C36	Rubber pad		1.05.99.00.001317.401	2
C37	Fixed base		1.05.99.00.001158.000	2
C38	Motor belt		1.05.07.00.J16065.401	1
C39	Side rail tension seat		1.05.99.00.000518.401	6
C40	Moving wheel		1.05.01.10.000032.401	2
C41	Plastic pad		1.05.99.00.000002.401	2
C42	Tube foot cover		1.05.99.00.000785.401	2
C43	Universal foot pad set 2		1.05.01.12.000011.401	2
C44	EVA pad		1.05.99.00.000663.401	2
C45	Hanging board soft pad		1.05.99.00.001272.000	1
C46	Shock-absorbing pad		1.05.99.00.001278.000	4
C47	Corrugated pipe		7.09.03.01.000164.000	1
C48	EVA pad		1.05.99.00.001287.401	2
C49	Pearl cotton sleeve		1.07.99.00.000014.000	2
C50	Safety lock marbles		1.05.99.00.001128.419	1
C51	Safety key		1.05.99.00.001061.418	1
C52	Safety key clip		1.05.99.00.000600.403	1
C53	Light-sensing bracket		1.05.99.00.001352.401	1
D01	Nut	M4	1.04.01.03.040000.512	2
D02	Nut	M10	1.04.01.03.100000.512	6
D03	Nut	M8	1.04.01.03.080000.512	6
D04	Nut	M6	1.04.01.03.060000.512	13
D05	Bolt	M10*65	1.04.02.01.106503.512	2
D06	Bolt	M10*65	1.04.02.01.106563.512A	1

D07	Bolt	M10*45	1.04.02.01.104563.512	1
D08	Bolt	M10*30	1.04.02.01.103062.512	2
D09	Bolt	M8*32	1.04.02.01.083262.512	2
D10	Bolt	M8*20	1.04.02.01.082020.512	10
D11	Bolt	M8*15	1.04.02.01.081500.512LA	10
D12	Bolt	M6*65	1.04.02.01.066503.512	2
D13	Screw	ST4.2*12	1.04.02.09.4A1200.512	7
D14	Bolt	M3*10	1.04.02.09.031000.512	2
D15	Screw	ST2.9*8	1.04.02.09.2A0800.512	8
D16	Screw	ST4.2*15	1.04.02.09.4A1500.501	2
D17	Bolt	M10*20	1.04.02.01.102010.512LA	2
D18	Bolt	M5*15	1.04.02.04.051590.512	8
D19	Bolt	M5*12	1.04.02.04.051290.502	6
D20	Bolt	M4*20	1.04.02.04.042000.502	4
D21	Screw	ST2.0*8	1.04.02.06.4A1290.512	19
D22	Screw	ST4.2*12	1.04.02.05.020800.502	8
D23	Screw	ST4.2*12	1.04.02.05.4A1290.512	2
D24	Screw	ST4.2*12	1.04.02.05.4A1200.512	22
D25	Screw	ST2.9*8	1.04.02.05.2A0800.512	2
D26	Screw	ST2.9*6.0	1.04.02.05.2A0600.512	12
D27	Screw	ST2.5*8	1.04.02.05.2B0890.512	2
D28	Bolt	M6*20	1.04.02.02.062000.512	4
D29	Bolt	M6*60	1.04.02.02.066000.512	1
D30	Bolt	M6*55	1.04.02.02.065500.512	2
D31	Bolt	M8*15	1.04.02.02.081500.512	2
D32	Bolt	M6*58	1.04.02.02.065803.512	8
D33	Bolt	M6*20	1.04.02.03.062000.512	8
D34	Locked washer	10	1.04.03.01.100000.512	4
D35	Locked washer	8	1.04.03.01.080000.512	2
D36	Locked washer	6	1.04.03.01.060000.502	5
D37	Spring washer	8	1.04.03.02.080000.512	10
D38	Spring washer	5	1.04.03.02.050000.502	2
D39	Big washer	φ10*φ26*2.0	1.04.03.04.102620.512	4
D40	Flat washer	8	1.04.03.03.080000.512	10

D41	Flat washer	6	1.04.03.03.060000.512	8
D42	Flat washer	10	1.04.03.03.100000.512	2
D43	Locked washer	5	1.04.03.01.050000.502	2
D44	Bolt	M4*10	1.04.02.04.041000.502	2
D45	Screw	ST4.2*25	1.04.02.05.4A2500.512	4
D46	Bolt	M5*10	1.04.02.04.051090.502	2
D47	Nut	M10	1.04.01.04.100500.512	2
D48	Nut	M8	1.04.02.03.080800.512	2
E01	Running board		1.05.99.00.11145B.401	1
E02	DC motor		1.06.06.01.454007.702	1
E03	Incline motor		1.06.06.03.175500.721	1
E04	Square switch button		1.06.01.01.000002.401	1
E05	Overload protector		1.06.99.04.000002.008	1
E06	Power socket		1.06.99.99.000001.000	1
E07	Magnet ring		1.06.99.02.000001.401	1
E08	Magnet core		1.06.99.01.000001.401	1
E09	AC single wire		1.06.05.02.120020.402	1
E10	AC single wire		1.06.05.02.135020.402	2
E11	AC single wire		1.06.05.02.135020.406	2
E12	Grounding wire		1.06.05.04.135050.413	1
E13	Power wire		1.06.05.01.3B05B6.101	1
E14	Console		1.06.02.03.11245B.000	1
E15	Control board		1.06.03.01.11245B.000	1
E16	Console top signal wire		1.06.04.01.3A6030.000	1
E17	Console bottom signal wire		1.06.04.03.360040.000	1
E18	Safety switch connecting wire		1.06.04.12.2150E1.000	1
E19	Induction switch board		1.06.01.99.000020.000	1
E20	Speed sensor		1.06.04.99.350020.000	1
E21	type-c board		1.06.07.07.000343.000	1
E22	type-c wire		1.06.04.99.2150G0.000	1
E23	Hand pulse top wire		1.06.04.99.220038.000	2
E24	Hand pulse bottom wire		1.06.04.99.435047.000	2
F01	Filter		1.06.99.08.000018.010	1
F02	Inductance		1.06.99.07.000014.010	1

F03	AC single wire	ST4.2*12	1.06.05.02.135020.406	1
F04	Grounding wire		1.06.05.04.135050.413	1
F05	Screw	ST4.2*12	1.04.02.06.4A1290.512	4
C	Console set		1.06.02.03.11245B.001	
E	Console set with handlebar		1.06.02.03.11245B.002	
B	IPAD holder set		3.11145B.400.001.001	

9.3 Vue éclatée

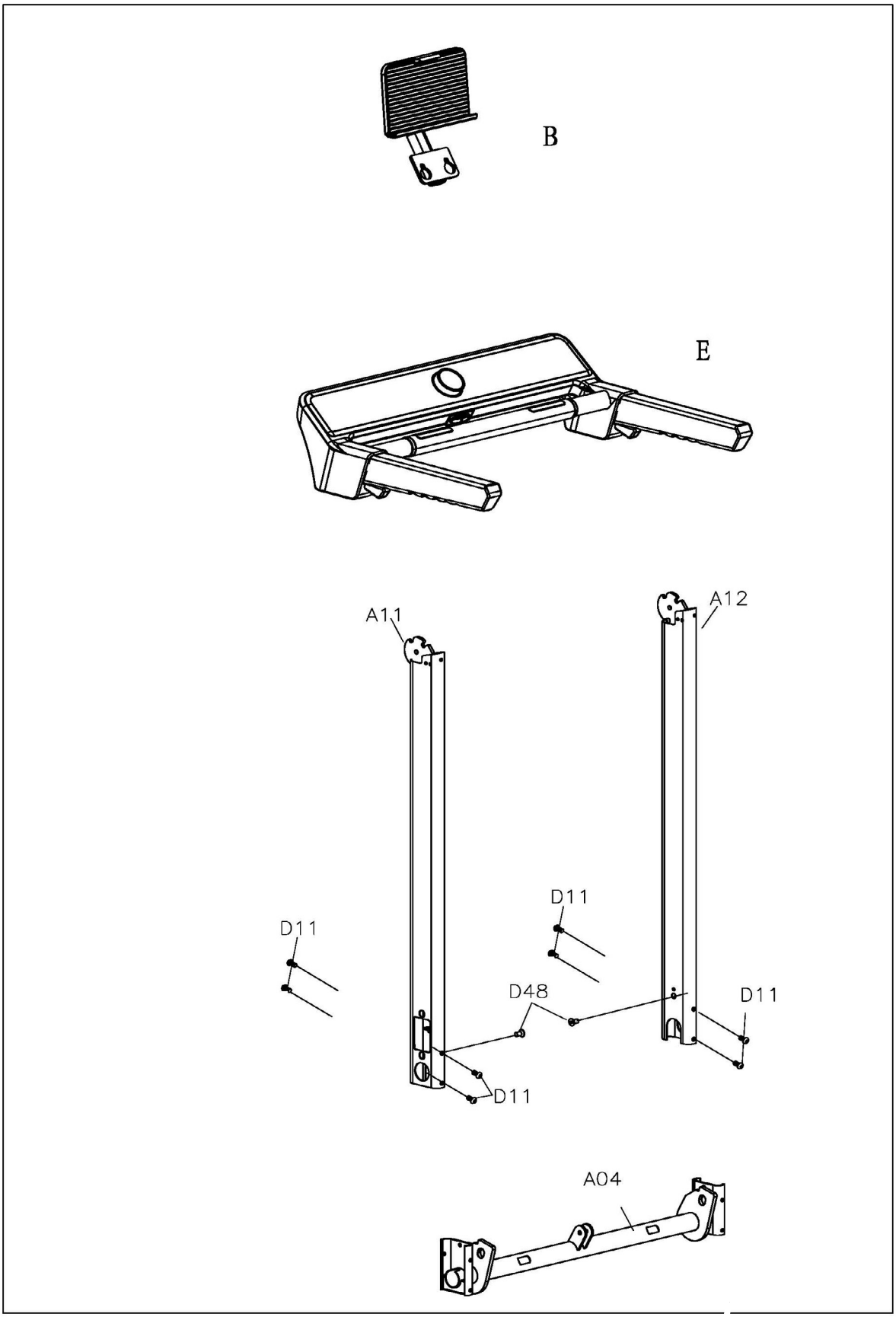

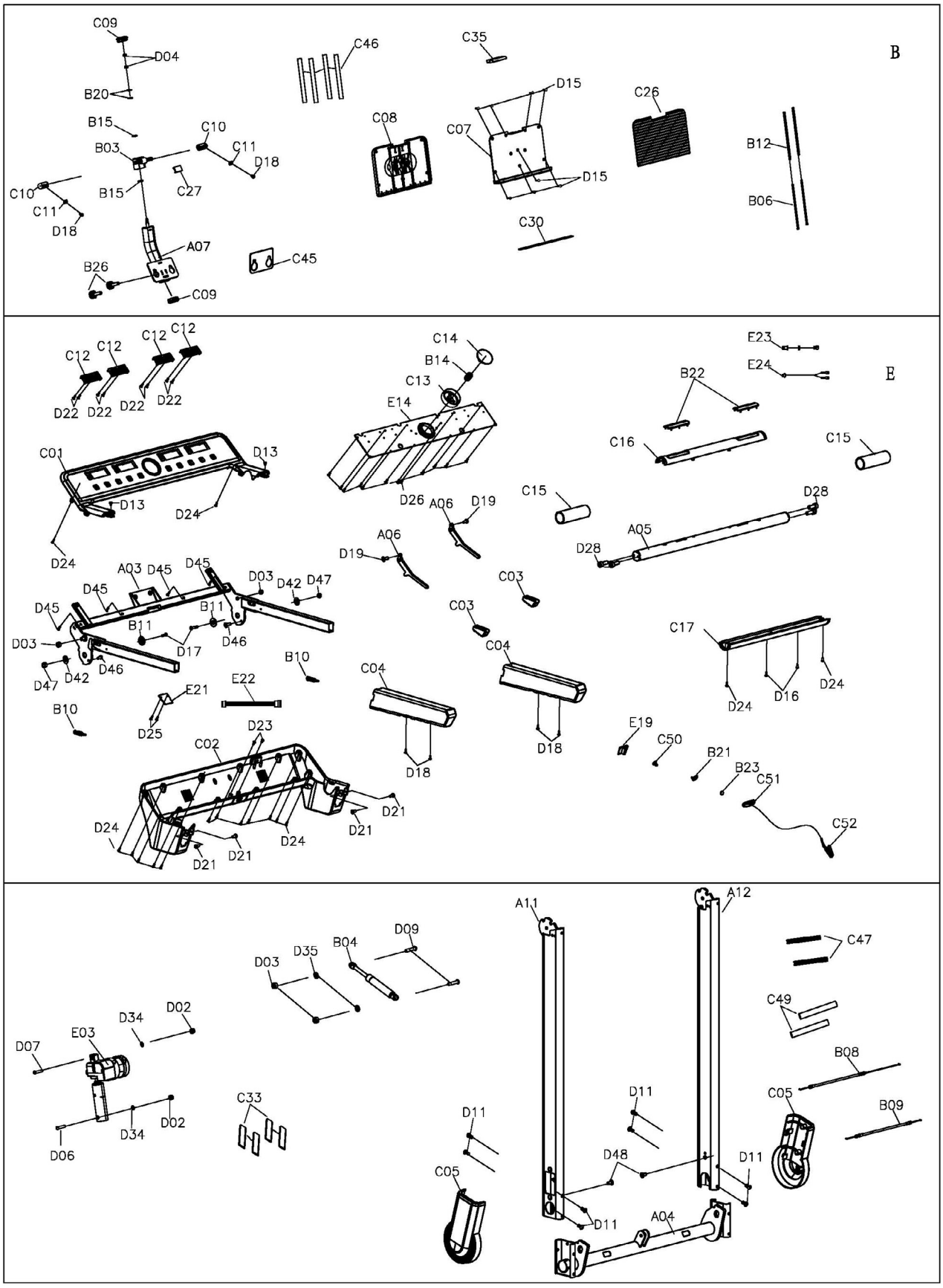
B
C09
D04
B20
C46
C35
D15
C26
B15
C10
C11
D18
B03
C08
C07
B12
C10
B15
C27
D15
C11
D18
B06
C30
A07
C45
B26
C09
E
C12
C12
C12
C12
D22
D22
D22
D22
C14
B14
C13
E14
E23
E24
B22
C16
C15
C01
D13
D13
D24
D24
D26
A06
D19
C15
D28
A05
D28
A06
D19
A03
D45
D45
D03
D42
D47
D45
B11
B11
D46
D03
D17
D46
D47
D42
C03
C03
C04
C17
B10
C04
E22
E21
D25
B10
D24
D16
D24
D18
D18
E19
C50
B21
B23
C51
C02
D23
D21
D21
D24
D24
D21
D21
C52
A11
A12
D09
B04
D35
D03
C47
C49
D02
D34
E03
D07
B08
C33
D11
C05
B09
D02
D34
D06
D11
D48
D11
C05
D11
A04

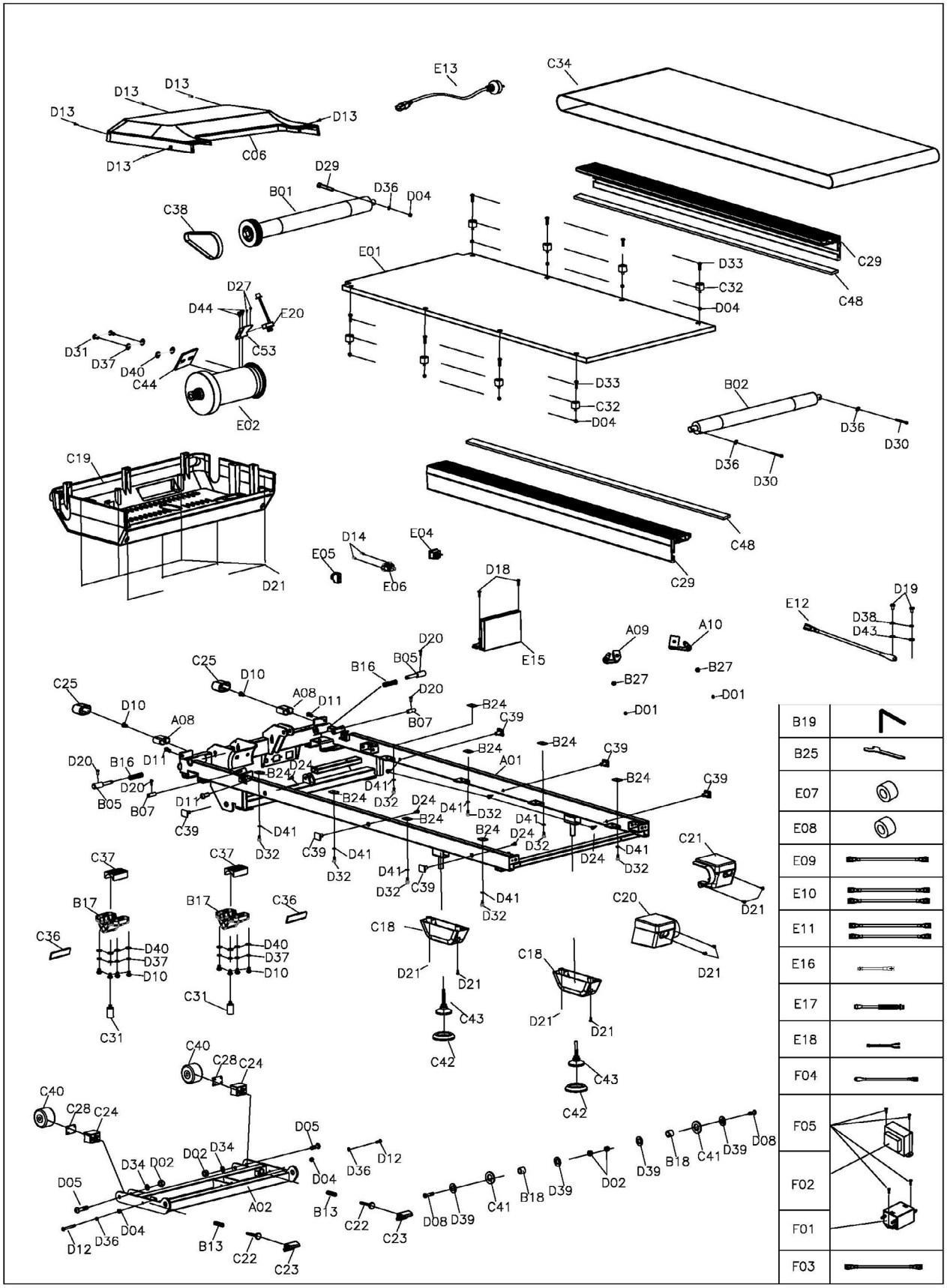

D13
D13
D13
D13
D13
C06
E13
C34
D29
B01
D36
D04
C38
E01
D33
C32
D04
C29
C48
D27
D44
E20
C53
D31
D37
D40
C44
E02
D33
C32
D04
B02
D36
D30
D36
D30
C19
C48
D14
E04
E05
E06
D21
C29
D18
E15
D19
E12
D38
D43
A09
A10
D20
B05
B16
C25
D10
A08
D11
D20
B27
B27
D01
D01
C25
D10
A08
B07
B24
C39
B24
B24
C39
D20
B16
D11
B24
D24
A01
D20
B05
B07
D11
D41
B24
D32
D24
D41
D32
B24
C39
C39
D41
D32
C39
D41
B24
D24
D32
D41
D24
D32
C21
C37
C37
D32
D41
D32
C39
D41
D32
C20
D21
B17
B17
C36
C36
D40
D37
D10
D40
D37
D10
C18
D21
D21
C18
D21
D21
C31
C31
C43
C42
C43
C42
C40
C28
C24
C40
C28
C24
D05
D34
D02
D02
D34
D12
D36
D04
D05
A02
B13
C22
C23
D08
D39
C41
B18
D39
D02
D39
B18
C41
D39
D08
D12
D36
D04
B13
C22
C23
B19
B25
E07
E08
E09
E10
E11
E16
E17
E18
F04
F05
F02
F01
F03

10 GARANTIE

Les produits de Kettler® sont soumis à un contrôle de qualité rigoureux. Si, malgré les soins apportés, votre appareil de fitness ne fonctionnait pas de manière irréprochable, nous le regrettons vivement et nous vous invitons à prendre contact avec notre service clientèle. Notre ligne d'assistance technique se tient volontiers à votre disposition par téléphone.

Descriptions de défauts
Votre appareil d'entraînement a été conçu pour vous garantir en permanence un entraînement de haut niveau. Toutefois, en cas de problème, veuillez d'abord lire le mode d'emploi. Si vous ne parvenez pas à résoudre vous-même le problème, adressez-vous à votre contractant ou à notre ligne d'assistance gratuite. Pour pouvoir résoudre vos problèmes dans les meilleurs délais, veuillez décrire le défaut le plus précisément possible.

Outre la garantie légale, nous accordons une garantie sur tous les appareils de fitness achetés chez nous dans la mesure des dispositions suivantes.

Cela n'affecte en aucune façon vos droits légaux.

Bénéficiaire de la garantie
Le bénéficiaire de la garantie est le premier acheteur ou toute personne ayant reçu en cadeau un produit neuf acheté d'un premier acheteur.

Délais de garantie
Dès la livraison de l'appareil, nous vous offrons une garantie dessus, dont la durée est précisée sur notre boutique en ligne. Vous trouverez la durée de la garantie de votre appareil sur la page du produit correspond de notre site internet.

Frais de remise en état
L'indemnisation garantie se fait selon notre choix par réparation, par échange des pièces endommagées ou par échange de l'intégralité de l'appareil. Les pièces de rechange à monter soi-même lors de l'assemblage de l'appareil doivent être remplacées par le bénéficiaire de la garantie lui-même et ne sont pas prévues dans la remise en état. Après expiration de la garantie, les frais pour les pièces de rechange, la remise en état, la réparation, l'installation et l'expédition incombent à l'acheteur.

Les périodes d'utilisation sont définies comme suit :

+ Utilisation à domicile : exclusivement usage privé à domicile jusqu'à 3 heures par jour
+ Usage semi-professionnel : jusqu'à 6 heures par jour (par ex. centres de rééducation, hôtels, clubs, salle de fitness en entreprise)
+ Usage professionnel : plus de 6 heures par jour (par ex. en salle de gym)

Service Garantie
Durant la période de garantie, les appareils présentant des dysfonctionnement dûs à des défauts du matériel utilisé ou des défauts de fabrication seront, à notre appréciation, réparés ou remplacés. Les pièces ou appareils échangés deviennent notre propriété. Les prestations de la garantie n'entraînent ni une prolongation ni un renouvellement du délai de garantie.

Conditions de garantie
Pour pouvoir faire usage de la garantie, il convient de procéder comme suit :

Prenez contact par courriel ou par téléphone avec le service clientèle. Si le produit sous garantie doit être envoyé pour réparation, les frais encourus sont à la charge du vendeur. Après expiration de la garantie, les frais de transport et d'assurance sont à la charge de l'acheteur. Si le défaut entre dans le cadre de notre prestation de garantie, un appareil réparé ou un appareil neuf vous sera envoyé.

Les droits à la garantie sont exclus dans le cas de dommages causés par :

+ une utilisation incorrecte ou non conforme
+ les influences environnementales (humidité, chaleur, poussière etc.)
+ le non-respect des consignes de sécurité applicables à l'appareil
+ le non-respect des consignes figurant dans le mode d'emploi
+ des violences (par ex. chocs, coups, chutes)
+ des interventions effectuées par un service après-vente autre que ceux agréés
+ des tentatives de réparation effectuées par l'acheteur

Justificatif d'achat et numéro de série
Assurez-vous d'être en mesure de présenter la facture correspondante en cas de recours à la garantie. Afin de pouvoir identifier clairement la version de votre modèle et pour notre contrôle de qualité, nous devons connaître, pour toute intervention S.A.V, le numéro de série de votre appareil. Notez si possible le numéro de série ainsi que votre numéro client avant d'appeler notre ligne d'assistance. Cela facilitera le traitement de votre demande.

Si vous avez des difficultés à trouver le numéro de série de votre appareil d'entraînement, demandez de l'aide auprès de nos collaborateurs du service après-vente.

Service hors garantie
En cas de défectuosité de votre appareil d'entraînement après expiration de la garantie ou si le défaut n'entre pas dans le cadre de la prestation de garantie (par ex. dommages dûs à une usure normale), nous nous tenons à votre disposition pour vous proposer une offre personnalisée. Veuillez vous adresser à notre service clientèle afin de trouver une solution rapide et économique à votre problème. Dans ce cas, les frais d'envoi seront à votre charge.

Communication
Un entretien avec nos spécialistes suffit dans de nombreux cas à remédier à vos problèmes. Nous savons combien il est important pour vous que les problèmes soient résolus rapidement et simplement afin que vous puissiez profiter des joies de l'entraînement sans subir de longues périodes d'interruption. Il est également dans notre intérêt de trouver une solution rapide et non bureaucratique à votre demande. Gardez donc à portée de main votre numéro client ainsi que le numéro de série de l'appareil défectueux.

11 CONTACT

DE

TECHNIK

+49 4621 4210-900
+49 4621 4210-698
technik@fitshop.de
Öffnungszeiten entnehmen Sie unserer Homepage.

SERVICE

0800 20 20277 (kostenlos)
04621 4210 - 0
info@fitshop.de
Öffnungszeiten entnehmen Sie unserer Homepage: https://stg.fit/statita

DK

TEKNIK OG SERVICE

80 90 16 50
+49 4621 4210-945
info@fitshop.dk
Åbningstider kan findes på hjemmesiden: https://stg.fit/statit7

UK

CUSTOMER SUPPORT

00800 2020 2772
+494621 4210 944
info@fitshop.co.uk
You can find the opening hours on our homepage: https://stg.fit/statitc

FR

TECHNIQUE & SERVICE

+33 (0) 189 530984
+49 4621 42 10 933
info@fitshop.fr
Vous trouverez les heures d'ouverture sur notre site Internet: https://stg.fit/statit4

BE

TECHNIQUE & SERVICE

02 732 46 77
+49 4621 4210 933
info@fitshop.be
Vous trouverez les heures d'ouverture sur notre site Internet: https://stg.fit/statit8

ES

TECNOLOGÍA Y SERVICIOS

938 805 790
info@fitshop.es
Consulta nuestro horario de apertura en la página web: https://stg.fit/statit5

NL

TECHNISCHE DIENST & SERVICE

+31 172 619961
service@fitshop.nl
De openingstijden vindt u op onze homepage: https://stg.fit/statit3

INT

TECHNICAL SUPPORT & SERVICE

+49 4621 4210-944
service-int@fitshop.de
You can find the opening hours on our homepage: https://stg.fit/statita

PL

DZIAŁ TECHNICZNY I SERWIS

22 307 43 21
+49 4621 42 10-948
info@fitshop.pl
Godziny otwarcia można znaleźć na stronie głównej: https://stg.fit/statit6

AT

TECHNIK & SERVICE

0800 20 20277 (Freecall)
+49 4621 42 10-0
info@fitshop.at
Öffnungszeiten entnehmen Sie unserer Homepage: https://stg.fit/statitb

CH

TECHNIK & SERVICE

0800 202 027
+49 4621 42 10-0
info@fitshop.ch
Öffnungszeiten entnehmen Sie unserer Homepage: https://stg.fit/statit9

Vous trouverez sur cette page web une liste détaillée de tous les magasins du Groupe Fitshop en France et à l'étranger, avec leur adresse et leurs horaires d'ouverture.

www.fitshop.fr/apercu-de-nos-succursales

KETTLER

BOUTIQUE EN LIGNE ET RÉSEAUX SOCIAUX

Depuis 2024, les appareils de fitness Kettler font partie de la famille de marques Fitshop, le plus grand spécialiste du matériel de fitness à domicile en Europe. Les équipements Kettler, tels que les tapis de course, les vélos elliptiques et les rameurs, ont toujours joué un rôle important dans l'histoire de Fitshop, qui dure depuis plus de 40 ans. Kettler est synonyme de qualité, de fiabilité et de tradition. Les équipements de sport Kettler vous aident à mener une vie active et saine. Ils rendent l'exercice amusant pour petits et grands. Sous l'égide du groupe Fitshop, Kettler Sport reste fidèle à ces valeurs.

Retrouvez-nous sur nos réseaux sociaux ou directement sur notre boutique en ligne !

FIT SHOP www.fitshop.fr/kettler
www.kettlersport.com

www.facebook.com/fitshopgroup/

www.instagram.com/fitshopgroup/

www.linkedin.com/company/fitshop-gmbh

www.stg.fit/YouTube_DE

Kettler fait partie du groupe Fitshop.

Notes

KETTLER

ALPHA RUN 200