TAURUS®

Monterings- og brugsvejledning

max. 180 kg

~ 90 Min.

127 kg

L 211 | B 82 | H 188

FSTFFX105.01.02

Vare-nr. TF-FX105

Crosstrainer FX10.5 Pro

Indholdsfortegnelse

1	GENERELLE OPLYSNINGER	8
1.1	Tekniske data	8
1.2	Personlig sikkerhed	9
1.3	Elektrisk sikkerhed	10
1.4	Opstillingssted	11
2	MONTERING	12
2.1	Generelle anvisninger	12
2.2	Pakkens indhold	13
2.3	Montering	14
3	BRUGSANVISNING	25
3.1	Konsoldisplay	25
3.2	Tastfunktioner	27
3.3	Tænd maskinen	28
3.4	Standby-Modus	28
3.5	MANUAL (Manuelle programmer)	29
3.5.1	Quick start program	29
3.5.2	Målprogrammer	29
3.6	PROGRAM (Profilprogrammer)	30
3.7	USER (Brugerdefineret program)	32
3.8	H.R.C. (Pulsstyrede programmer)	33
3.9	WATT (Wattprogram)	34
3.10	RECOVERY (Restitutionsfunktion)	34
3.11	BODY FAT (fedtprocentsmåling)	35
3.12	Trådløs forbindelse og fitness-apps	36
4	OPBEVARING OG TRANSPORT	37
4.1	Generelle anvisninger	37
4.2	Transporthjul	37
5	FEJLAFHJÆLPNING, PLEJE OG VEDLIGEHOLDELSE	38
5.1	Generelle anvisninger	38
5.2	Fejl og fejldiagnose	38
5.3	Fejlkoder og fejlsøgning	39
5.4	Kalender for vedligeholdelse og inspektion	40
6	BORTSKAFFELSE	40

7 ANBEFALING AF TILBEHØR 41

8 RESERVEDELSBESTILLING 42

8.1 Serienummer og modelbetegnelse 42
8.2 Liste over dele 43
8.3 Eksplosionstegning 48

9 GARANTI 49

10 KONTAKT 51

Kære kunde
Mange tak for at du valgte en kvalitetstræningsmaskine af mærket TAURUS®. Taurus tilbyder trænings- og fitnessudstyr til avanceret hjemmebrug samt fitnesscentre og erhvervskunder. Ved træningsudstyr fra Taurus er der lagt vægt på lige netop det, som det drejer sig om ved sport – maksimal performance! Derfor udvikles maskinerne i tæt samarbejde med idrætsudøvere og idrætsforskere. De ved bedst, hvad der kendetegner perfekt træningsudstyr.

Du kan læse mere på www.fitshop.dk.

Tilsigtet anvendelse

Udstyret må kun anvendes til det tilsigtede.

Dette fitnessudstyr er beregnet til hjemmebrug, semiprofessionel og professionel brug. Det semiprofessionelle område omfatter f.eks. institutioner som hospitaler, skoler, hoteller og foreninger. Den professionelle brug omfatter en erhvervsmæssig brug, f.eks. i fitnesscentre.

KOLOFON

Fitshop GmbH
Europas nr. 1 inden for hjemmefitness

International Headquarters
Flensburger Straße 55
24837 Slesvig
Tyskland

Direktører:
Christian Grau
Sebastian Campmann
Dr. Bernhard Schenkel

Handelsregister HRB 1000 SL
Byretten i Flensborg
Moms-nr.: DE813211547

ANSVARSFRASKRIVELSE

© TAURUS er et registreret varemærke tilhørende firmaet Fitshop GmbH. Alle rettigheder forbeholdes. Enhver brug af dette varemærke uden udtrykkelig skriftlig tilladelse fra Fitshop er forbudt.

Produkt og brugsanvisning kan blive genstand for ændringer. De tekniske specifikationer kan ændres uden forudgående varsel.

FITSHOP

Europe's No.1 for Home Fitness

OM DENNE VEJLEDNING

Læs venligst hele vejledningen grundigt før montering og før brug første gang. Vejledningen hjælper dig med hurtig opstilling og forklarer sikker håndtering. Sørg for, at alle personer, der træner med udstyret (især børn og personer med fysiske, sensoriske, mentale eller motoriske handicap) altid oplyses om denne vejledning og dens indhold. I tvivlstilfælde skal ansvarlige personer føre opsyn med brugen af udstyret.

Grundet løbende ændringer og softwareoptimeringer kan det være nødvendigt at tilpasse brugsvejledningen. Skulle du støde på uligheder under montagen eller under brug, så tjek venligst vejledningen, der er uploadet i webshoppen. Der finder du altid den nyeste vejledning.

Udstyret er rent sikkerhedsteknisk konstrueret iht. den nyeste viden. Eventuelle farekilder, der kan forårsage tilskadekomst, er udelukket så godt som muligt. Kontrollér, at opstillingsanvisningen er blevet fulgt korrekt, og at alle udstyrets dele sidder godt fast. Ved behov skal vejledningen gennemgås igen, så eventuelle fejl kan afhjælpes.

Træningsudstyr skal klassificeres efter nøjagtighed og brug. Dette gælder kun for enheder, der viser træningsdata.

Nøjagtighedsklassificering

Klasse A: Høj nøjagtighed.
Klasse B: Mellem nøjagtighed.
Klasse C: Lav nøjagtighed.

Klassificeringen forklarer den tilsigtede brug af enheden.

Klassificering

Klassificering S (Studio): Professionel og/eller kommerciel brug.
Disse træningsenheder er beregnet til brug i træningslokaler i institutioner såsom sportsklubber, skolefaciliteter, hoteller, klubber og studier, hvis adgang og overvågning er specifikt reguleret af ejeren (person, der har juridisk ansvar).

Klassificering H (Hjem): Brug i hjemmet.
Disse stationære træningsenheder er beregnet til brug i private hjem, hvor adgangen til enheden er reguleret af ejeren (person, der har juridisk ansvar).

Følg de oplyste sikkerheds- og serviceanvisninger nøje. Enhver brug, der afviger fra dette, kan medføre sundhedsskader, ulykker eller beskadigelser, som producenten og forhandleren ikke påtager sig noget ansvar for.

Følgende sikkerhedsanvisninger kan forekomme i denne brugsanvisning:

► **OBS**
Denne oplysning står foran eventuelle skadelige situationer, der ved tilsidesættelse kan medføre materielle skader.

⚠ **FORSIGTIG**
Denne oplysning står foran eventuelle skadelige situationer, der ved tilsidesættelse kan medføre let/mindre alvorlig tilskadekomst!

⚠ **ADVARSEL**
Denne oplysning står foran eventuelle skadelige situationer, der ved tilsidesættelse kan medføre meget alvorlig tilskadekomst eller dødsfald!

⚠ **FARE**
Denne oplysning står foran eventuelle skadelige situationer, der ved tilsidesættelse medfører meget alvorlig tilskadekomst eller dødsfald!

ⓘ **BEMÆRK**
Denne oplysning står foran anden nyttig information.

Gem denne vejledning med henblik på information, vedligeholdelse eller reservedelsbestilling!

1.1 Tekniske data

LCD – visning af:

+ Træningstid i min.
+ Hastighed i km/t
+ Træningsdistance i km
+ Kalorier i kcal
+ Modstandstrin
+ Stigning
+ Puls (ved anvendelse af håndpulssensorerne eller et pulsbælte)
+ Omdrejninger i minuttet
+ Watt

Bremsesystem:	Elektromagnetisk induktionsbremse
Modstandstrin:	32
Wattangivelser	
Justerbart interval i wattprogrammet:	10-350 W
Min. og maks. Watt ved 60 RPM:	50-400 W
Min. og maks. Watt ved 100 RPM:	148-765W
Brugerhukommelser:	4
Programmer i alt:	25
Quick-Start programmer:	1
Målprogrammer:	4
Forudindstillede programmer:	12
Brugerdefinerede programmer:	1
Pulsstyrede programmer:	4
Wattstyrede programmer:	1
Skridtlængde:	max. 56 cm
Skridthøjde:	14 cm
Omsætningsforhold:	1:8,75
Svingmasse:	10 kg
Vægt og mål:	
Emballagens mål (LxBxH):	125 cm x 65 cm x 95 cm
Opstillingsmål (LxBxH):	211 cm x 82 cm x 188 cm
Varens vægt (brutto, inkl. emballage):	145,2 kg
Varens vægt (netto, uden emballage):	127 kg
Maksimal brugervægt:	180 kg
Klassificering:	S

1.2 Personlig sikkerhed

⚠ **FARE**

+ Inden du begynder at bruge udstyret, bør din egen læge vurdere, om træningen set ud fra et helbredsmæssigt syn passer til dig. Dette gælder især personer, der har arvelige anlæg for forhøjet blodtryk eller hjertelidelser, er over 45 år, ryger, har for højt kolesteroltal, er overvægtige og/eller inden for det seneste år ikke har dyrket motion regelmæssigt. Hvis du er i medicinsk behandling, som påvirker din puls, skal du aftale rådføre dig med din læge.
+ Vær opmærksom på, at overdreven træning kan udsætte dit helbred for alvorlig fare. Vær også opmærksom på, at systemer til overvågning af pulsen kan være unøjagtige. Så snart du mærker tegn på svaghed, kvalme, svimmelhed, smerter, åndenød eller andre unormale symptomer, skal du straks afbryde træningen og i nødstilfælde kontakte egen læge.
+ Ejeren af udstyret skal give alle vigtige informationer samt instruktioner til alle brugere før udstyret tages i brug.

⚠ **ADVARSEL**

+ Dette redskab er ikke tilladt for børn under 14 år.
+ Børn må ikke komme i nærheden af redskabet uden opsyn.
+ Personer med handikap skal kunne påvise en medicinsk tilladelse og bør være under opsyn, når der trænes på samtlige træningsredskaber.
+ Bemærk, at redskabet ikke råder over et friløb. Derfor kan bevægelige dele ikke umiddelbart stoppes.
+ Bemærk, at den individuelle menneskelige ydelse, der påkræves for at kunne udføre øvelsen, kan afvige fra den viste mekaniske ydelse.
+ Vær opmærksom på, at en af trædefladerne skal være i den laveste position ved på- og afstigning.
+ Redskabet må principielt ikke bruges af flere personer samtidigt.
+ Hænder, fødder og andre kropsdele samt hår, tøj, smykker og andre genstande må ikke komme i kontakt med bevægelige dele på redskabet, da de kan komme i klemme.
+ Du bør bære egnet sportsbeklædning, og ikke løst tøj, når du træner. Træningsskoene skal have egnede skosåler fremstillet af gummi eller andet skridsikkert materiale. Sko med hæl, lædersål, knopper eller spikes er uegnede. Træn aldrig barfodet.

⚠ **FORSIGTIG**

+ Hvis dit udstyr skal sluttes til lysnettet med et strømkabel, skal du sikre dig, at kablet ikke udgør en potentiel fare for at personer kommer til at snuble over det.
+ Sørg for, at ingen personer opholder sig i udstyrets bevægelsesområde under træningen, så du selv og andre personer ikke kommer i fare.
+ Der må ikke stikkes genstande af nogen art ind i udstyrets åbninger.
+ Vær opmærksom på, at hvis justeringsanordninger efterlades udragende, kan de hæmme brugerens bevægelse.

1.3 Elektrisk sikkerhed

⚠ **FARE**

+ For at reducere faren for elektrisk stød, skal du efter træning, før opstilling eller nedtagning af udstyret samt før vedligeholdelse/rengøring trække stikket til udstyret ud af stikkontakten. Træk ikke i selve kablet.

⚠ **ADVARSEL**

+ Lad ikke udstyret være uden opsyn, når strømstikket sidder i stikkontakten i væggen. Når du ikke er til stede skal strømkablet fjernes, så tredjemand eller børn forhindres i at bruge udstyret usagkyndigt.
+ Hvis strømkablet eller strømstikket er beskadiget eller defekt, skal du kontakte din forhandler. Indtil reparationen må udstyret ikke anvendes.

► **OBS**

+ Udstyret kræver strømtilslutning på 220-230 V med 50 Hz netspænding.
+ Udstyret må kun tilsluttet direkte i en stikkontakt med jord med det medfølgende strømkabel. Forlængerledninger skal opfylde kravene i stærkstrømsbekendtgørelsen. Rul altid strømkablet helt ud.
+ Stikkontakten skal være sikret med en sikring med en min.-værdi på "16 A, træg".
+ Foretag hverken ændringer på strømkablet eller på strømstikket.
+ Strømkablet skal holdes på afstand af vand, varme, olie og skarpe kanter. Lad ikke strømkablet løbe under udstyret eller under tæppet, og stil heller ikke genstande oven på det.
+ Hvis din fitnessmaskine råder over en TFT-konsol, skal der regelmæssigt foretages softwareopdateringer. Følg instruktionerne på skærmen for at udføre opdateringen.
+ Systemer og software på maskiner med TFT-konsoller er tilpasset de forudinstallerede apps. Der må ikke installeres yderligere apps på konsollen.

ⓘ **BEMÆRK**

+ De forudinstallerede apps på TFT-konsollerne er apps fra eksterne producenter. Fitshop tager ikke ansvar for tilgængeligheden, funktionaliteten eller indholdet af disse apps.

1.4 Opstillingssted

⚠ **ADVARSEL**

+ Anbring ikke udstyret i hovedgennemgange eller på flugtveje.

⚠ **FORSIGTIG**

+ Vi anbefaler at opstille redskabet et sted, hvor du har tilstrækkelig plads til alle sider for at kunne udføre træningen sikkert.
+ Kontrollér, at der er god ventilation i motionsrummet under træningen og at der ikke er træk.
+ Vælg et opstillingssted, hvor der både foran og ved siden af udstyret altid vil være tilstrækkeligt med frirum/en sikkerhedszone.
+ Det frie areal i den retning, hvorfra der gives adgang til træningsudstyret, skal være mindst 0,6 m større end selve træningsområdet.
+ Udstyrets opstillings- og påbygningsareal skal være plant, belastbart og fast.

► **OBS**

+ Udstyret må kun anvendes indendørs i tilstrækkeligt tempererede og tørre rum (omgivelsestemperatur mellem 10°C og 35°C). Brug i det fri eller i rum med høj luftfugtighed (over 70 %), som f.eks. svømmehaller, er ikke tilladt.
+ For at beskytte eksklusive gulvbelægninger (parket, laminat, kork, tæppe) mod trykmærker og sved og for udligne lette ujævnheder i gulvet kan du anvende en gulvbeskyttelsesmåtte.
+ Til brugsklasse S må apparatet kun anvendes i områder, hvor adgang, overvågning og kontrol er specifikt reguleret af ejeren.

2.1 Generelle anvisninger

⚠ **FARE**

+ Sørg for ikke at lade værktøj og emballage som f.eks. folie eller smådele ligge rundt omkring, da børn ellers risikerer at blive kvalt. Sørg for at holde børn på afstand under monteringen af udstyret.

⚠ **ADVARSEL**

+ Vær opmærksom på advarslerne anbragt på udstyret, så du reducerer risikoen for tilskadekomst.

⚠ **FORSIGTIG**

+ Sørg for at have tilstrækkelig bevægelsesfrihed i alle retninger under opstillingen.
+ Opstillingen af udstyret skal som minimum udføres af to voksne. Ved tvivl skal du få en tredje person med teknisk viden til at hjælpe dig.

► **OBS**

+ For at undgå skader på udstyret og på gulvet skal du foretage opstillingen på en underlægningsmåtte eller på pappet fra emballagen.

ⓘ **BEMÆRK**

+ For at gøre opstillingen så nem som mulig, kan der allerede være monteret et par skruer og møtrikker på forhånd.
+ Opstil så vidt muligt udstyret dér, hvor det senere skal bruges.

2.2 Pakkens indhold

Pakken indeholder delene vist i det følgende. Start venligst med at kontrollere, om alle dele og alt værktøj, der hører til udstyret, fulgte med ved levering, og om der foreligger skader. Ved reklamation skal forhandleren kontaktes direkte.

⚠ **FORSIGTIG**
Hvis dele af pakkens indhold mangler eller er beskadiget, må der ikke foretages opstilling.

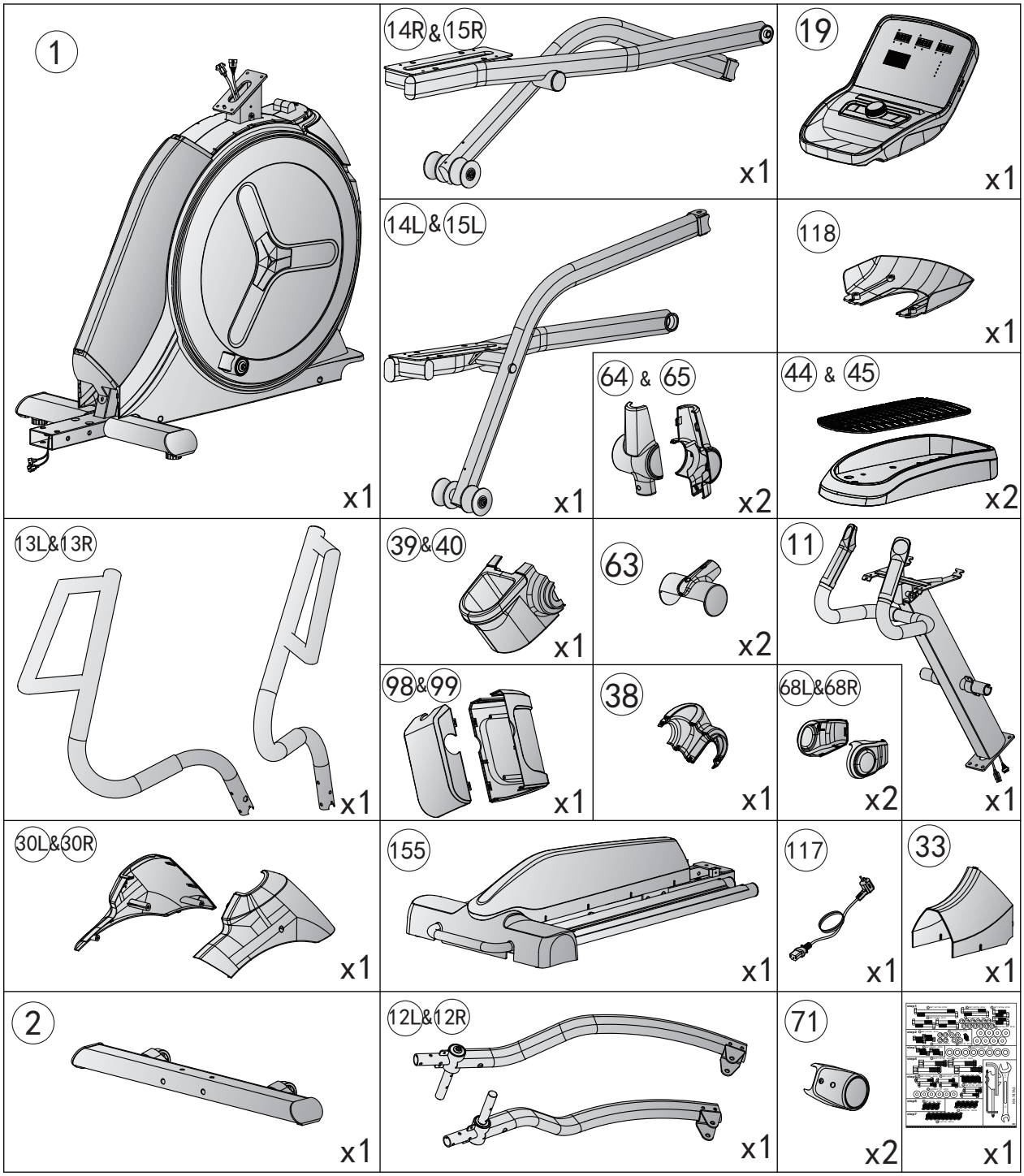

2.3 Montering

Studer de enkelte viste monteringstrin nøje inden opstilling, og udfør monteringen i overensstemmelse med den viste rækkefølge.

ⓘ **BEMÆRK**

+ Skru først alle dele løst sammen, og kontrollér, om pasformen er korrekt. Skal du først spænde skruerne ved hjælp af værktøjet, når du opfordres til det.
+ Hvis du har problemer med at genkende grafikken, anbefaler vi, at du åbner PDF-vejledningen, der er gemt i webshoppen, på din enhed (fx smartphone, tablet eller pc). Her har du mulighed for at zoome nærmere ind. Bemærk venligst, at programmet Adobe Acrobat Reader skal være installeret på din enhed for at kunne åbne filen.

Trin 1: Montering af den forreste og bagerste fod

1. Montér den forreste fod (2) på hovedrammen (1) med to sekskantskruer (3), to sekskantskruer (5) og fire fjederskiver (4).
2. Forbind stigningskablet (158) med kontrolkablet (167).
3. Forbind de to stigningskontrolkabler (165 & 166) med hinanden.

► **OBS**

Pas på, at kablerne ikke kommer i klemme, når du udfører følgende trin.

4. Montér den bagerste fod med glideskinnen (155) på hovedrammen (1) med otte spændeskiver (51), otte fjederskiver (4), fire sekskantskruer (147), fire sekskantskruer (148) og spænd skruerne med hånden.

3	M8*1.25*120L	x2
5	M8*1.25*70L	x2
147	M8*1.25*55L	x4
148	M8*1.25*35L	x4
4	D15.4*D8.2*2T	x12
51	D25*D8.5*2T	x8

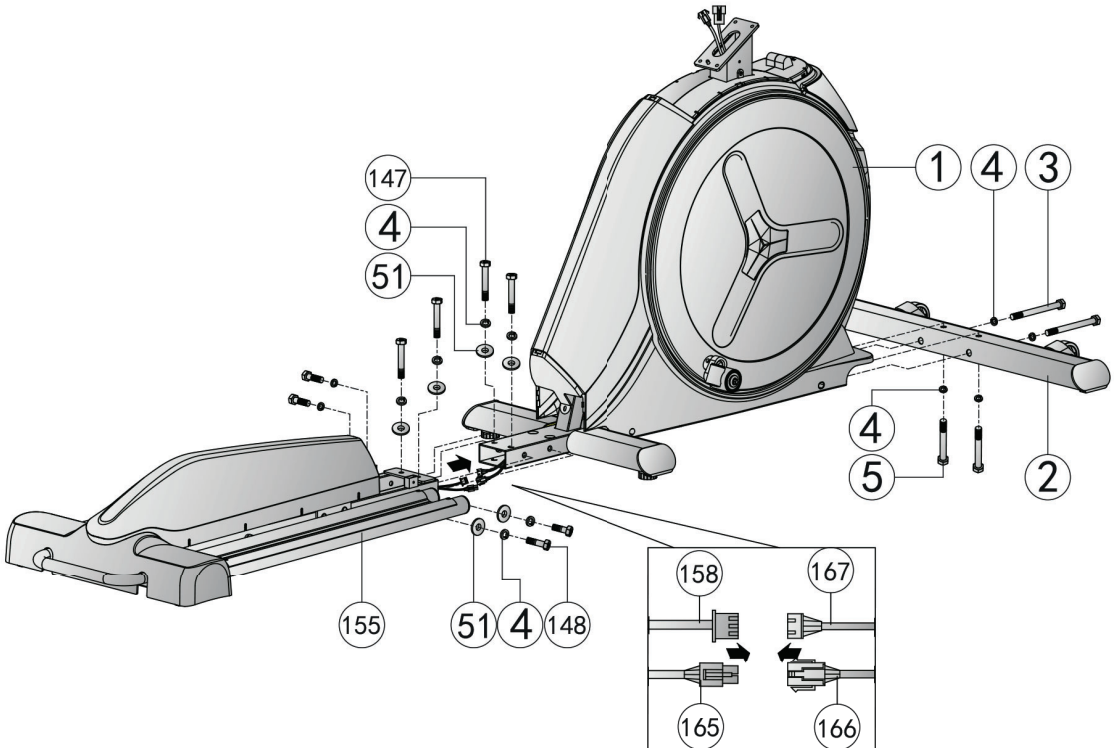

Trin 2: Montering af konsolmasten

1. Forbind det midterste konsolkabel (101) med det nederste konsolkabel (102).
2. Forbind det midterste signalkabel (178) med det nederste signalkabel (179).

► **OBS**
Pas på, at kablerne ikke kommer i klemme, når du udfører følgende trin.

3. Montér konsolmasten (11) på hovedrammen (1) med fire spændeskiver (7), fire fjederskiver (4) og fire skruer (119) og spænd skruerne med hånden.
4. Montér den bagerste afdækning (33) på rammen med to skruer (96) og spænd skruerne med hånden.

119	M8*1.25*25L	x4
4	D15.4*D8.2*2T	x4
7	D16xD8.5x1.2T	x4
96	ST4.2*15L	x2

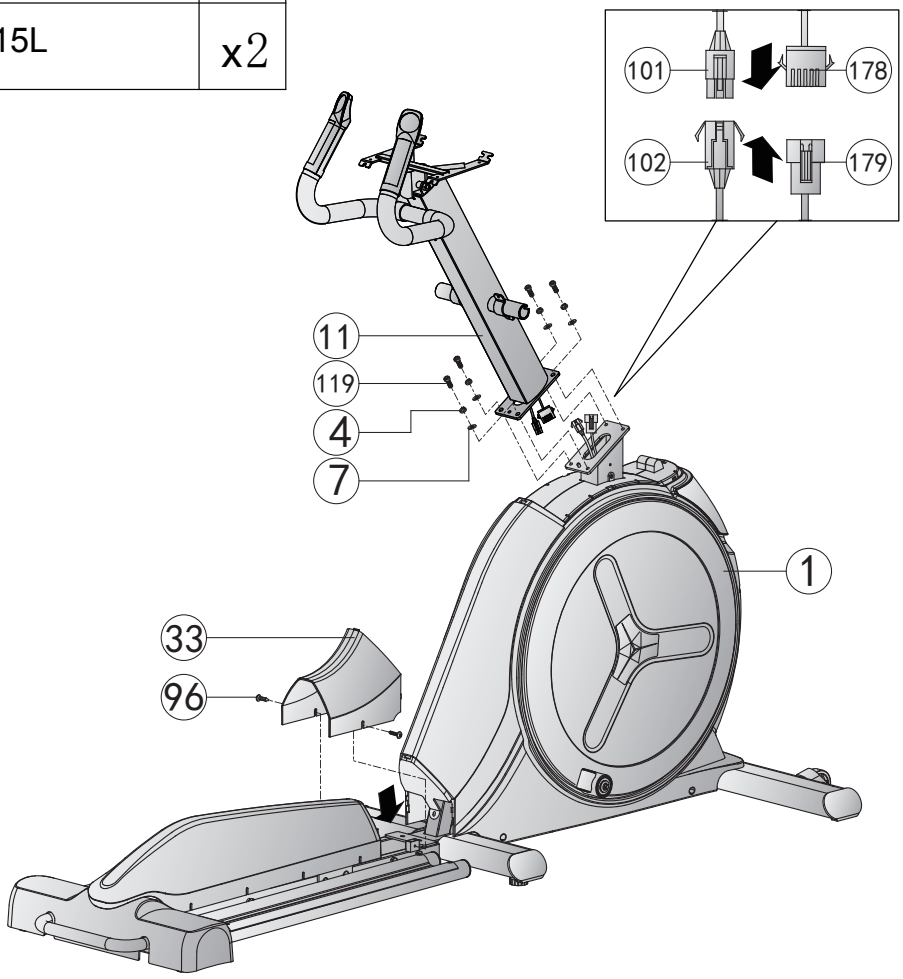

Trin 3: Montering af pendularmene

1. Montér den venstre pendularm (12L) på konsolmasten (11) med to unbrakoskruer (6).
2. Montér den højre pendularm (12R) på konsolmasten (11) med to unbrakoskruer (6).
3. Spænd skruerne med hånden.

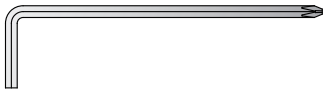

6	M8*1.25*20L	x4

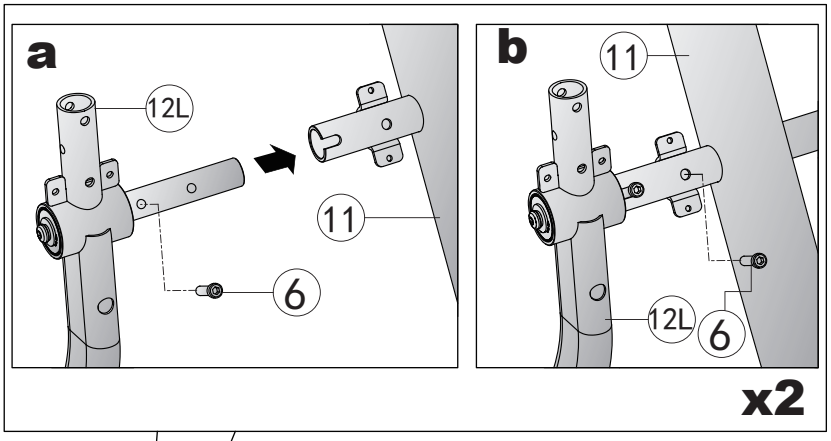

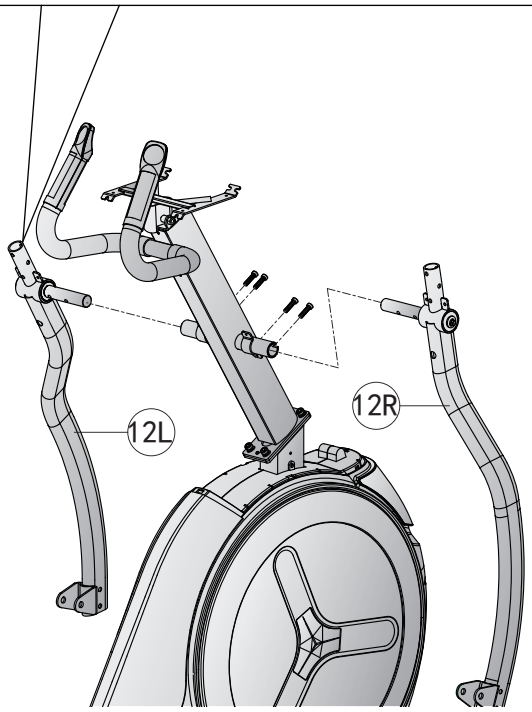

Trin 4: **Montering af pedalkomponenterne**

1. Montér den højre og venstre pedalarm (14R/14L) på begge sider af hovedrammen (1) med hver især to spændeskiver (73), en unbrakoskrue (72) og en sikkerhedsmøtrik (74) (se ill. 4-1).
2. Montér den højre og venstre pedalholder (15R/15L) på de pågældende pendularme (12R/12L) med hver især to spændeskiver (73), en unbrakoskrue (72) og en sikkerhedsmøtrik (74) (se ill. 4-2).
3. Montér den højre og venstre pedal (44) på pedalholderne (15R/15L) med hver især fire skruer (128) og placér pedalmåtterne på de to pedaler (se ill. 4-3).
4. Spænd skruerne med hånden.

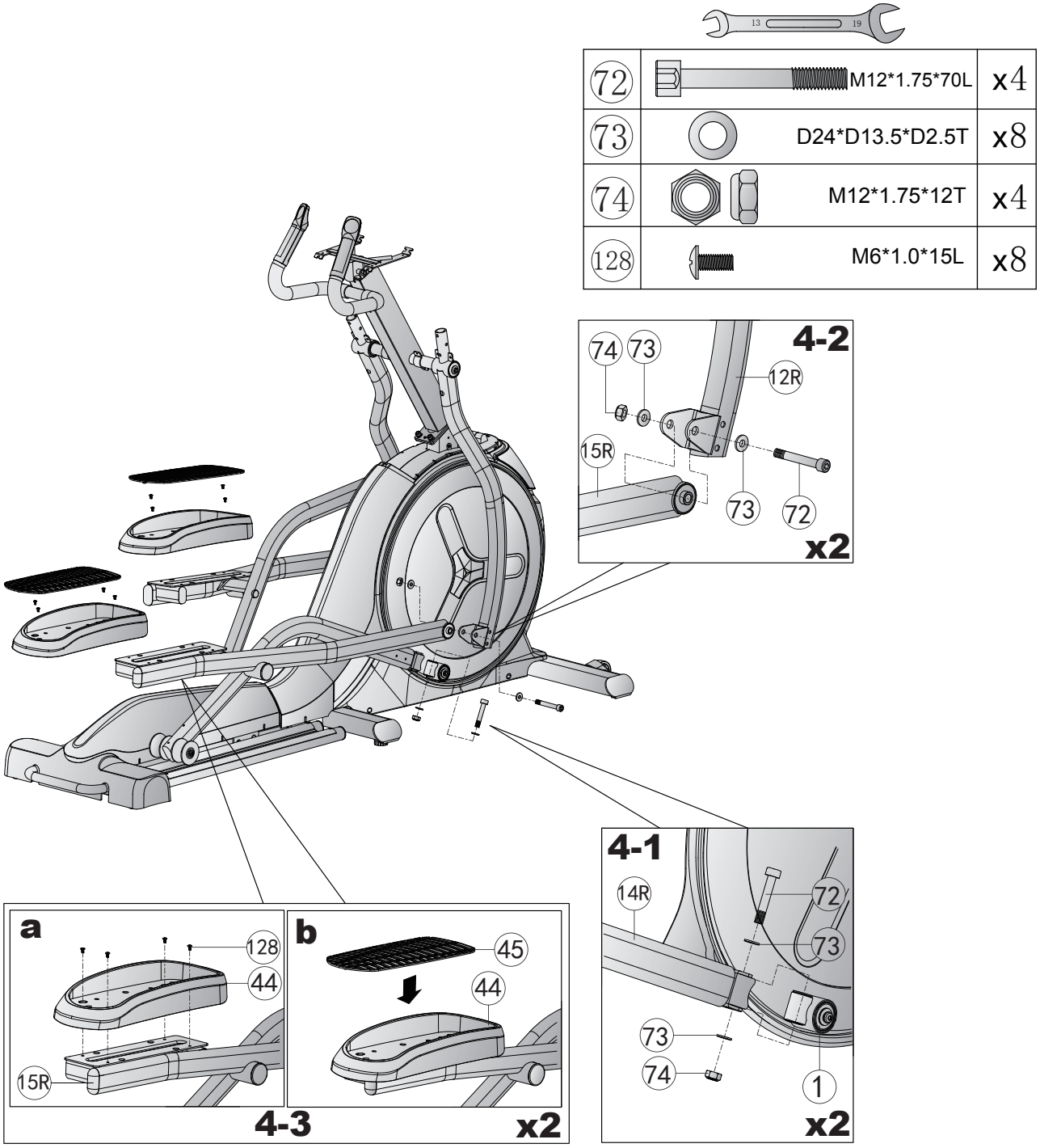

Trin 5: Montering af holdestængerne

Montér den højre og venstre holdestang (13R/13L) på den højre og venstre pendularm (12R/12L) med hver især tre bølgeskiver (9), tre unbrakoskruer (8) og tre sikkerhedsmøtrikker (10) (se ill. 5-1 og 5-2) og spænd skruerne med hånden.

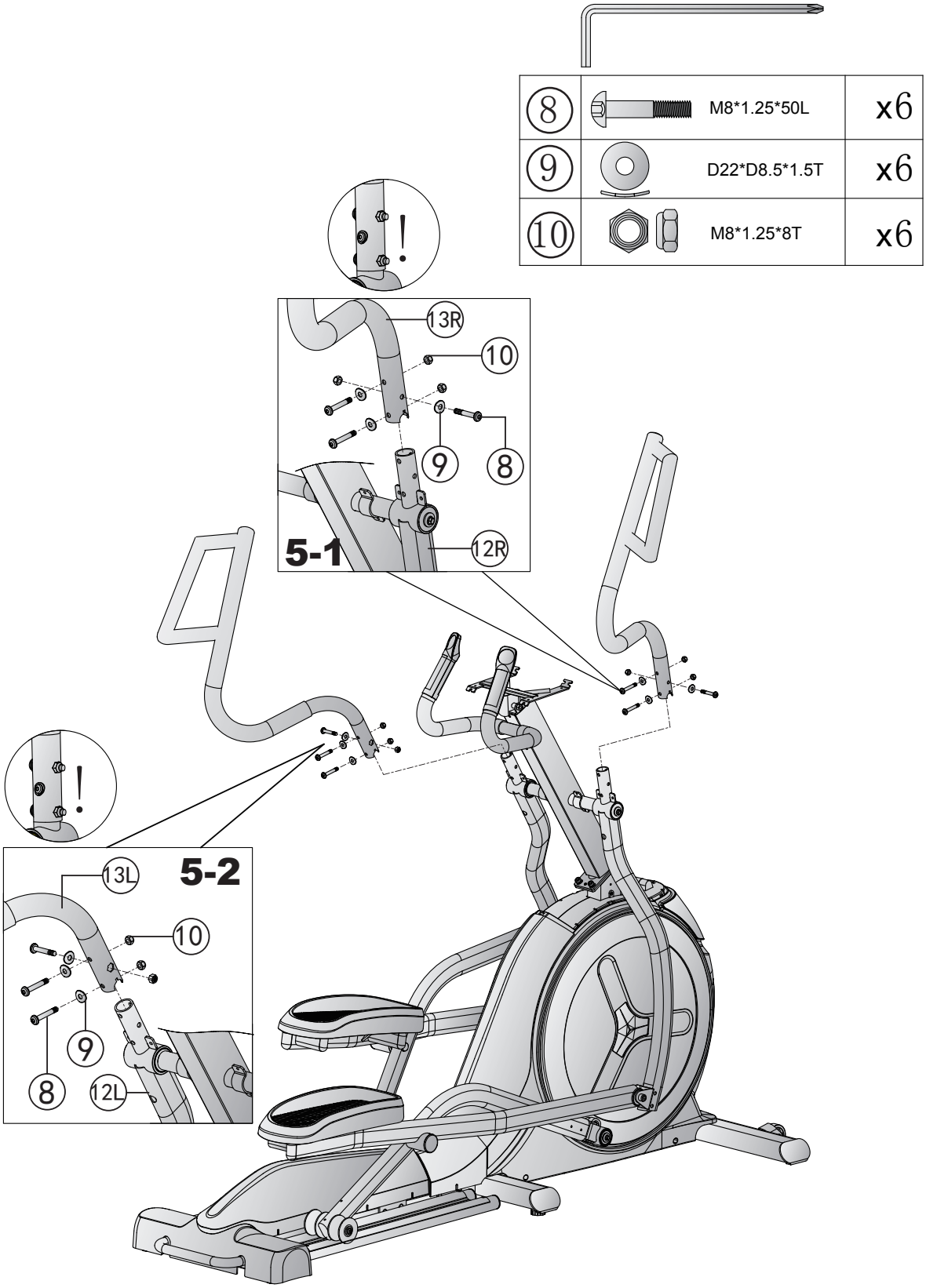

Trin 6: Montering af konsollen

1. Forbind det øverste konsolkabel (100) med det midterste konsolkabel (101) (se ill. 6-1)
2. Forbind det første, øvre kabel til genvejstasterne (106) med det første, nedre kabel til genvejstasterne (108) og det andet, øvre kabel til genvejstasterne (107) med det andet, nedre kabel til genvejstasterne (109) (se ill. 6-1).
3. Forbind det øverste signalkabel (177) med det midterste signalkabel (178) (se ill. 6-1).

► **OBS**
Pas på, at kablerne ikke kommer i klemme, når du udfører følgende trin.

4. Montér konsollen (19) på konsolenmasten (11) med fire skruer (97) (se ill. 6-2) og spænd skruerne med hånden.
5. Montér afdækningen (118) på konsolenmasten (11) med fire skruer (97) (se ill. 6-3) og spænd skruerne med hånden.

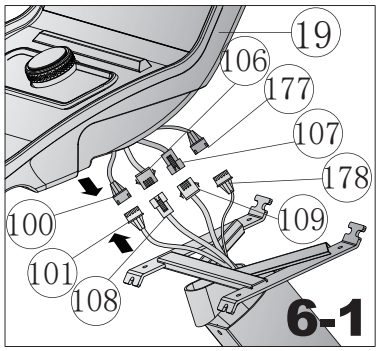

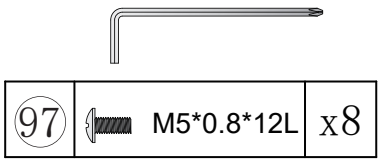

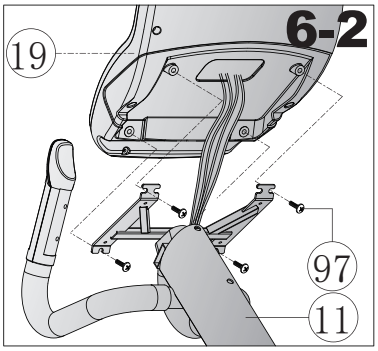

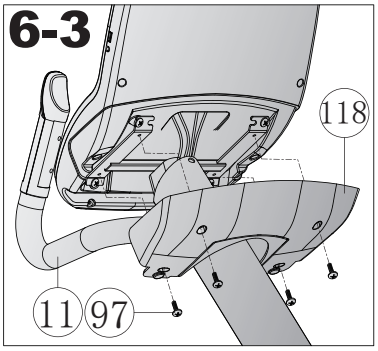

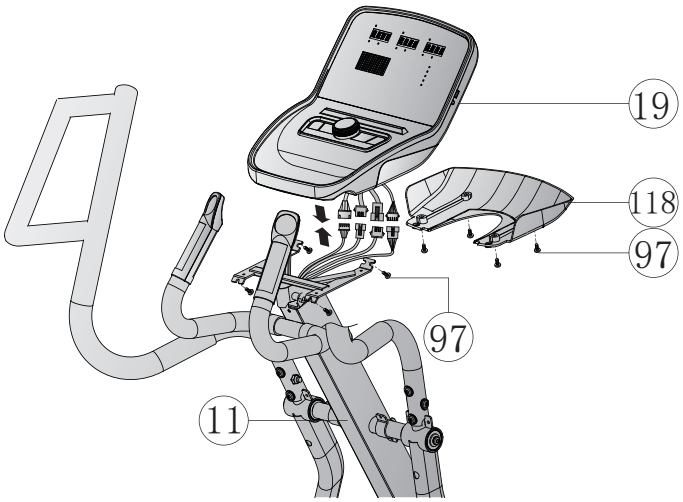

Trin 7: Montering af afdækningerne

1. Montér den bagerste afdækning (99) under konsollen (19) på konsolmasten (11) med to skruer (96) og spænd skruerne med hånden. Stik den forreste afdækning (98) på den bagerste afdækning (se ill. 7-1).
2. Montér den bagerste del af flaskeholderen (39) på konsolmasten (11) med fire skruer (96) og spænd skruerne med hånden. Stik den forreste del (38) på holderen (se ill. 7-2).
3. Montér den forreste del af afdækningen til holdestængerne (64) på begge holderstænger med hver især to skruer (96) (se ill. 7-3) og spænd skruerne med hånden.
4. Stik den bagerste del af afdækningen til holdestængerne (65) på den forreste del og montér afdækningen (65) på begge holdestænger med hver især en skrue (96) (se il. 7-3). Spænd skruen med hånden.
5. Montér den venstre side af beskyttelsesafdækningen (30L) på hovedrammen (1) med to skruer (96) og en skrue (97) (se ill. 7-4) og spænd skruerne med hånden.
6. Stik den højre side af beskyttelsesafdækningen (30R) på den venstre (30L) og montér afdækningen på hovedrammen (1) med en skrue (97) (se ill. 7-4). Spænd skruen med hånden.
7. Montér den højre afdækning af pedalarmene (68R) på ydersiden af pedalarmen med to skruer (96) og spænd skruerne med hånden. Stik den venstre afdækning (68L) på den højre afdækning (68R) (se ill. 7-5).
8. Montér hjulafdækningen (63) på begge side af maskinen med hver især to skruer (97) (se ill. 7-6) og spænd skruerne med hånden.
9. Montér akselafdækningen (71) på begge aksler med hver især to skruer (97) (se ill. 7-7) og spænd skruerne med hånden.

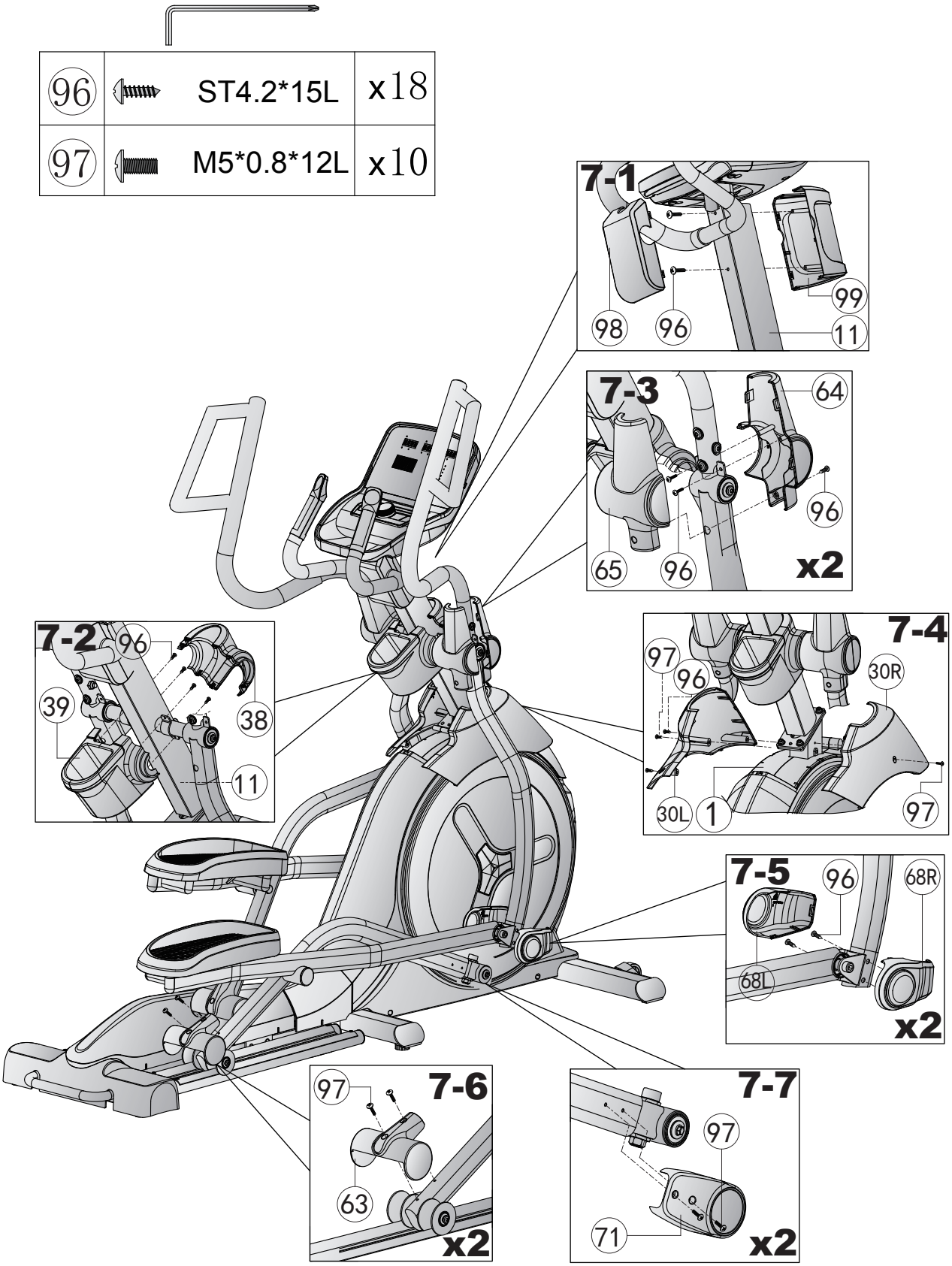
96 ST4.2*15L x18
97 M5*0.8*12L x10
7-1
98
96
99
11
7-3
64
96
65
96
x2
7-2
96
39
38
11
7-4
97
96
30R
30L
1
97
7-5
96
68R
68L
x2
7-6
97
63
x2
7-7
97
71
x2

Trin 8: Justering af fødder

Ved ujævnheder i gulvet kan du stabilisere udstyret ved at dreje de to indstillingsskruer under hovedstellet.

1. Løft udstyret hen til det ønskede sted, og drej på indstillingsskruen under hovedstellet.
2. Drej skruen med uret for at skrue den ud, forøg øge af udstyret.
3. Drej mod uret for at sænke af udstyret.

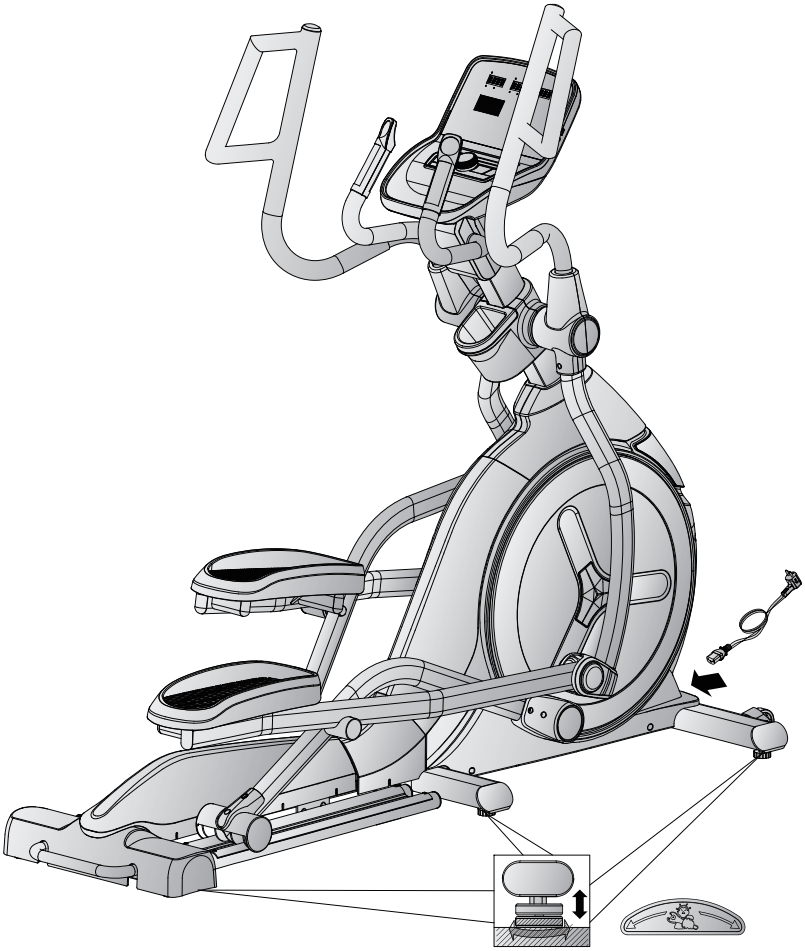

Trin 9: Tilslutning af udstyret til lysnettet

► **OBS**
Udstyret må ikke sluttes til en multistikdåse, da det i så fald ikke kan sikres, at udstyret forsynes med tilstrækkelig strøm. Dette kan medføre tekniske fejl.

Stik strømstikket i en stikkontakt, som opfylder kravene i kapitlet om elektrisk sikkerhed.

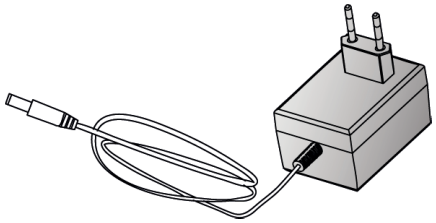

Korrekt af- og påstigning

1. For at komme op på cyklen, skal du tage fat i håndtagene med begge hænder og først træde på venstre pedal med venstre fod eller på højre pedal med højre fod og derefter træde på med den anden fod, hvorefter du kan sætte dig på sadlen.
2. For at komme af cyklen igen, skal du tage fat i håndtagene med begge hænder og placere den ene fod ved siden af cyklen og derefter den anden.

ⓘ **BEMÆRK**

+ Sørg for at lære alle udstyrets funktioner og indstillingsmuligheder at kende, før du begynder træningen. Få forklaret dette produkts korrekte anvendelse af en fagmand.
+ Start altid din træning med en lav belastning og øg den jævnt og blidt. Afslut din træning med en nedkølingsperiode. Hvis du har spørgsmål eller er uklar, så kontakt din læge.

3.1 Konsoldisplay

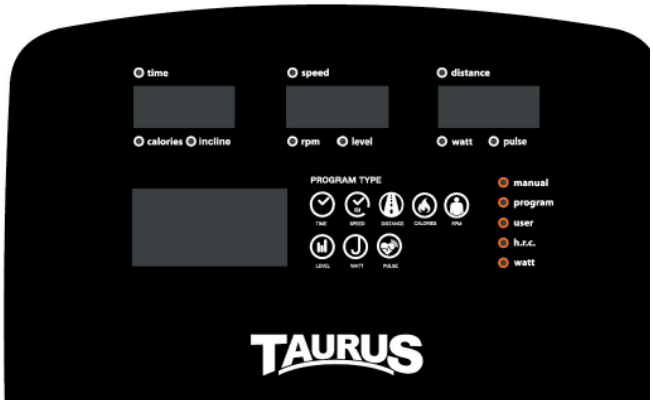

VISNING AF	BETEGNELSE
TIME	+ Viser træningstiden (0:00-99:59) + Indstil tiden med encoderen (drejeknap) (0:00-99:00) i trin à -1 minut
SPEED	Viser den aktuelle træningshastighed (maks. 99,9)
DISTANCE	+ Viser distancen (0,00-99,99) + Indstil distancen (0,00-99,0) med encoderen (drejeknap) i trin à 1
CALORIES	+ Viser kalorieforbruget (0-9999) + Indstil kalorieforbruget (0-9999) med encoderen (drejeknap) i trin à 10 cal.-Schritten
RPM	Viser aktuelle omdrejninger i minuttet (RPM, 0-999)

INCLINE	+ Viser det aktuelle stigningstrin (1-10) + Indstil stigningstrinnet med stigningstasterne (INCLINE +/-) i trin à 1
LEVEL	Viser det aktuelle modstandstrin
WATTS	Viser watt-tallet (0-999)
PULSE	+ Viser pulsen (0-230) + Indstil pulsen (0-30-230) med encoderen (drejeknap) i trin à-1

3.2 Tastfunktioner

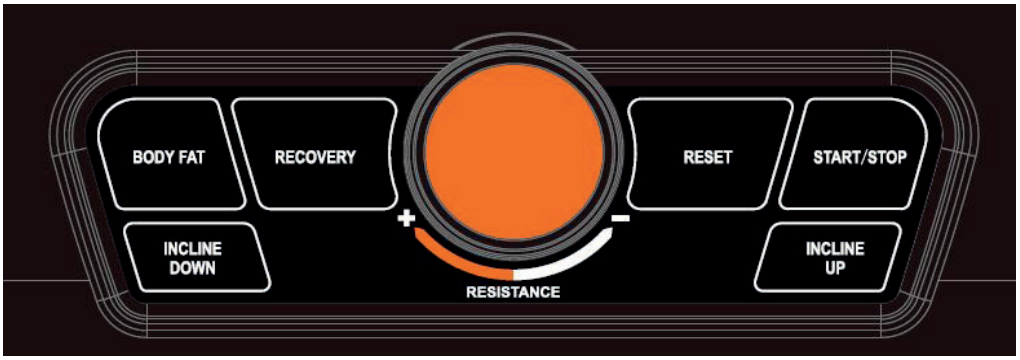

TAST	BETEGNELSE
Encoder (drejeknap)	+ Øg indstillingsværdier eller træningsmodstand + Reducér indstillingsværdier eller træningsmodstand + Bekræft indstillinger
BODY FAT	Test kroppens fedtprocent
RECOVERY	Test restitutionspulsen
RESET	Tryk på denne tast i indstillings- eller udvalgsmodus for at gå tilbage til den oprindelige træningsmodus. Hold trykket i 2 sekunder for at genstarte konsollen.
START/STOP	Start/stop træning
INCLINE DOWN	Reducér stigningstrin
INCLINE UP	Øg stigningstrin

3.3 Tænd maskinen

Konsollen starter automatisk, når du tilslutter udstyret til strømmen. Samtlige segmenter lyser op.

1. Vælg en brugerprofil (U1 - U4)
2. Angiv dit køn (SEX), alder (AGE), kropshøjde (HEIGHT) og vægt (WEIGHT).

Du kommer videre til hovedmenuen.

I hovedmenuen kan du nu vælge mellem de forskellige programmer:

+ MANUAL (Quickstart og målprogrammer)
+ PROGRAM (profilprogrammer)
+ USER PROGRAM (brugerdefineret program)
+ H.R.C (pulsstyrede programmer)
+ WATT (wattstyret program)

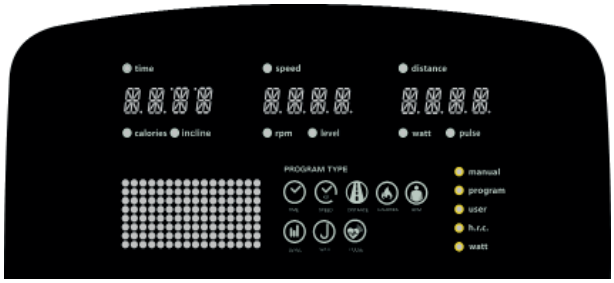

3.4 Standby-Modus

Efter fire minutter uden indtastninger eller træningsbevægelse, går konsollen i standby-modus. Så snart konsollen registrerer en bevægelse, afsluttes standby modus.

3.5 MANUAL (Manuelle programmer)

Under MANUAL kan du vælge mellem quickstart programmet eller målprogrammerne. Ved målprogrammer kan du indstille værdierne tid (TIME), distance (DISTANCE), kalorier (CALORIES) eller puls (PULSE).

3.5.1 Quick start program

1. Vælg programmet MANUAL i hovedmenuen og bekræft dit valg ved at trykke en enkelt gang på encoderen.
2. Tryk på starttasten for at starte quick start programmet.

Samtlige værdier tælles op fra 0.

3. Tryk en gang til på START/STOP-tasten for at pausere programmet.
4. Tryk på RESET-tasten for at afslutte programmet.

3.5.2 Målprogrammer

Målprogrammerne kan bruges på to forskellige måder. Målprogrammerne kan bruges med en eller flere målværdier.

Træning med en målværdi

1. Vælg programmet MANUAL i hovedmenuen og bekræft ved at trykke en gang på encoderen.
2. Indstil den ønskede målværdi for tid, kalorier, distance eller puls med encoderen og bekræft indstillingen ved at trykke en gang på encoderen.

⚠ **ADVARSEL**
Dit træningsudstyr er ikke et medicinsk udstyr. Pulsmålingen på dette træningsudstyr kan være upræcis. Forskellige faktorerer kan have indflydelse på pulsmålingen og dens præcision. Pulsvisningen fungerer udelukkende som en træningshjælp.

3. Tryk på START/STOP-tasten for at starte programmet.

ⓘ **BEMÆRK**
Du kan ændre modstanden med encoderen under træningen.

Den indstillede værdi tælles ned, de øvrige værdier tælles op fra 0.

4. Tryk en gang til på START/STOP-tasten for at pausere programmet.
5. Tryk på RESET-tasten for at afslutte programmet.

Træning med flere målværdier

1. Vælg programmet MANUAL i hovedmenuen og bekræft ved at trykke en gang på encoderen.
2. Indstil den ønskede målværdi for tid, kalorier, distance og /eller puls med encoderen og bekræft ved at trykke en enkelt gang på encoderen.

⚠ **ADVARSEL**
Dit træningsudstyr er ikke et medicinsk udstyr. Pulsmålingen på dette træningsudstyr kan være upræcis. Forskellige faktorerer kan have indflydelse på pulsmålingen og dens præcision. Pulsvisningen fungerer udelukkende som en træningshjælp.

3. Tryk på START/STOP-tasten for at starte programmet.

ⓘ **BEMÆRK**
Du kan ændre modstanden med encoderen under træningen.

De indstillede værdier tælles ned, de øvrige værdier tælles op fra 0.

4. Tryk en gang til på START/STOP-tasten for at pausere programmet.
5. Tryk på RESET-tasten for at afslutte programmet.

3.6 PROGRAM (Profilprogrammer)

Der er 12 profilprogrammer.

1. Vælg programmet PROGRAM i hovedmenuen og bekræft ved at trykke en gang på encoderen.
2. Vælg et af programmerne ved at dreje på encoderen og bekræft dit valg ved at trykke en gang på encoderen.
3. Indstil den ønskede træningstid med encoderen og bekræft ved at trykke en gang på encoderen.
4. Tryk på START/STOP-tasten for at starte programmet.

ⓘ **BEMÆRK**
Du kan ændre modstanden med encoderen under træningen.

5. Tryk en gang til på START/STOP-tasten for at pausere programmet.

ⓘ **BEMÆRK**
Der er mulighed for at ændre træningstiden, mens programmet er pauseret.

6. Tryk på RESET-tasten for at afslutte programmet.

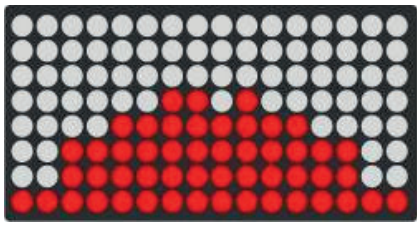

P1

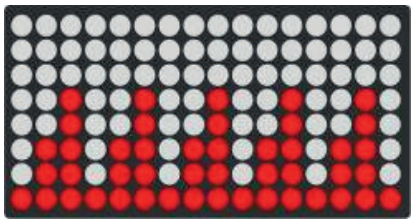

P2

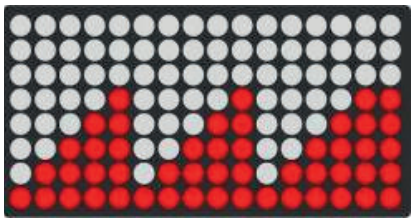

P3

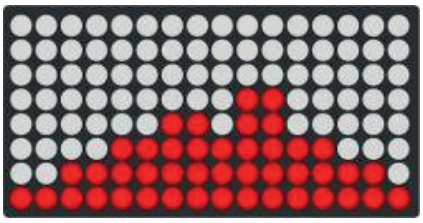

P4

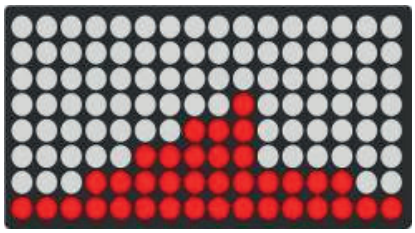

P5

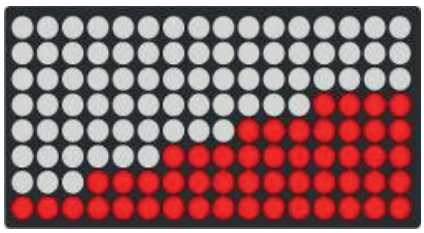

P6

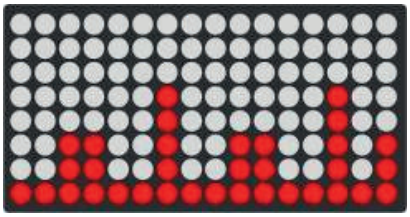

P7

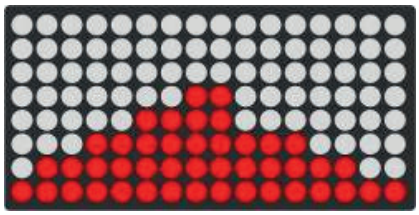

P8

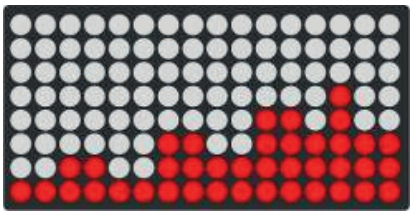

P9

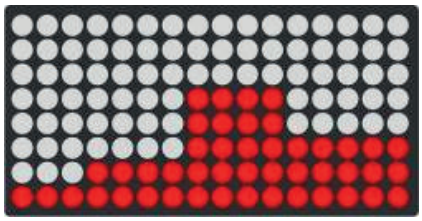

P10

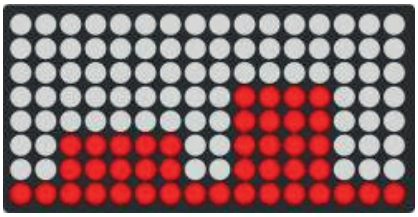

P11

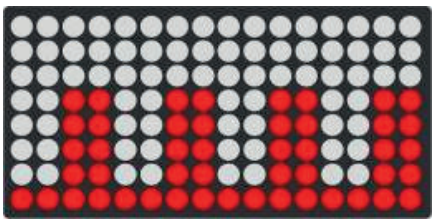

P12

3.7 USER (Brugerdefineret program)

Det brugerdefinerede program består af 16 segmenter.

1. Vælg programmet USER i hovedmenuen og bekræft ved at trykke en gang på encoderen.
2. Indstil modstanden for de enkelte segmenter og bekræft hver værdi ved at trykke en gang på encoderen.
3. Tryk 2 sekunder på encoderen for at afslutte indstillingerne.

Den sidst indstillede værdi vises nu på displayet.

Du kan nu indstille tiden med encoderen.

4. Indstil træningstiden med encoderen og bekræft ved enten at trykke en gang på encoderen eller ved at trykke på START/STOP-tasten for direkte at starte træningen.

ⓘ **BEMÆRK**
Du kan ændre modstanden med encoderen under træningen.

5. Tryk en gang til på START/STOP-tasten for at pausere programmet.
6. Tryk på RESET-tasten for at afslutte programmet.

3.8 H.R.C. (Pulsstyrede programmer)

⚠ **ADVARSEL**
Dit træningsudstyr er ikke noget medicinsk udstyr. Pulsmålingen på dit udstyr kan være unøjagtig. Vidt forskellige faktorer kan påvirke nøjagtigheden af pulsmålingen. Pulsmålingen tjener udelukkende som træningshjælpemiddel.

Der er tre pulsstyrede programmer. Du kan vælge mellem tre forudindstillede værdier (55, 75% eller 90% af din maksimale puls) eller TARGET, hvor du manuelt indstiller en ønsket pulsværdi. Konsollen beregner din maksimale puls baseret på din alder. Vi anbefaler at bruge et pulsbælte til disse programmer.

1. Vælg programmet H.R.C. i hovedmenuen og bekræft ved at trykke en gang på encoderen.
2. Vælg en af de forudindstillede pulsværdier eller TARGET og bekræft ved at trykke en gang på encoderen.
3. Hvis du har valgt TARGET, indstil da den ønskede værdi med encoderen og bekræft ved at trykke en gang på encoderen.

ⓘ **BEMÆRK**
Den forudindstillede TARGET-værdi er 100.

3.1. Du har nu mulighed for at indstille træningstiden og bekræfte ved at trykke en gang på encoderen.

4. Tryk på START/STOP-tasten for at starte programmet og læg nu hænderne rundt om håndpulssensorerne eller brug et egnet pulsbælte.

Den aktuelle puls vises under træningen.

ⓘ **BEMÆRK**
Kan der ikke registreres en puls, lyser displayet:

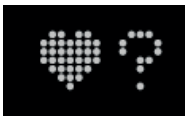

5. Tryk en gang til på START/STOP-tasten for at pausere programmet.
6. Tryk på RESET-tasten for at afslutte programmet.

3.9 WATT (Wattprogram)

1. Vælg programmet WATT i hovedmenuen og bekræft ved at trykke en gang på encoderen.
2. Indstil en værdi med encoderen og bekræft ved at trykke en gang på encoderen.

ⓘ **BEMÆRK**
Den forudindstillede værdi er 120.

3. Indstil den ønskede træningstid med encoderen og bekræft ved at trykke en gang på encoderen eller tryk på START/STOP-tasten for direkte at starte træningen.

ⓘ **BEMÆRK**
Modstanden tilpasses automatisk efter den indstillede wattværdi.

4. Tryk en gang til på START/STOP-tasten for at pausere programmet.
5. Tryk på RESET-tasten for at afslutte programmet.

3.10 RECOVERY (Restitutionsfunktion)

Prøv restitutionsfunktionen efter træning for at måle din restitutionspuls.

Tryk på RECOVERY-tasten for at starte restitutionsfunktionen og læg hænderne om håndpulssensorerne eller brug et egnet pulsbælte.

Efterfølgende starter en countdown, der tæller ned fra 00:60 til 00:00.

ⓘ **BEMÆRK**
Ønsker du at afslutte restitutionsfunktionen før tiden, tryk da igen på RECOVERY-tasten.

Baseret på din slutpuls får du en fitnesskarakter fra F1 til F6.

F1	Meget godt
F2	Godt
F3	Gennemsnit
F4	Tilstrækkelig
F5	Dårligt
F6	Meget dårligt

3.11 BODY FAT (fedtprocentsmåling)

1. Vælg din brugerprofil (U1-U4).
2. Tryk på BODY FAT-tasten i hovedmenuen og læg hænderne rundt om håndpulssensorerne.

ⓘ **BEMÆRK**
Hvis du ikke holder rigtigt om håndpulssensorerne viser diplayet fejlkoden E-1.

ⓘ **BEMÆRK**
Ønsker du at afslutte fedtprocentsmålingen før tiden og gå tilbage til programmet tidligere, tryk da igen på BODY FAT-tasten.

Når testen er slut vises din fedtprocent (FAT%) og BMI.

ⓘ **BEMÆRK**
Hvis din fedtprocent ikke ligge indenfor 5-50% viser displayet fejlkoden E-4.

3.12 Trådløs forbindelse og fitness-apps

Konsollen på denne fitnessmaskine er udstyret med et trådløst interface. Bemærk at din mobile enhed skal være kompatibel med fitnessredskabets trådløse grænseflade.

For at anvende træningsapps skal du slå trådløst til på din mobile enhed (tablet eller smartphone) og åbne fitness-appen. Vælg din træningsmaskine. Følg anvisningerne i appen. Navnet på træningsmaskinen findes på en lille mærkat på bagsiden af konsollen.

Træningsapps findes i app-stores fra google eller Apple. Her finder du f.eks. de to apps "Kinomap" og "Zwift". Vær opmærksom på, at der er tale om apps fra eksterne producenter. Fitshop påtager sig intet ansvar for tilgængeligheden, funktionaliteten eller indholdet i disse programmer.

VIGTIG INFORMATION

De forudinstallerede apps produceres og stilles til rådighed af eksterne producenter. Ændringer og tilgængelighed kan afvige. Fitshop tager ikke ansvar for tilgængeligheden, funktionaliteten eller indholdet af disse apps. For at sikre, at de forudinstallerede apps fungerer, skal de opdateres jævnligt. Den pågældende app vil i givet fald informere dig. Du har brug for en Google konto for at udføre opdateringerne. En Google e-mailadresse er tilstrækkelig. Følg blot instruktionerne på displayet for at udføre opdateringen. Vær opmærksom på, at systemet er tilpasset de forudinstallerede apps. Du må ikke installere yderligere apps på konsollen. Det kan ikke garanteres, at de fungerer korrekt. Installation af yderligere apps kan føre til tekniske problemer.

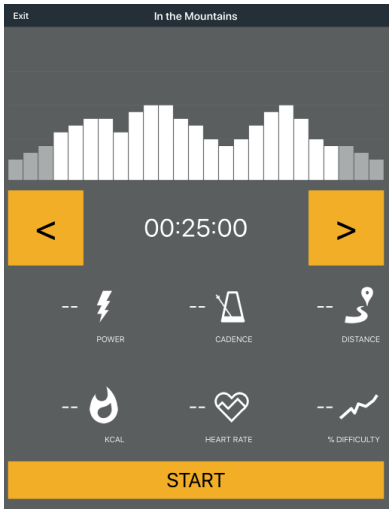

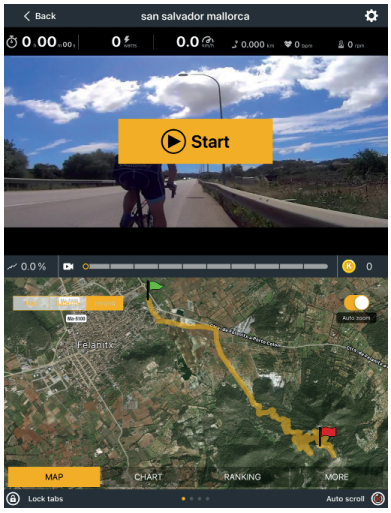

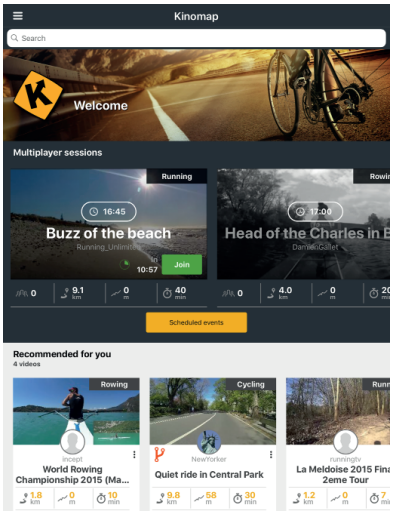

Eksempel: Kinomap

4.1 Generelle anvisninger

⚠ **ADVARSEL**

+ Der skal vælges et opbevaringssted, hvor det er udelukket at tredjemand eller børn kan misbruge udstyret.
+ Hvis dit udstyr ikke råder over transporthjul, skal udstyret adskilles før transport.

► **OBS**

+ Kontrollér, at udstyret på det valgte opstillingssted er beskyttet mod fugt, støv og snavs. Opbevaringsstedet skal være tørt og have god ventilation og en konstant omgivelsestemperatur mellem 10°C og 35°C.

4.2 Transporthjul

► **OBS**

Hvis du ønsker at transportere dit udstyr over særlig følsom og blød gulvbelægning, som parket, gulvbrædder eller laminat, skal du lægge f.eks. pap eller lignende ud på transportstrækningen for at undgå eventuelle gulvskader.

1. Stil dig bag udstyret, og løft det lidt, indtil vægten hviler på transporthjulene. Nu kan du let skubbe udstyret hen til en ny position. For længere transportstrækninger skal udstyret adskilles og emballeres sikkert.
2. Vælg den nye placering under overholdelse af anvisningerne i afsnit 1.4 i denne brugsanvisning.

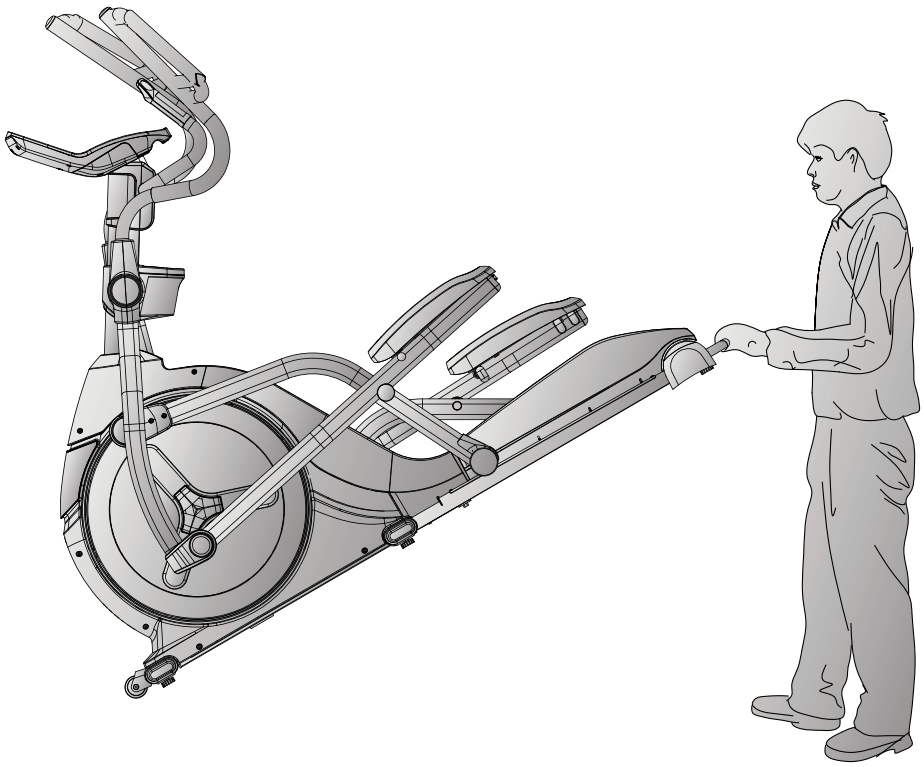

5.1 Generelle anvisninger

⚠ **ADVARSEL**

+ Foretag ikke usagkyndige ændringer på udstyret.

⚠ **FORSIGTIG**

+ Beskadigede eller udtjente komponenter kan påvirke din sikkerhed og udstyrets levetid. Udskift derfor straks beskadigede eller slidte komponenter. Kontakt i så fald din forhandler. Udstyret må ikke anvendes, før det er blevet repareret. Anvend ved behov kun originale reservedele.

► **OBS**

+ Udover de anvisninger og anbefalinger, der nævnes her, vedr. vedligeholdelse og pleje kan der være behov for yderligere service- og/eller reparationsydelser; disse ydelser må kun udføres af autoriserede serviceteknikere.

5.2 Fejl og fejldiagnose

Udstyret underkastes regelmæssigt kvalitetskontroller under produktionen. Der kan dog trods dette opstå fejl eller fejlfunktion på udstyret. Det er ofte enkeltdele, der er skyld i disse fejl, og udskiftning er oftest tilstrækkelig. De hyppigste fejl og afhjælpningen af dem findes i følgende oversigt. Hvis udstyret trods dette ikke fungerer korrekt, skal du kontakte din forhandler.

Fejl	Årsag	Afhjælpning
Remskiverne vakler eller laver lyde	Remskiven er løs	Spænd møtrikkerne (vær opmærksom på venstre-/højregevind)
Displayet viser ingenting/fungerer ikke	Løse kabelforbindelser	Tjek kabelforbindelserne
Udstyret vakler	Udstyret står ikke lige	Udlign justeringsfødderne
Pedalerne knirker	Pedalerne er løse	Spænd skruerne eller pedalerne efter
Knirkende lyde	Skruerne er løse eller for faste	Tjek skruerne
Køreskinnerne hviner	Køreskinnerne / -hjulene er snavsede eller køreskinnen tør	Rengøring af kørskinnerne Efterfulgt af smørelse med Fedtfri silikone

Ingen pulsvisning	+ Forstyrrende signaler i rummet + Uegnet pulsbælte + Positionering af pulsbælte ikke korrekt + Pulsbælte defekt eller tomt batteri + Pulsvisning defekt	+ Fjern forstyrrende signaler (fx smartphone, WiFi, robotstøvsuger osv.) + Brug et egnet pulsbælte (se "ANBEFALING AF TILBEHØR") + Anbring pulsbæltet igen og/eller fugt elektroderne + Udskift batterierne + Tjek om pulsmåling er mulig via håndpuls

5.3 Fejlkoder og fejlsøgning

Udstyrets elektronik udfører løbende tests. Ved afvigelser vises der på displayet en fejlkode, og den normale drift standses af hensyn til din sikkerhed.

Kontakt venligst kontraktpartneren for teknisk kundeservice.

5.4 Kalender for vedligeholdelse og inspektion

For at undgå skader på grund af kropssved, skal udstyret altid rengøres med et fugtigt håndklæde (ingen opløsningsmidler!) efter hvert træningspas.

Følgende rutinemæssige opgaver skal udføres med de oplyste tidsintervaller:

Komponent	Ugentligt	Månedligt	1 gang i kvartalet
Display, konsol	R	I	
Køreskinnerne*		R	
Smørelse af køreskinnen og de bevægelige dele*			I
Kunststofafdækninger	R	I	
Skruer og kabelforbindelser		I	
Forklaring: R = rengøring; I = inspektion			

*Husk altid at rengøre køreskinnen og de bevægelige dele, før du gensmører med smøremiddel.

Ved at scanne QR-koden med kamerafunktionen eller QR-kodescanner appen på din smartphone/tablet åbnes en video om generel vedligeholdelse af en crosstrainer på YouTube. I videon vises de vedligeholdelsespunkter, der beskrives i denne vejledning.

Bemærk venligst, at videoen muligvis ikke er tilgængelig på dit sprog eller med passende undertekster.

Hvis du ikke kan scanne QR-koder, kan du få adgang til alle Fitshops videoer på YouTube ved først at åbne YouTube og indtaste "Fitshop" i søgefeltet.

6 BORTSKAFFELSE

Dette udstyr må efter endt levetid ikke bortskaffes sammen med det almindelige husholdningsaffald, men skal afleveres til en kommunal genbrugsstation til genbrug af elektrisk og elektronisk udstyr. Yderligere oplysninger fås hos den lokale genbrugsstation i din kommune.

Materialerne skal genanvendes iht. deres mærkning. Med genanvendelse, udnyttelse af materialer eller andre former for genbrug af udtjent udstyr yder du et vigtigt bidrag til beskyttelse af miljøet.

7 ANBEFALING AF TILBEHØR

For at gøre din træningsoplevelse endnu mere behagelig og effektiv anbefaler vi dig at supplere dit fitnessudstyr med tilhørende tilbehør. For crosstrainere kan det for eksempel være en **gulvmåtte**, der gør, at udstyret står mere sikkert og samtidig beskytter gulvet mod sved og slitage, eller en **silikonespray**, der holder de bevægelige dele i god stand.

Hvis du har købt fitnessudstyr med pulstræning, og du vil træne efter din puls, anbefaler vi på det kraftigste, at du bruger et kompatibelt **pulsbælte**, da du derved garanteres en optimal overførsel af pulsen.

Vores sortiment af tilbehør byder på optimal kvalitet og gør træningen endnu bedre. Hvis du vil vide mere om kompatibelt tilbehør, kan du gå ind på vores webshop på siden med detaljer om produktet (dette gøres lettest ved at indtaste varenummeret i søgefeltet øverst) og køre ned på siden til det anbefalede tilbehør. Alternativt kan du bruge den tilbudte QR-kode. Du kan naturligvis også kontakte vores kundeservice: Telefonisk, via e-mail, i en af vores filialer eller ved hjælp af vores kanaler for sociale medier. Vi er altid klar til at hjælpe dig!

Pulsbælte

Gulvmåtte

Silikonespray

Kontaktgel

8.1 Serienummer og modelbetegnelse

For at vi kan yde så god en service som muligt, bedes du have **modelbetegnelse**, **varenummer**, **serienummer**, **eksplosionstegning** og **listen over delene** ved hånden. De forskellige muligheder for kontakt findes i kapitel 10 i denne brugsanvisning.

ⓘ **BEMÆRK**
Serienummeret på dit udstyr er unikt. Det findes på den hvide mærkat. Den nøjagtige placering af denne mærkat fremgår af følgende illustration.

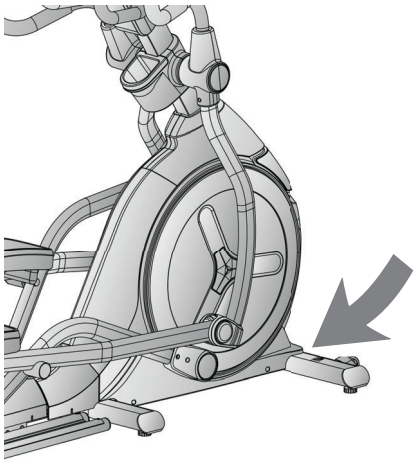

Skriv serienummeret i det tilhørende felt.

Serienummer:

Mærke/kategori:

Taurus / crosstrainer

Modelbetegnelse:

FX10.5 Pro

Varenummer:

TF-FX105

8.2 Liste over dele

Nr.	Betegnelse (ENG)	Fabr.- komponentnr.	Specifikation	Antal
1	Main frame	747S1-3-1000-BA2		1
2	Front stabilizer	747S0-3-2100-BA1		1
3	Hex bolt	50108-5-0120-F5	M8*1.25*120L	2
4	Spring washer	55108-2-1520-FA	D15.4xD8.2x2T	16
5	Hex bolt	50108-5-0070-F4	M8*1.25*70L	2
6	Allen bolt	54008-5-0020-F0	M8*1.25*20L	4
7	Flat washer	55108-1-1612-FA	D16*D8.5*1.2T	4
8	Allen bolt	50308-5-0050-F3	M8*1.25*50L	6
9	Curved washer	55108-3-2215-FA	D22xD8.5x1.5T	6
10	Nylon nut	55208-1-2008-FA	M8*1.25*8T	8
11	Handlebar post	747A2-3-2000-BA2		1
12L	Supporting tube for left moveable handlebar	747S0-3-3710-BA0		1
12R	Supporting tube for right moveable handlebar	747S0-3-3711-BA0		1
13L	Left handlebar	747S0-3-2430-BA1		1
13R	Right handlebar	747S0-3-2450-BA1		1
14L	Left pedal supporting tube	747A2-3-3810-BA2		1
14R	Right pedal supporting tube	747A2-3-3811-BA2		1
15L	Left pedal bracket	747S0-3-6000-BA4		1
15R	Right pedal bracket	747S0-3-6025-BA4		1
16	Joint for the pedal supporting tube	747S0-3-3804-BA3		2
17	Foot tube sealing piece	747S0-6-2108-BA0	104*63*4T	4
18	Crank	747S0-3-2700-J4		2
19	Computer		SE-8627-31	1
20	Sliding beam guiding plate	747A2-6-5171-00	126.9*720L*2.3T	2
21	Adjustable wheel	74202-6-2174-N0	D50*M10*1.5	6
22	Nut	55210-2-2008-NA	M10*1.5*8T	6
23	Fixing plate for idle wheel	747S0-3-1600-00		1
24	EMS system	747S0-3-3102-02	D265*153*50,SKF	1
25	Crank axle	747S0-3-2903-01		1
26	Pulley wheel	58008-6-1036-D0	D350*29.9*3T	1
27	Multi-groove belt	58004-6-1110-00	520 PJ8	1

28	C key	75000-6-3107-01	8*7*20L	2
29L	Left chain cover	747S0-6-4501-B0	734.4*878.2*98.1	1
29R	Right chain cover	747S0-6-4502-B0	734*878.2*105.2	1
30L	Left front chain cover	747S0-6-4529-B1	459.7*225.5*87.2	1
30R	Right front chain cover	747S0-6-4530-B1	459.7*225.5*93.8	1
31	Front decorative cover	747S0-6-4523-B0	168.9*175.2*170.8	1
32	Upper decorative cover	747S0-6-4520-B0	639*313.7*176.5	1
33	Rear decorative cover	747A2-6-4521-B0	217.5*177.1*144.6	1
34	Round cover	747S0-6-4506-B0	D632.9*36.7	2
35	Side cover	747S0-6-4582-C0	148*130.3*16.1	2
36	Rear stabilizer cover	747S0-6-4542-B1	566.9*109.3*144.3	1
37	Inner side cover for the stabilizer	747S0-6-4543-B0	503.5*59*44.6	1
38	Water bottle holder(front)	747S0-6-2091-B0	195*159*71.8	1
39	Water bottle holder(rear)	747S0-6-2092-B0	195*167.1*159.4	1
40	Water bottle holder	747S0-6-2074-B0	113*138.3*120.5	1
41	Upper handle pulse cover	747S0-6-2517-B0	184.5*20.8*50	2
42	Lower handle pulse cover	747S0-6-2518-B0	184.5*35.2*50	2
43L	Left dip foam	58015-6-1386-B0	D38*4T	1
43R	Right dip foam	58015-6-1387-B0	D38*4T	1
44	Pedal	58029-6-1147-B0	434.2*210.7*84	2
45	Pedal pad	75000-6-3896-B0	379*168.5*5T	2
46	Bearing	58006-6-1059-00	#6205 ,2RS,SKF	2
47	Allen bolt	54010-8-0065-F6	M10*1.5*65L	2
48	Nut	55210-A-2008-FA	M10*1.5*8T	4
49	Spacer	75000-6-2781-00	D32*D25.2*9T	1
50	Hex bolt	50108-2-0020-U0	M8*1.25*20L	8
51	Flat washer	55108-1-2520-FA	D25*D8.5*2T	20
52	Buffer	739S0-6-1081-B0	D27*D8.2*2.5T	6
53	Sleeve	747S0-6-2707-00	D30*D25.2*45L	1
54	Fixing nut	75000-6-2807-N0	M25*1.5*32*6T	2
55	Allen screw	54006-5-0010-F0	M6*1.0*10L	2
56	Flat washer	55106-1-2820-FA	D28*D6.5*2T	2
57	Allen screw	54006-5-0015-D0	M6*1.0*15L	4
58	Flat washer	55106-1-1310-NA	D13*D6.5*1.0T	4
59	Spring washer	55106-2-1013-NA	D10.5*D6.1*1.3T	4

60	Moveable axle	747S0-6-3771-00	D25*180.5L	2
61	Moving wheel	73800-6-3886-B3	D70*43	4
62	Bearing	58006-6-1043-00	6002 ,2RS,SKF	8
63	Moving wheel cover	747S0-6-3897-B0	162*136.2*87	2
64	Front handlebar protective cover(black)	747S0-6-3780-B0	240.5*127.8*59	2
65	Rear handlebar protective cover(black)	747S0-6-3781-B0	240.5*127.8*50	2
66	Bearing	58006-6-1052-00	6004 ,2RS,SKF	12
67	Sleeve(2)	747S0-6-2788-00	D25.4*D20.2*44L	2
68L	Front foot cover(left)(black)	747S0-6-3775-B0	152.3*91.1*46.7	2
68R	Front foot cover(right)(black)	747S0-6-3776-B0	152.3*91.1*60	2
69	Bushing	58002-6-1028-UC2	D29*D12.1*9T	4
70	Wave washer	55120-5-2705-DA	D27*D20.3*0.5T	2
71	Front pedal axle cover	747S0-6-3880-B0	182.4*95.7*67.6	2
72	Allen screw	50412-8-0070-F4	M12*1.75*70L	4
73	Flat washer	55112-1-2425-FA	D24*D13.5*D2.5T	8
74	Nylon nut	55212-1-2012-FA	M12*1.75*12T	4
75	Bearing	58006-6-1031-00	#2203-2RS	2
76	C-clip	55540-3-0018-D0	S-40(1.8T)	2
77	Bushing	58002-6-1092-00	D19*D17*D12*20T	4
78	Sleeve	747S0-6-5202-01	D25.4*D20.2*31L	2
79	Cross bolt	52606-2-0015-N0	M6*1*15L	8
80	Cross screw	52842-2-0015-F0	ST4.2*15L	8
81	C-clip	55517-1-0010-00	S-17(1T)	1
82	Waved washer	55117-5-2203--DA	D17*D22*0.3T	3
83	Bearing	58006-6-1044-00	6203-2RS ,SKF	2
84	Nylon nut	55208-1-2008-NA	M8*1.25*8T	1
85	Flat washer	55108-1-2115-CA	D21*D8.5*1.5T	1
86	Nut	55208-2-2006-NA	M8*1.25*6T	1
87	Hex bolt	50108-5-0030-C4	M8*1.25*30L,	1
88	Plastic washer	55110-1-5010-BF	D50*D10*1.0T	1
89	Nylon nut	55206-1-2006-CA	M6x1.0x6T	2
90	Bolt	50106-2-0075-N0	M6*75L	1
91	Fixing bolt	815G0-6-1673-N0	20*27*4T	2
92	Hex bolt	50106-5-0015-C0	M6x1.0x15L	2
93	Nut	55206-2-2005-NA	M6*1*5T	3

94	Hex bolt	50108-5-0020-C0	M8x1.25x20L	4
95	Nylon nut	55208-1-2008-CA	M8*1.25*8T	4
96	Cross screw	52842-2-0015-F0	ST4.2*15L	61
97	Cross bolt	52605-5-0012-F0	M5*0.8*12L,	37
98	Computer bracket(front)	747S0-6-2592-B0	196.4*109.5*49.1	1
99	Computer bracket(rear)	747S0-6-2593-B0	196.3*109.5*96.4	1
100	Upper computer cable	747S0-6-2572-00	300L	1
101	Middle computer cable	747S0-6-2587-00	900L	1
102	Lower computer cable	747S0-6-2573-00	1050L	1
103	Connecting cable	820S0-6-3177-00	350L	1
104	Sensor cable	805S0-6-2576-00	500L	1
105	Round magent	174R4-6-2574-00	M02	1
106	Upper cable for the quick key(1)	747S0-6-2542-00	300L	1
107	Upper cable for the quick key(2)	747S0-6-2539-00	300L	1
108	Lower cable for the quick key(1)	747S0-6-2544-00	850L	1
109	Lower cable for the quick key(2)	747S0-6-2536-00	850L	1
111	Controller board	747S1-6-2597-00		1
112	Switching mode power supply	26100-6-2411-00		1
113	Socket	26100-6-2413-00		1
114	Live wire(1)	26200-6-1789-00	220L	1
115	Neutral wire(2)	26200-6-1792-00	220L	1
116	Grounding cable(2)	26200-6-1788-00	150L	2
117	Electric cable	26100-6-1775-02	1700L	1
118	Computer back cover	747S0-6-2529-B0	337.6*225.5*58.4	1
119	Allen bolt	54008-5-0025-F0	M8*1.25*25L	4
120	Allen bolt	50308-5-0040-F3	M8*1.25*40L	2
121	Transporting wheel	84302-6-2175-00	D70.5*23	2
122	Bushing	58002-6-1099-00	D22.2*D8.2*7T	4
123	Cross screw	54203-2-0030-F0	M3*0.5*30L	4
124	Cross screw	54203-2-0012-F0	M3*0.5*12L	2
125	Oval cap	55315-3-3060-B8	30*60*15	2
126	Buffer	747S0-6-1081-B0	D21*D8.2*2.5T	4
128	Bolt	52606-2-0015-F0	M6*1*15L	8
129	Oval cap	55328-3-2550-B1	25*50*28L	4
130	Round cap	55350-1-0015-B8	D50.8*15	2

143	Rear cover	747A2-6-4514-B0	766.7*169.6*144.3	1
144	Pin	71600-6-4586-60	D6*26.5*7.7	2
145	Cross screw	52804-2-0012-F0	ST4*1.41*12L	3
146	Rear stabilizer	747A2-3-2112-BA2		1
147	Hex bolt	50108-5-0055-F3	M8*1.25*55L	4
148	Hex bolt	50108-5-0035-F3	M8*1.25*35L	4
150	Buffer	55308-4-0010-BB	D20*10L*M8*1.25	2
153	Bushing	58002-6-1051-B0	D19.15x(D25.6x32) xL(17+3)	6
154	Allen bolt	50308-5-0020-UF0	M8*1.25*20L	4
155	Sliding beam	747A2-3-5100-BA4		1
156	Ball cap	55338-1-0031-B8	D38*31L	4
157	Square cap	55312-2-2550-B8	25*50*12L	2
158	Incline	747A2-6-5172-00	JS17-B	1
159	Hex bolt	50110-2-0075-F3	M10*1.5*75L	2
160	Hex bolt	50110-2-0145-F6	M10*1.5*145L	1
161	Flat washer	55110-1-2020-FA	D20*D11*2T	3
162	Nylon nut	55210-1-2010-FA	M10*1.5*10T	3
163	Bolt cover	19100-6-3172-B0	D35*8	2
164	Axle	747A2-6-2751-00	D19*490.5L	1
165	Incline control cable(1)	747A2-6-3481-00	500L	1
166	Incline control cable(2)	747A2-6-3482-00	500L	1
167	VR control cable	747A2-6-3475-00	500L	1
171	Neutral wire	747A2-6-3479-00	900L	1
172	Live wire	747A2-6-3480-00	900L	1
176	Computer fixing plate	747A2-3-2725-BA2		1
177	Upper signal cable	747S1-6-2563-00	300L	1
178	Middle signal cable	747S1-6-3486-00	900L	1
179	Lower signal cable	747S1-6-2564-00	1150L	1
180	Membrane button(incline)	747S1-6-2534-00	D39	1
181	Membrane button(level)	747S1-6-2533-00	D39	1
/	Allen spanner	58030-6-1031-D1	M6 8	1
/	Opening spanner	58030-6-1050-C0	153*6.5T	1
/	Spanner	58030-6-1005-N2		1
	Allen spanner	58030-6-1033-N0	M10	1

8.3 Eksplosionstegning

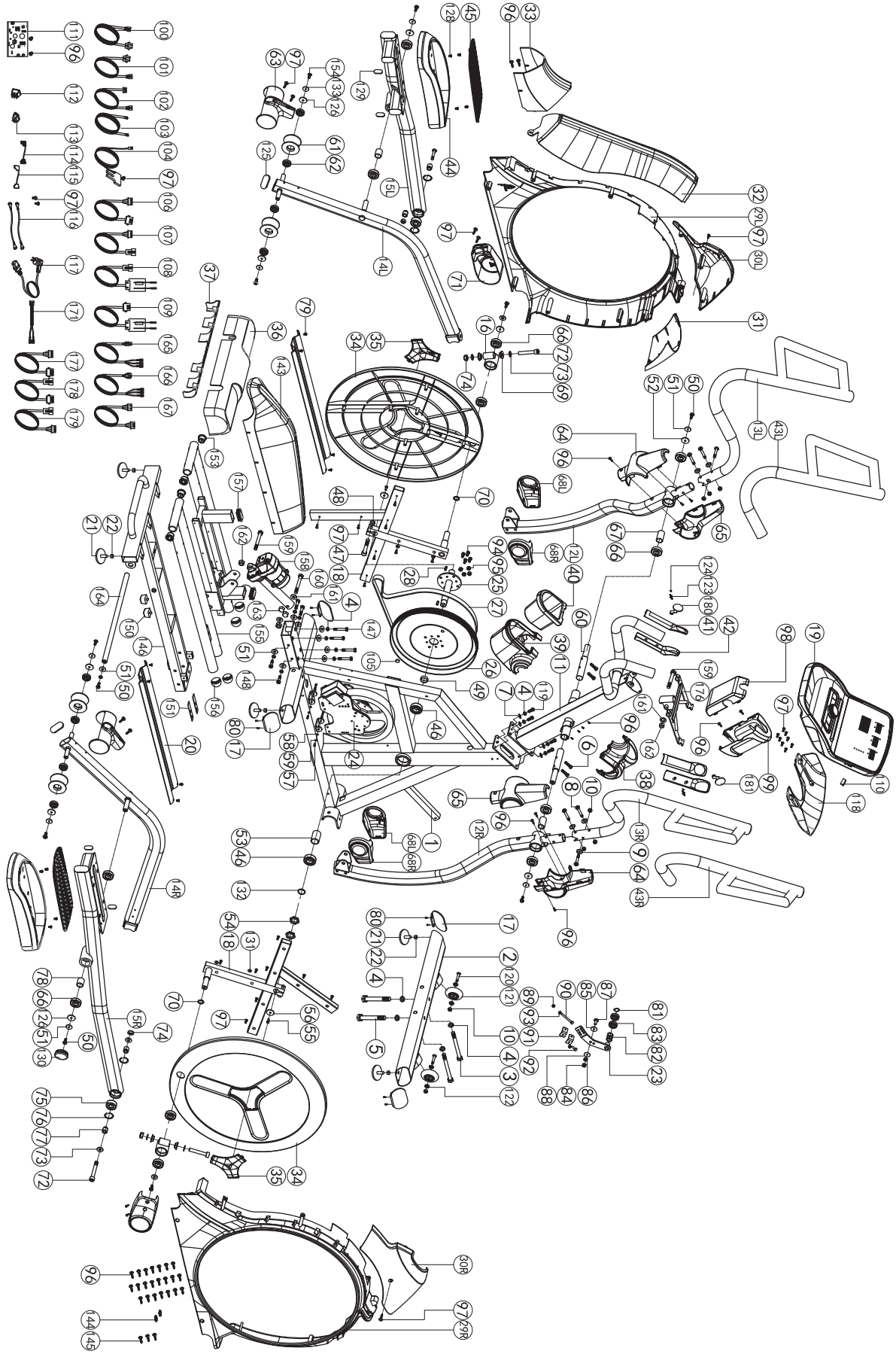

9 GARANTI

Produkter fra TAURUS® underkastes en streng kvalitetskontrol. Hvis fitnessudstyr købt hos os mod forventning skulle vise sig ikke at fungere perfekt, beklager vi dette meget og beder dig kontakte den oplyste kundeservice. Vi hjælper dig altid gerne via vores tekniske hotline.

Fejlbeskrivelser
Dit træningsudstyr er udviklet således, at det altid giver mulighed for træning af høj kvalitet. Skulle der mod forventning opstå et problem bedes du starte med at læse brugsanvisningen. Ønsker du yderligere problemløsning, bedes du kontakte Fitshop eller ringe på vores gratis service-hotline. For at opnå den hurtigst mulige problemløsning bedes du beskrive fejlen så nøjagtigt som muligt.

Ud over den lovbestemte garanti yder vi en garanti på alt fitnessudstyr købt hos os iht. nedenstående bestemmelser.

Dine rettigheder iht. loven påvirkes ikke af disse bestemmelser.

Garantiindehaver
Garantien tilhører førstekøberen/enhver person, der får et produkt købt som nyt i gave af en førstekøber.

Garantiperioder
Fra du modtager dit træningsudstyr påtager vi os de(n) garantiperiode(r), der fremgår af vores onlineshop. Garantiperioden, der er gældende for dit specifikke træningsudstyr, finder du på den respektive produktside.

Reparationsudgifter
Vi vælger, om der skal ske enten reparation, udskiftning af beskadigede enkeltdele eller komplet udskiftning. Reservedele, som man selv skal anbringe ved opstilling af udstyret, skal udskiftes af garantiindehaveren selv og er ikke omfattet af reparationen. Efter udløb af garantiperioden ligger ansvaret for dele-, reparations-, installations- og forsendelsesomkostninger hos garantiindehaveren.

Brugstiderne defineres som følger:

+ Hjemmebrug: Udelukkende privat anvendelse i private hjem op til 3 timer dagligt
+ Semiprofessionel brug: Op til 6 timer dagligt (f.eks. fysioterapi, hoteller, foreninger, motionsrum i virksomheder)
+ Professionel brug: Mere end 6 timer dagligt (f.eks. fitnesscentre)

Garantiservice
Under garantiperioden repareres eller erstattes udstyr, der på grund af materiale- eller fabrikationsfejl er defekt, efter vores valg. Udskiftet udstyr eller dele af udstyr tilhører os. Garantiydelser medfører ikke en forlængelse af garantiperioden og udløser heller ikke en ny garanti.

Garantibetingelser
For at gøre krav gældende om garanti skal du gøre følgende:

Kontakt kundeservice pr. e-mail eller telefon. Hvis produktet skal indsendes til reparation under garantien, påhviler omkostningerne forhandleren. Efter udløb af garantien påhviler transport- og forsikringsomkostningerne køberen. Hvis defekten er omfattet af vores garantiydelse, får du et stk. repareret eller nyt udstyr tilbage.

Garantikrav er udelukket ved skader på grund af:

+ Misbrug eller usagkyndg behandling
+ Miljøpåvirkninger (fugt, varme, overspænding, støv etc.)
+ Tilsidesættelse af de sikkerhedsforanstaltninger, der gør sig gældende for udstyret
+ Tilsidesættelse af brugsanvisningen
+ Anvendelse af vold (f.eks. slag, stød, fald)
+ Indgreb, der ikke er foretaget af den af os autoriserede serviceadresse
+ Egenhændige forsøg på reparation

Købskvittering og serienummer
Vær opmærksom på, at du skal kunne fremvise fakturaen for udstyret i tilfælde af garanti. For at vi kan identificere din modelversion samt af hensyn til vores kvalitetskontroller har vi ved alle henvendelser vedr. service brug for oplysning om udstyrets serienummer. Hav derfor så vidt muligt allerede serienummer samt kundenummer ved hånden, når du ringer til vores service-hotline. Dette gør det lettere at give dig en hurtig behandling.

Hvis du har problemer med at finde serienummeret på dit træningsudstyr, kan vores service-medarbejdere hjælpe dig på vej.

Service uden for garantien
I tilfælde af mangler på dit træningsudstyr efter udløb af garantien eller i situationer, som ikke er omfattet af garantiydelsen, som f.eks. almindelig slitage, står vi gerne til rådighed for et individuelt tilbud. Kontakt venligst vores kundeservice, så vi sammen kan finde en hurtig og billig løsning af problemet. I disse tilfælde betaler du selv forsendelsesomkostningerne.

Kommunikation
Mange problemer kan løses med blot en samtale med os i egenskab af din fagmand. Vi ved, hvor vigtig hurtig og ukompliceret problemafhjælpning er for dig som bruger af træningsudstyret, så du kan træne med glæde uden de store afbrydelser. Derfor er vi også interesseret i en hurtig og ubureaukratisk løsning på dit problem. Hav derfor venligst dit kundenummer og serienummeret på det defekte udstyr ved hånden.

10 KONTAKT

DE

TECHNIK

+49 4621 4210-900
+49 4621 4210-698
technik@fitshop.de
Öffnungszeiten entnehmen Sie unserer Homepage.

SERVICE

0800 20 20277 (kostenlos)
04621 4210 - 0
info@fitshop.de
Öffnungszeiten entnehmen Sie unserer Homepage: https://stg.fit/statita

DK

TEKNIK OG SERVICE

80 90 16 50
+49 4621 4210-945
info@fitshop.dk
Åbningstider kan findes på hjemmesiden: https://stg.fit/statit7

UK

CUSTOMER SUPPORT

00800 2020 2772
+494621 4210 944
info@fitshop.co.uk
You can find the opening hours on our homepage: https://stg.fit/statitc

FR

TECHNIQUE & SERVICE

+33 (0) 189 530984
+49 4621 42 10 933
info@fitshop.fr
Vous trouverez les heures d'ouverture sur notre site Internet: https://stg.fit/statit4

BE

TECHNIQUE & SERVICE

02 732 46 77
+49 4621 4210 933
info@fitshop.be
Vous trouverez les heures d'ouverture sur notre site Internet: https://stg.fit/statit8

ES

TECNOLOGÍA Y SERVICIOS

911 238 029
info@fitshop.es
Consulta nuestro horario de apertura en la página web: https://stg.fit/statit5

NL

TECHNISCHE DIENST & SERVICE

+31 172 619961
service@fitshop.nl
De openingstijden vindt u op onze homepage: https://stg.fit/statit3

INT

TECHNICAL SUPPORT & SERVICE

+49 4621 4210-944
service-int@fitshop.de
You can find the opening hours on our homepage: https://stg.fit/statita

PL

DZIAŁ TECHNICZNY I SERWIS

22 307 43 21
+49 4621 42 10-948
info@fitshop.pl
Godziny otwarcia można znaleźć na stronie głównej: https://stg.fit/statit6

AT

TECHNIK & SERVICE

0800 20 20277 (Freecall)
+49 4621 42 10-0
info@fitshop.at
Öffnungszeiten entnehmen Sie unserer Homepage: https://stg.fit/statitb

CH

TECHNIK & SERVICE

0800 202 027
+49 4621 42 10-0
info@fitshop.ch
Öffnungszeiten entnehmen Sie unserer Homepage: https://stg.fit/statit9

På denne webside finder du en detaljeret oversigt inkl. adresse og åbningstider for alle filialer tilhørende Fitshop Group i ind- og udland:

www.fitshop.dk/oversigt-over-Fitshop-butikker

VI LEVER FOR FITNESS

WEBSHOP OG SOCIALE MEDIER

Fitshop er med sine nuværende over 70 filialer Europas største fagmarked for fitnessmaskiner til hjemmebrug og en af de mest ansete online-forhandlere af fitnessudstyr på verdensplan. Privatkunder foretager bestillinger via vores 25 webshops på det pågældende lands sprog eller får sammensat deres drømmeudstyr i lokale filialer. Derudover er virksomheden leverandør af professionelle maskiner til udholdenheds- og styrketræning til fitnesscentre, hoteller, sportsforeninger, firmaer og fysioterapeuter.

Fitshop tilbyder et bredt sortiment af træningsmaskiner fra kendte producenter, egne udviklede produkter af høj kvalitet og en lang række serviceydelser, f.eks. opstillingsservice og idrætsvidenskabelig rådgivning før og efter købet. Til dette formål har virksomheden ansat en lang række idrætsforskere, fitnesstrænere og eliteudøvere.

Besøg os også på vores platforme for sociale medier eller på vores blog!

FIT SHOP www.fitshop.dk www.fitshop.de/blog

www.facebook.com/fitshopgroup

www.instagram.com/fitshopgroup/

https://stg.fit/YouTube_DE

TAURUS

cardiostrong

BODYCRAFT

cardiojump

DUKEFITNESS

DARWIN

Notater

Notater

TAURUS®

Crosstrainer FX10.5 Pro